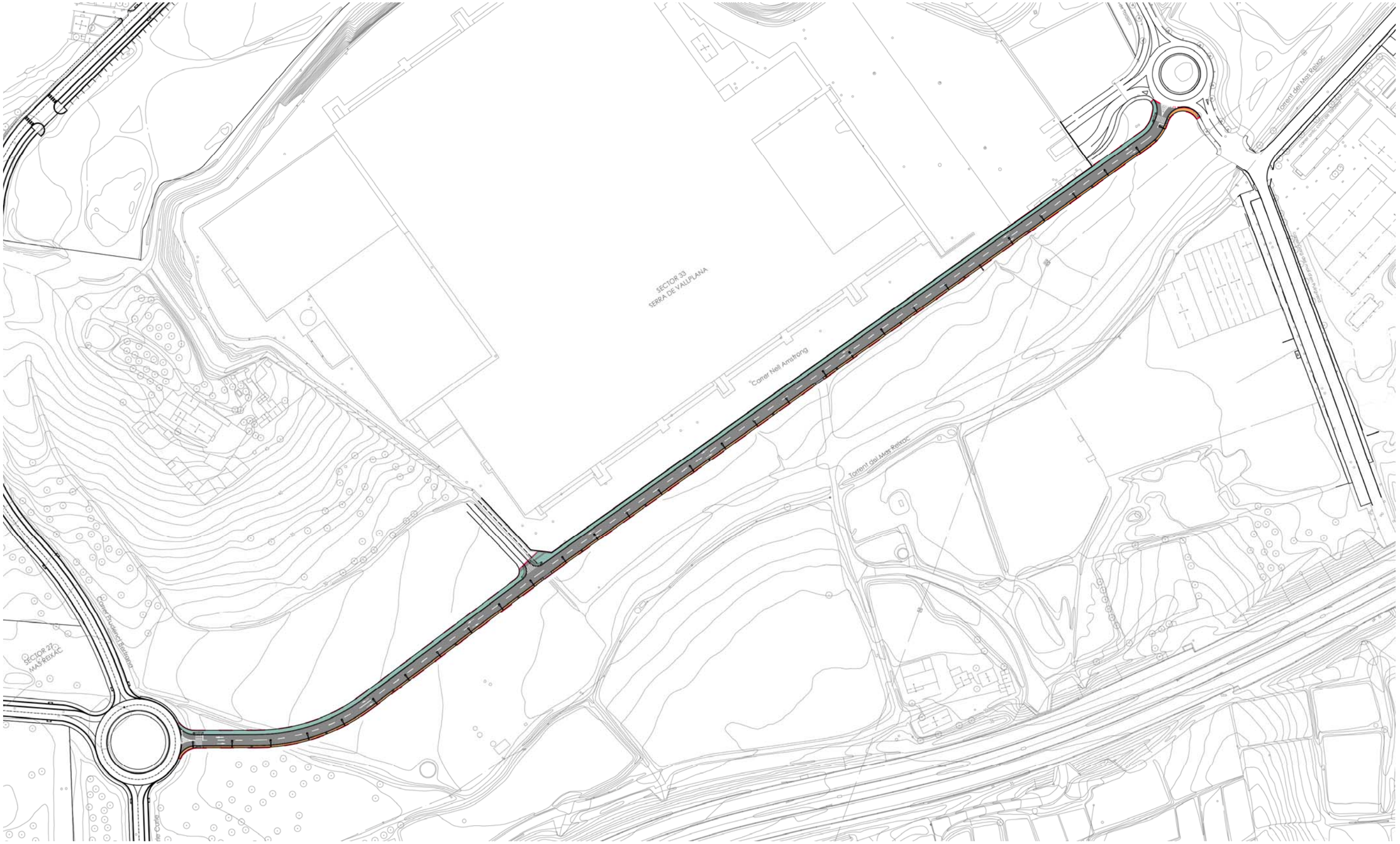
SECTOR 33
SERRA DE VALLPLANA
Carrer Neil Armstrong
Torrent del Mas Reixac
Carrer Riudarenes
Carrer Riudellots de la Selva
Carrer Riudellots de la Selva
Carrer Riudarenes
Carrer Riudarenes
Carrer Riudarenes

TAULA DE CONTINGUT

MEMÒRIA

1. Antecedents

2. Desenvolupament dels sectors

3. Criteris mediambientals, eficiència energètica, solucions innovadores i mesures per millorar la igualtat d'oportunitats

4. Informació sobre l'estat actual del terreny, topogràfic i serveis urbanístics existents

5. Característiques urbanístiques

6. Proposta sobre la solució adoptada

6.1 Enderrocs i serveis urbanístics afectats

6.2 Moviments de terres

6.3 Pavimentació

6.4 Xarxes de serveis

- 6.4.1 Clavegueram
- 6.4.2 Enllumenat públic
- 6.4.3 Aigua potable
- 6.4.4 Subministrament elèctric
- 6.4.5 Telecomunicacions
- 6.4.6 Xarxa de gas

6.5 Mobiliari urbà

6.6 Seguretat vial

7. Supressió de barreres arquitectòniques

8. Normativa vigent aplicable al projecte

9. Pressupost

PLÀNOLS

PLEC DE CONDICIONS

PRESSUPOST

1. Pressupost Projecte d'Urbanització

2 .Pressupost obres incloses al PEI

3 .Pressupost per a Coneixement de la Administració

MEMÒRIA

1. Antecedents

L'Ajuntament de Palafolls adjudica a ADEMÀ CANELA COMELLA ARQUITECTES ASSOCIATS, S.L.P. la redacció del PROJECTE BÀSIC D'URBANITZACIÓ VIAL DE CONEXIÓ ENTRE ELS SECTORS 27 I 36 DE PALAFOLLS. El projecte d'urbanització que es presenta fa referència a la urbanització del vial de connexió entre els sectors 27 i 36 al municipi de Palafolls.

Aquest projecte consisteix en l'execució d'un vial nou que connecta ambdós sectors, des de la rotonda existent al camí antic de Tordera fins l'àmbit del sector 27 pendent d'urbanitzar. El projecte contempla la urbanització del vial i les xarxes de serveis necessàries per la urbanització així com per donar servei a les futures parcel·les industrials del sector 33, aquests serveis corresponen a, sanejament d'aigües pluvials i residuals, xarxes d'abastament d'aigua potable, xarxa elèctrica de mitja tensió, xarxa de telecomunicacions i xarxa d'enllumenat públic. A efectes indicatius i sense incloure'l en Pressupost, s'ha dissenyat la xarxa de Gas Natural amb la finalitat de reservar l'espai necessari per a una futura dotació d'aquest servei si fos el cas.

Aquest Projecte complementa el Pla Especial d'Infraestructures del Municipi, definint les xarxes de sanejament d'aigües residuals i la d'abastament d'aigua potable, que pressupostàriament no s'inclouen en el Projecte d'Urbanització.

Així doncs, a efectes de Pressupost el contingut d'Activitats es el següent:

1 **Pressupost Projecte d'Urbanització:**
- Enderrocs
- Moviment de terres
- Paviments
- Serveis
  - Clavegueram Pluvials
  - Mitja tensió
  - Enllumenat públic
  - Telecomunicacions
- Senyalització
- Gestió de Residus
- Seguretat i Salut

2 **Pressupost obres incloses al PEI**
- Clavegueram Residuals
- Aigua potable
- Gestió de residus

3 **Pressupost per a Coneixement de la Administració**

Aquest pressupost es informatiu, i el constitueix la addició del Pressupost del PU i el Pressupost de les obres incloses al PEI

2. Desenvolupament dels sectors

El desenvolupament urbanístic del Polígon d'Activitat Econòmica PAE de Palafolls Nord s'ha realitzat tenint en compte el conjunt dels sectors que el conformen, de forma que mitjançant un Pa Especial d'Infraestructures dels Sectors d'Activitat Nord, aprovat l'any 2010 resolen de forma unitària les necessitats conjuntes del grup de sectors que el conformen: Riera Roquet (S14), Can Reixach (S27), serra de Vallplana (S36), Mas Puigverd (conformat per les Unitats d'Actuació UA4 i UA5 i els sectors S15 i S19/20) vinculant tots els sectors entre sí construint una unitat funcional.

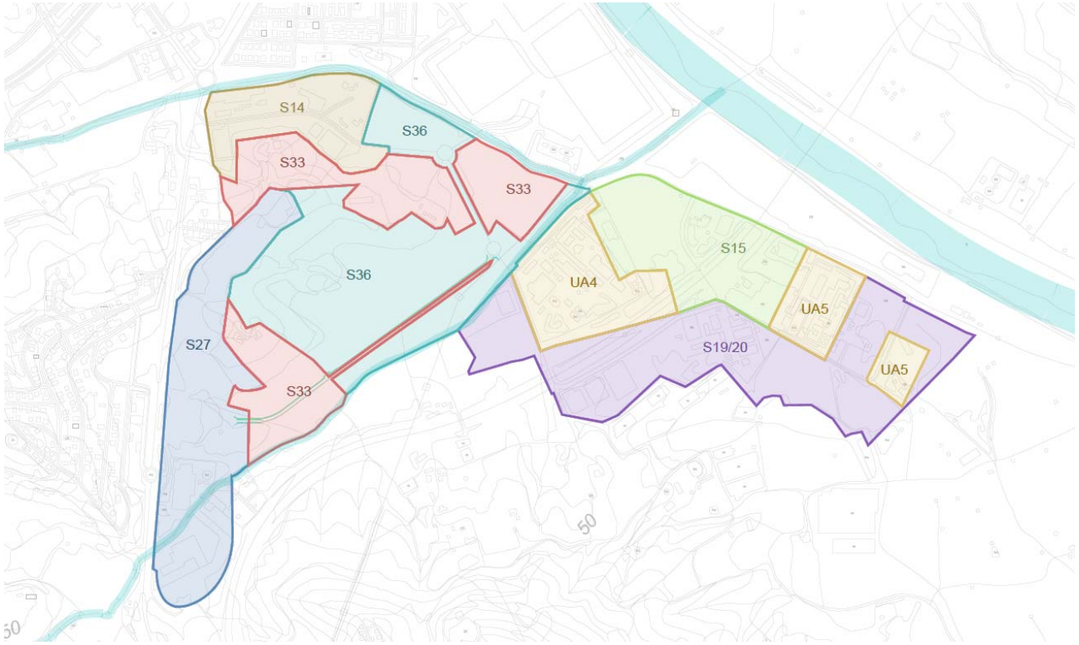

Els polígons existents a l'àmbit Nord disposen d'uns serveis bàsics que cobreixen les prestacions mínimes per al desenvolupament de les activitats industrials, però presenten unes deficiències de subministrament i aspectes a millorar. Es defineixen les actuacions per resoldre aquestes mancances bàsiques dels sectors esmentats, en quant a sutura viària entre ells així com els subministraments dels serveis, de forma que permetin un desenvolupament industrial adequat. Aquestes actuacions es troben recollides en el present document i es troben programades en els diferents programes de desenvolupament municipal (Pla Especial d'Infraestructures i Pla d'Acció).

2.1 Xarxa viària

El sistema viari dels diferents PAE es connectarà per resoldre l'accessibilitat de cadascun dels sectors tant des del nucli urbà de Palafolls con del de Tordera, la Nacional II o l'autopista C32.

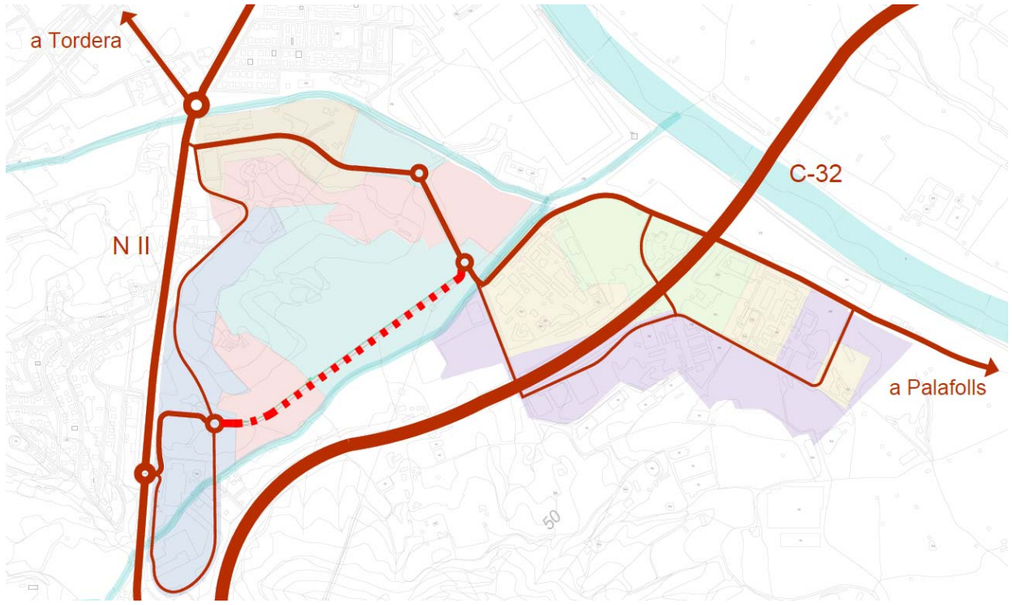

Es resol la connectivitat viària entre els sectors i el nucli urbà de Palafolls mitjançant la connexions entre els sectors Mas Reixach i la serra de Vallplana a través d'un nou vial que descarregarà de trànsit els vials existents, connectant de forma directa en sentit est-oest des de la NII.

S'interconnecten entre sí els sectors de planejament i que actualment funcionen de forma independent, reordenant la distribució actual del trànsit i segregant els diferents recorreguts per permetre implantacions industrials especialitzades. Amb el nou vial es resol la redistribució del tràfic caps als dos enllaços de la carretera N II i es descongestiona l'accés actual per la rotonda del nucli de Tordera.

El nou vial tindrà dos sentits de circulació i connecta directament els sectors S36 i S27 a través del nou sector urbanístic S33. S'ha dimensionat el nou vial per una categoria de trànsit T-2 amb un Índex de Vehicles Diaris IMD entre 640 i 800 vehicles pesants/dia.

2.2 Xarxes de serveis.

Es resolen les necessitats estructurals dels polígons de Mas Puigvert, Serra de Vallplana, Riera Roquet i Mas Reixac, plantejant les xarxes de subministrament, elèctric, aigua, sanejament, telecomunicacions i gas adequades per als requeriments actuals de la totalitat del sòl industrial.

Sanejament

Es preveu el traçat pel nou vial amb nous col·lectors de pluvials i residuals, que resolen el desguàs dels sector S27 i S36, d'aquesta forma es dimensionen les noves canalitzacions pels sectors en funcionament així com pel nou sector S33 que s'hi desenvoluparà. El traçat discorre en sentit oest-est cap a la Estació Depuradora existent en quant a les aigües residuals, mentre que el drenatge de les aigües pluvials es desguassarà directament a la riera existent, descarregant la xarxa existent de les aigües de pluja cap al sistema hídric existent.

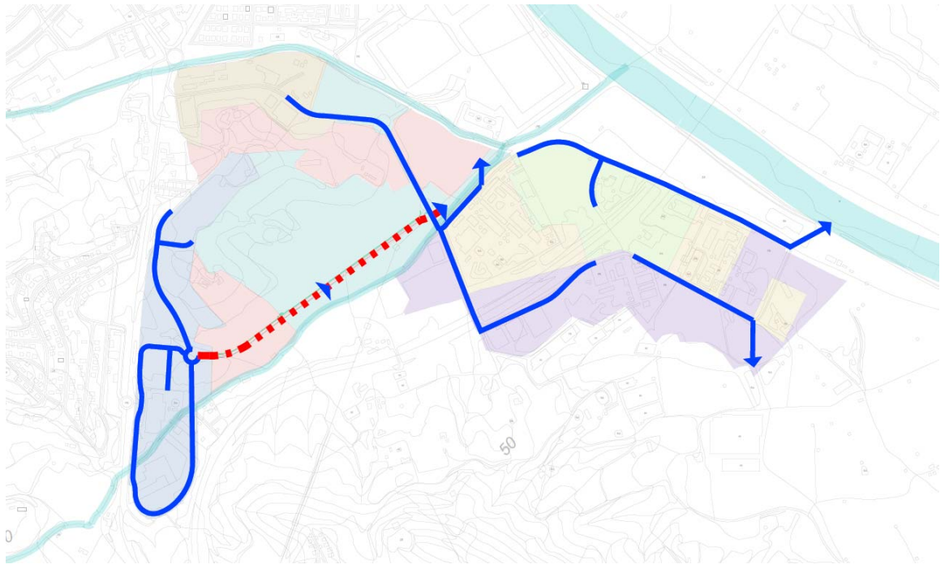

Xarxa de pluvials

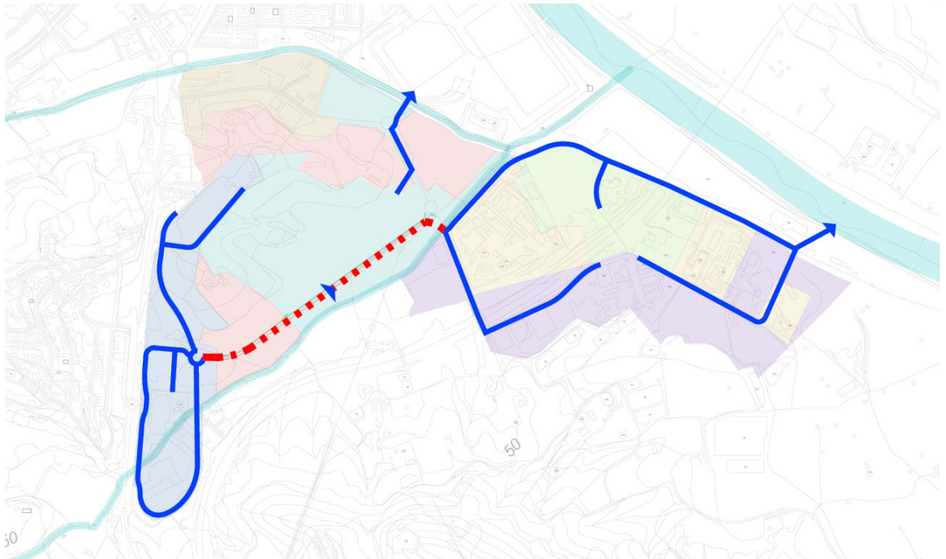

Xarxa de residuals

Enllumenat públic

L'enllumenat del nou vial preveu un sistema de control del consum (gestió Smart), amb un control individual sobre cada punt amb comunicació bidireccional. El sistema de control serà punt a punt tipus PLC i s'instal·larà al nou quadre de comandament una centraleta sistema Smart Night PLC. Totes les làmpades seran de LED amb un node de control pel sistema Smart Night PLC.

Subministrament elèctric

Amb el nou vial es pretén dotar de subministrament elèctric als nous sectors industrials, mallant els circuits existents en mitja tensió al sector S36 amb el nou subministrament dels sectors S27 i S33 així com les connexions necessàries a la xarxa aèria existent.

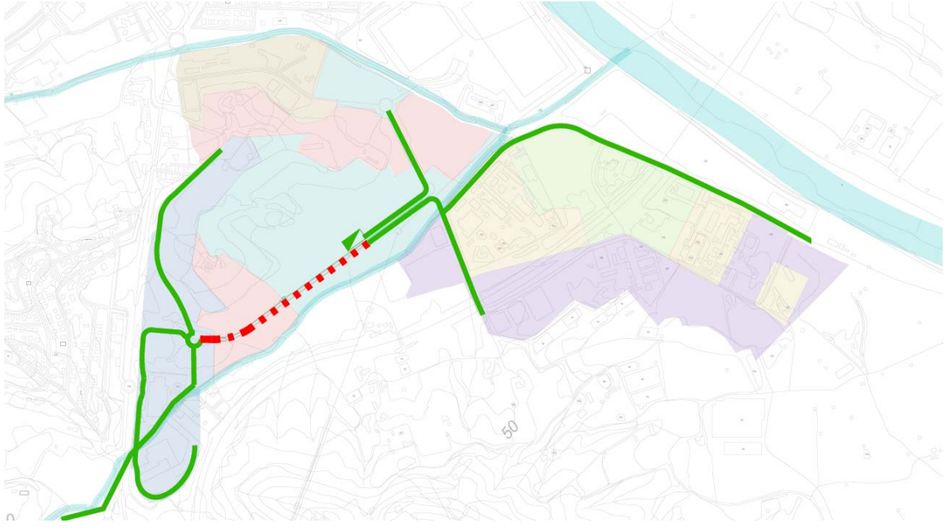

Abastament aigua potable

Tal i com especifica el Pla Especial Urbanístic d'infraestructures dels sectors Industrials Nord, pel nou vial es preveu una canalització d'aigua potable de diàmetre nominal 355mm, que tancarà les diferents xarxes existents, anellant la xarxa amb la nova canalització i dimensionada per dotar d'un subministrament adequat als polígons en funcionament i els nous sectors programats.

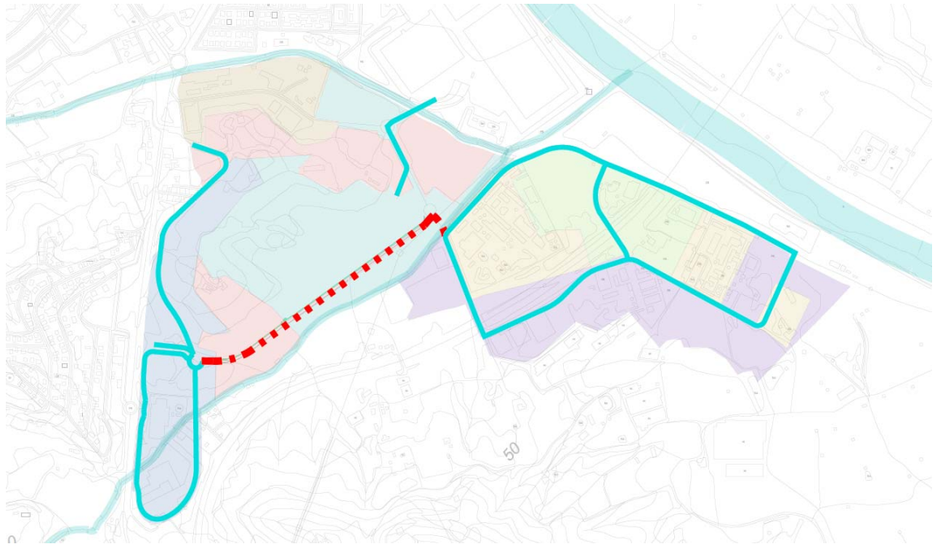

Xarxa de telecomunicacions

Es preveu el traçat pel nou vial projectat una canalització de telecomunicacions que permeti el desplegament de la xarxa de Fibra Òptica, ja que en l'actualitat els polígons existents no en disposen d'aquesta xarxa.

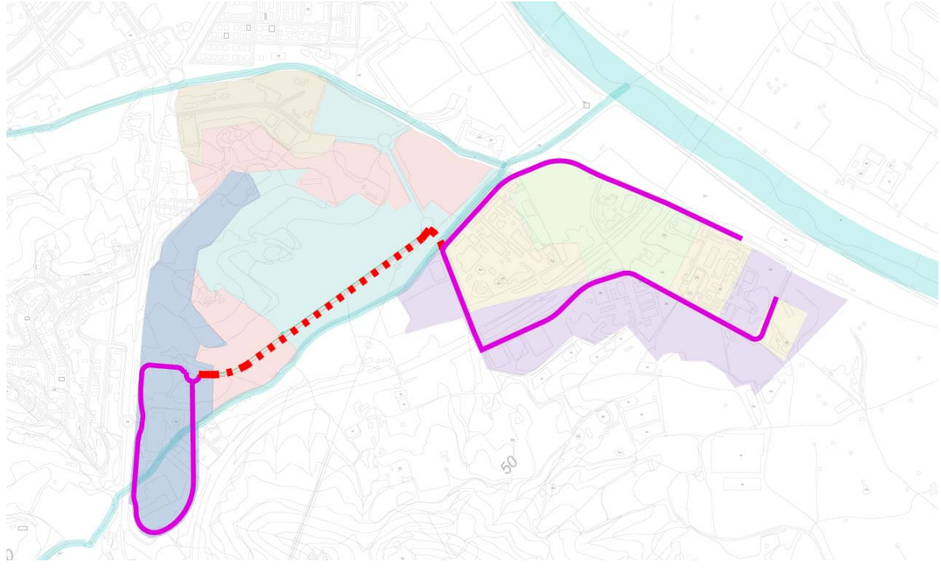

Xarxa de gas

S'aprofitarà el traçat del nou vials entre els sectors S27 i S36 per dotar de subministrament de gas als polígons industrials propers.

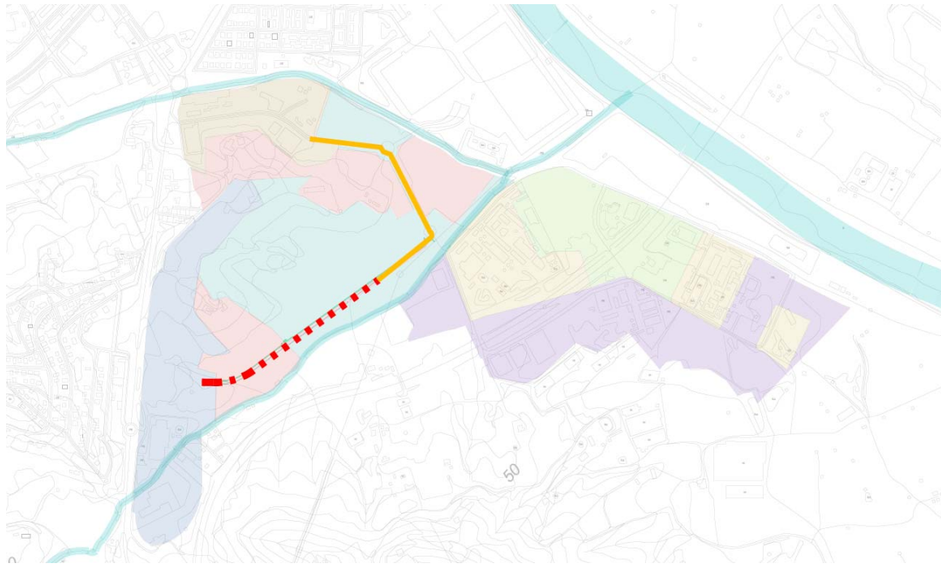

3. Criteris mediambientals, eficiència energètica, soluciones innovadores i mesures per millorar la igualtat d'oportunitats

3.1 Criteris mediambientals

De forma general, cal dir que la present actuació podrà derivar el trànsit pesant del sector industrial directament fins la rotonda d'accés a la N-II, fet que permetrà gestionar els dos accessos amb la carretera i així com la intensitat de trànsit a l'interior del polígon, d'aquesta forma es podran plantejar uns sistemes eficients de transport públic col·lectiu i sostenible amb el fet d'alliberar determinats vials del trànsit pesant.

Afegir que amb l'ús de làmpades LED's es permet reduir el cost de subministrament front a sistemes tradicionals amb lluminàries de VSAP, així com el fet de minimitzar la contaminació lumínica. Mitjançant la instal·lació de lluminàries de LED's s'aconsegueix un estalvi considerable, tant en el consum energètic de les làmpades, com en la despesa de les seccions de cablejat per a l'alimentació dels diferents punts de llum, de forma que es produeix un estalvi en la despesa del manteniment de la xarxa a voltant del 63% respecte un sistema convencional.

Cal dir que la implantació d'un sistema de control intel·ligent tipus Smart a la xarxa d'enllumenat millora l'eficiència energètica, així com el manteniment de la xarxa fet que produeix un estalvi en els costos i s'aconsegueix una gestió global de l'enllumenat amb una major eficiència en la resolució d'incidències.

Amb l'objectiu d'introduir unes bones pràctiques en la gestió ambiental i de minimitzar els riscos ambientals en la fase d'execució de les obres d'urbanització es descriuen totes les actuacions d'obra i les possibles actuacions mediambientals associades previstes al projecte.

Sostenibilitat materials

En funció de l'element o ús dels materials del projecte, s'ha tingut en compte l'ús de materials reciclables, materials que incorporin elements reciclats i materials que disposin d'algun tipus d'eco etiqueta:

- Ús de fusta que disposi d'algun tipus d'eco etiqueta
- Ús de pintures que disposin d'algun tipus d'eco etiqueta per a revestiments d'elements
- Ús de formigó prefabricat que disposi d'algun tipus d'eco etiqueta o amb àrid reciclat
- Ús de productes de plàstic reciclat que disposi d'algun tipus d'eco etiqueta
- Ús de formigó en massa que incorpori àrid reciclat
- Ús d'àrids reciclats en les bases granulars

Qualitat de l'aire

Com a criteri normatiu, s'ha d'intentar mantenir la qualitat atmosfèrica inicial de zona durant l'evolució de les obres. En tot cas, s'assegurarà que la qualitat sigui la mateixa un cop finalitzades les obres. Portar un control dels paràmetres de qualitat serà una bona recomanació, i s'haurà de partir d'un assaig inicial abans de les obres, per mesurar els estàndards de qualitat d'aquests paràmetres que s'hauran de mantenir i estudiar la seva evolució.

Impacte lumínic

El Decret 82/2005 que aprova el Reglament de desenvolupament de la Llei 6/2001 del 31 de maig, regula l'ordenació ambiental de la il·luminació per a la protecció del medi ambient de nit amb la finalitat de mantenir, al màxim possible, les condicions naturals d'aquestes hores en benefici de les persones, de la fauna, de la flora i dels ecosistemes en general, de promoure l'eficiència energètica de la il·luminació exterior, i d'evitar la intrusió de llum artificial no necessària a cases i equipaments, a fi de prevenir i corregir els efectes pertorbadors de la contaminació lluminosa en la visió del cel.

En relació als nivells d'il·luminàncies i uniformitats dels vials inclosos al projecte, seguiran els criteris definits al Real Decret 1890/2008 de 14 de novembre.

Sòl i subsol

Netedat de l'obra:

Es procurarà que els voltants de l'obra estiguin nets de restes de materials i fang. Es controlarà que les rodes dels vehicles que entren i surtin de l'obra no embrutin de fang, restes de formigó, l'entorn de l'obra. S'han de prendre les mesures necessàries perquè, en cessar l'exercici de l'activitat, s'eviti qualsevol risc de contaminació, de tal manera que l'impacte ambiental sigui el mínim possible respecte l'estat inicial en què es trobava. Es senyalitzaran les zones destinades a l'aplec de materials, a l'aplec de residus i a la zona de neteja de canaletes que es restaurarà un cop retirades les instal·lacions.

Reutilització de la terra vegetal:

Es reutilitzarà la capa de terra vegetal, del qual en el moment de l'excavació es separarà la capa orgànica de les capes inferiors i s'aplegarà per posteriors enjardinaments. Durant l'execució de l'obra es buscarà un lloc d'aplec temporal d'aquesta terra, per la seva utilització posterior, d'aquesta manera s'aconsegueix poder comptar amb una terra excel·lent per la reposició en zones de futur enjardinament. Per tal que així sigui, l'apilament es realitzarà amb la terra esponjada: no s'ha de compactar ni passar-hi maquinària per sobre i l'alçària màxima de les piles serà de 2m.

Gestió de moviments de terres: sobrants i préstecs

Es buscarà el préstec més econòmic que coincideix amb aquell que necessiti menys transport i per tant estigui més prop a l'obra i es reaprofitarà el màxim de material creat amb la demolició, minimitzant d'aquesta manera la demanda de préstecs i reutilitzant materials que d'altre manera anirien a abocador. Serà d'obligat compliment que el responsable de realitzar el moviment de terres justifiqui el destí final dels sobrants mitjançant albarà de l'abocador autoritzat o document escrit de l'empresa que les ha rebut. No es poden acumular terres en l'àmbit de domini públic. Les terres que puntualment surtin de l'execució de l'obra es dipositaran temporalment en contenidors homologats i un cop plens, es retiraran a l'abocador. En cas que les terres siguin aprofitables, haurà de quedar constància en un document escrit, el volum i el lloc on aniran a parar aquestes terres.

Afectació a les propietats físiques del sòl

S'ha d'evitar l'abocament o abandó d'objectes, de residus o altres deixalles fora dels llocs autoritzats, especialment cal estudiar la possible contaminació del sòl per l'abocament de productes contaminants procedents de la maquinària, vehicles i de les operacions amb formigó. Els sòls que allotjaran la maquinària hauran d'estar impermeabilitzats de tal manera que s'eviti la transmissió de substàncies de diferent naturalesa cap al terreny. Per tant, les operacions de manteniment (canvis d'oli, aplicació de lubricants, desgreixants) s'hauran d'executar sobre aquestes plataformes, que disposaran a més d'un sistema de drenatge o canaleta amb pendent suficient com per a transportar per gravetat els líquids residuals generats cap a una arqueta de recollida, impermeabilitzada i estanca, que acollirà finalment aquests residus.

L'abocament de restes de formigó a l'obra estarà prohibit, la neteja de cubes, com a tal, es farà a la planta o s'habilitarà un espai a l'obra, degudament senyalitzat i que haurà d'estar impermeabilitzat. Al final de l'obra, o quan el recipient estigui ple, es gestionarà el residu mitjançant un gestor autoritzat. S'evitaran abocaments incontrolats de restes d'obra: neteja de formigoneres, olis, greixos, restes de manteniment de maquinària, additius i s'establirà un seguiment específic durant el desenvolupament de l'obra.

Tots el vehicles i màquines que s'utilitzin estaran al corrent de les inspeccions tècniques que els pertoquin.

Hidrologia

Drenatge

El projecte contempla l'execució d'una nova xarxa separativa. La canalització de residuals recull els sectors S27 i S33 fins la connexió amb la xarxa existent al camí antic de Tordera i que aboca les aigües a la EDAR existent. El nou col·lector de pluvials recull el drenatge superficial i aboca a la riera de Reixac.

Es preveu la preservació del sistema aquàtic superficial existent, mantenint les condicions de flux, cicles de sedimentació-erosió, drenatge superficial durant la construcció i durant l'ús, cabals ecològics i índexs de qualitat i quantitat. Es preveu el disseny de les escorrenties superficials de forma que es permet el drenatge natural fins al sistema hídric existent, minimitzant les àrees a pavimentar i incorporant la màxima superfície a la riera de Reixac per tal de mantenir el màxim sòl permeable. Es revegetarà el límit del nou vial amb el sistema hídric amb espècies que consolidin els talussos generats i amb plantacions amb espècies vegetals autòctones i amb un baix consum hídric.

La finalitat de la nova xarxa de drenatge i especialment durant la execució de les obres es tractarà d'evitar canvis en la qualitat i drenatge de les aigües de la xarxa de drenatge durant la construcció: Tan sols es podran abocar efluents directament al clavegueram si es compleixen els valors establerts per les legislacions vigents.

En qualsevol cas però, les activitats auxiliars que comportin operacions o actuacions potencialment contaminants del medi hauran de disposar de mecanismes preventius que evitin alterar les condicions originals de l'entorn per possibles fuites o vessaments incontrolats. Quedarà terminantment prohibit realitzar operacions de neteja de vehicles i maquinària d'obra, en el clavegueram proper a la zona, essent necessari efectuar dita operació en el recinte del parc de maquinària en les àrees habilitades per a tal activitat, mitjançant l'ús de mànegues.

S'establiran mesures preventives durant la fase de moviment de terres a fi d'evitar talussos i/o noves superfícies desprotegides que poden patir fenòmens erosius en el cas de produir-se pluges intenses i provocar importants acumulacions de sediments en la xarxa de drenatge propera.

Consums d'aigua

S'estudiarà la possibilitat d'ús d'aigua subterrània o d'aprofitament d'aigua de pluja per l'execució de l'obra i s'utilitzarà, sempre que sigui possible, aigua no potable per les activitats d'obra. En qualsevol cas caldrà disposar de les corresponents autoritzacions.

En l'execució de l'obra es realitzarà, periòdicament, un seguiment del consum d'aigua real, procurant ajustar-lo a les necessitats raonables. Es farà una comparativa de consums d'aigua per les mateixes activitats, per tal de poder fer una avaluació del consum de cada unitat d'obra. S'han d'establir mesures de foment per l'estalvi d'aigua. Les unitats d'obra afectades són, principalment, les relacionades amb la compactació de terres, regs periòdics de l'entorn de l'obra i el curat del formigó (in-situ).

Les mesures correctores a aplicar en quant al reg de la superfície no pavimentada serien:
a) regar periòdicament els accessos i les àrees a on tinguin lloc els moviments de terres.
b) regar periòdicament tots els camins de circulació i accés a l'obra.

En condicions meteorològiques normals i no en temporades seques, o al contrari de molta pluja, es recomana:
a) regar una vegada al dia mentre duri el moviment de vehicles o de terres. Això durant els mesos de maig a octubre.
b) regar dues vegades per setmana mentre duri el moviment de vehicles o de terres. Això durant els mesos de novembre a abril.

Flora i fauna

Prèviament a l'inici de l'actuació es delimitarà d'una manera clara els límits de l'actuació amb un abalisament. S'ha intentat ajustar el màxim possible el nou traçat del vial al traçat ja existent i a la topografia del terreny, limitant la presència de terraplens i talussos.

Es prendran mesures per minvar l'afectació a les comunitats vegetals existents. Es revegetarà el límit del nou vial amb el sistema hídric amb espècies que consolidin els talussos generats i amb plantacions amb espècies vegetals autòctones i amb un baix consum hídric. En cas que sigui necessari es farà el trasplantament o la retirada d'arbres per a l'execució de les obres. Mentre durin

les obres es protegirà l'arbrat i les espècies vegetals que puguin quedar afectades, deixant al seu voltant una franja d'un metre de zona no ocupada. Les unitats vegetals que quedin dins l'àmbit de les obres estaran lliures d'elements estranys, deixalles, escombraries i runa, s'hauran de regar periòdicament, i els troncs dels arbres estaran protegits.

3.2 Eficiència energètica

Es preveu un sistema de control del consum (gestió Smart) per a l'enllumenat, amb un control individual sobre cada punt amb comunicació bidireccional: encesa, apagada, canvi de regulacions, programació d'escenaris especials, alarmes, control de consums... D'aquesta manera s'assegura un enllumenat correcte del vial fet que garanteix un flux de trànsit fluid i sense accidents, millorant a més l'ambient i la qualitat de vida. Gràcies a la correcta programació del sistema de gestió Smart es pot obtenir un estalvi energètic al voltant del 80%.

El sistema tele gestionable Smart permet supervisar, mesurar i gestionar la xarxa d'enllumenat públic, de forma que es pot controlar cada lluminària des de qualsevol punt gràcies a la comunicació bidireccional, aquest sistema permet supervisar l'estat de funcionament, consum energètic i possibles fallades. La programació punt per punt es pot fer en armari com via internet. La comunicació punt a punt es fa a través del cablejat mitjançant un sistema PLC, es pot fer la telegestió complerta i punt a punt aconseguint la reprogramació, anàlisi de la xarxa, de cada punt, i incorporació de tot tipus de sensors Smart.

3.3 Mesures per millorar la igualtat d'oportunitats

La consideració de la perspectiva de gènere en l'urbanisme, incorpora major complexitat al procés de presa de decisions en el procés de planificació urbana, de forma que es fa una lectura de les activitats humanes des de una lògica productiva de la població, dedicant majors esforços a aquelles persones i activitats relacionades amb la producció, tractant a la resta de persones i activitats d'una manera subordinada. Es per tot això que en el present projecte s'analitzen els espais públics existents i el nou vial projectat reforça la connectivitat del teixit productiu amb el teixit urbà, de forma que es milloren les condicions de seguretat, accessibilitat i mobilitat de les persones, generant un eix vertebrador que connecta el teixit productiu amb els usos d'habitatge, fet que garanteix una millora en les condicions d'usos del temps i conciliació.

La segregació del trànsit pesant permetrà estructurar l'eix principal Palafolls-Tordera com recorregut urbà per implantar els sistemes de transport públic més accessible per col·lectius amb mobilitat reduïda o per grups de major risc (joves, dones…).

3.4 Elements innovadors

El sistema d'eficiència energètica Smart ens permet incorporar sistemes innovadors en la urbanització del vial, així com l'ús de làmpades LED front a l'ús de lluminàries convencionals que a més inclouen un node PLC de control punt a punt.

Amb el sistema de control intel·ligent de l'enllumenat es facilita la gestió de la xarxa, permetent establir un flux lumínic adequat en cada lluminària, optimitzant els consums d'energia elèctrica i evitant problemes relacionats amb la contaminació lumínica (sobre il·luminació, enlluernament, etc.). D'aquesta manera s'aconsegueix gestionar de forma remota la xarxa, actuant directament sobre la lluminària per reduir potencies i flux, mesurant el consum real i reportant en línia l'estat de cada punt evitant les rondes de verificació d'avaries.

Amb tot això aquesta sistema de gestió intel·ligent es millora l'eficiència energètica i el manteniment de la xarxa amb un estalvi dels costos associats a aquest, a més de permetre una gestió global de l'enllumenat i una major eficiència en la resolució d'incidències.

4. Informació sobre l'estat actual del terreny, topogràfic i serveis urbanístics existents

L'àmbit correspon a la franja qualificada de vialitat, entre la rotonda existent a l'antic camí de Tordera situada a l'est fins a la futura rotonda al sector S27 a l'oest, el nou vial discorre pel sector 33, entre la nau de logística de Bershka i la riera de Reixac, al nord de la C-32.

Considerant que es tracta d'una nova urbanització sobre terrenys de conreu i la franja verda al costat de la riera de Reixac, les rasants del nou vial s'ajusten per una banda a les rasants existents de la rotonda de l'antic camí de Tordera i el perímetre sud de la nau existent al límit nord del vial i d'altra banda a la topografia existent per minimitzar l'impacte paisatgístic.

Els serveis urbanístics existents dintre de l'àmbit d'actuació són: xarxa aèria i soterrada de mitja tensió, xarxa aèria d'alta tensió i una canalització de gas.

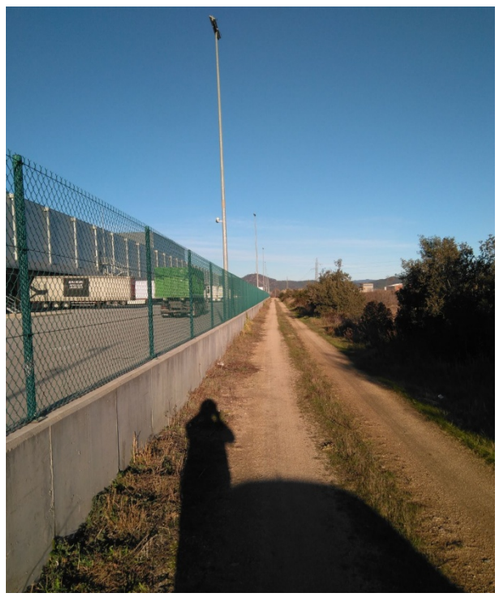













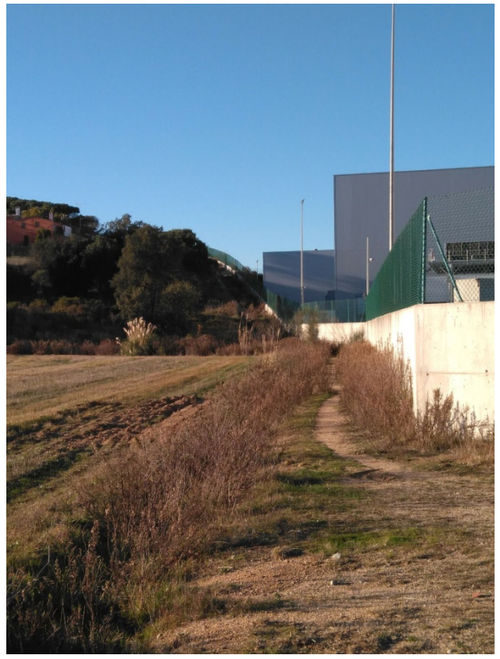

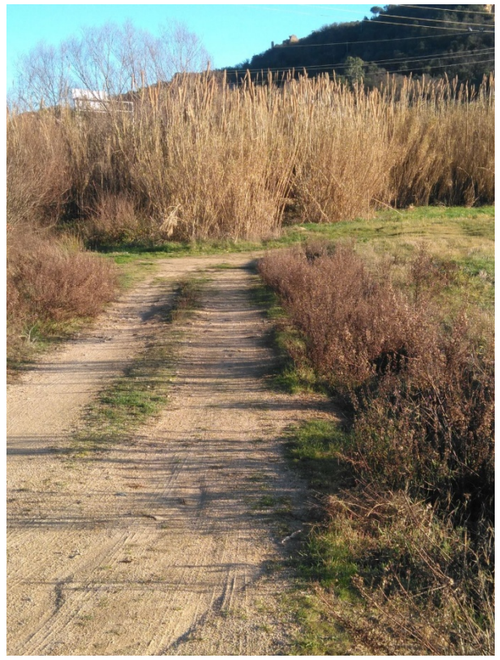

5. Característiques urbanístiques

Es tracta d'un sòl classificat com a urbà. L'àmbit d'actuació es centra en sòl de sistema de viari.

El Projecte d'urbanització no modifica la superfície de sòl privat ni de sòl destinat a viari. La superfície de l'àmbit del projecte és de 8.515 m^2.

6. Proposta sobre la solució adoptada

La descripció de la solució adoptada per l'execució d'aquest projecte, així com la seva justificació, queda definida als apartats següents:

6.1 Enderrocs i serveis urbanístics afectats

El projecte contempla l'enderroc i demolició de totes aquelles preexistències que no es puguin adequar als nous usos del sector, a més d'aquells necessaris per tal de realitzar les connexions entre la xarxa viària existent i la nova, i per la interconnexió dels serveis amb els preexistents.

L'execució de les obres definides implica realitzar l'enderroc del paviment en l'entroncament amb la rotonda al camí antic de Tordera així com l'enderroc de les aletes de sortida dels drenatges d'aigües pluvials existents sota la nau de logística amb la riera de Reixac.

A continuació es fa una descripció de les principals zones pavimentades a enderrocar.

- Paviments de formigó a voreres i aglomerat asfàltic a calçada a l'entroncament amb la rotonda
- Esbrossada i retirada d'arbrat
- Enderroc de les sortides del drenatges d'aigües pluvials existents

6.2 Moviments de terres

En primer lloc es realitzarà l'esbrossada del terreny i l'excavació de la capa vegetal, i es transportaran a l'abocador o zona d'acopi els productes que resultin d'aquestes operacions.

Tot seguit es realitzaran els desmunts i terraplens i simultàniament es podran compensar terres a judici de la direcció d'obres, a la vista dels resultats dels assaigs efectuats.

Es preveu una esplanació d'un sobreample d'un metre a cada banda de vial, que en el cas de desmunt quedarà com a cuneta.

Les condicions que han de complir els terraplens, la formació d'esplanada, l'excavació de rases; així com el sistema d'execució i la resta de característiques, s'indiquen convenientment als plànols de replanteig.

Les coordenades són UTM.

S'executaran les excavacions per formalitzar les noves caixes de pavimentació, d'acord amb la secció tipus, així com per executar les traces dels nous serveis previstos (clavegueram, enllumenat, telecomunicacions, mitja tensió i gas). Un cop completats els enderrocs es realitzarà el replanteig de nivells definitius i es realitzaran les operacions d'excavació i rebaix o de terraplenat necessàries per a la formació de la plataforma, així com l'excavació de les rases d'instal·lacions descrites en el projecte.

6.3 Pavimentació

El vial tindrà una secció total de 11m dels quals 7m corresponen a calçada amb dos carrils de circulació i dues voreres, la vorera nord de 2.70m i la vorera sud d'1.30m.

Els canvis de rasant longitudinals s'enllacen mitjançant acords parabòlics.

El projecte preveu l'excavació o terraplenat fins a la cota de la caixa de paviment a base de terres d'aportació esteses i compactades en capes de 25cm de gruix al 95%PM.

Es determina una categoria de trànsit per al nostre cas serà de tipus T2, amb un trànsit de vehicles pesats igual o superior a 200 vehicles i inferior a 800 vehicles. S'estima un percentatge de vehicles pesats entre el 4 i el 5%, amb el que el nombre diari de vehicles pesats estaria entre els 640 i 800 de vh/dia sobre un total de 16.000 vehicles/dia per sentit.

La Norma 6.1.I-C estableix tres categories d'esplanada, que queden determinades pel seu mòdul de comprensibilitat , tenint en compte que s'executarà una esplanació amb sòls seleccionats, segons la norma estableix un espessor mínim d'1 m per obtenir una categoria de l'esplanada de tipus E2, la categoria de trànsit serà una T2 i una secció tipus 221, amb un paquet de ferms de 25cm d'aglomerat i 25cm de base granular.

La calçada tindrà una caixa de pavimentació formada per:

- Esplanada millorada amb sòls seleccionats de 100cm
- Base de 25 cm de tot ú artificial compactat al 98% del P.M.
- 25 cm de mescla bituminosa, en tres capes, una base de 10 cm tipus AC32 BIN 50/70G, una capa intermitja de 9 cm AC22 BIN 50/70S i una de trànsit de 6cm AC16 BIN 50/70D tot amb els regs bituminosos entre capes corresponents.

Les voreres es pavimentaran amb 15 cm de formigó acabat fratassat, sobre base de 15 cm de tot-u artificial compactat al 95% del Pròctor Modificat, sobre una esplanada millorada de sòls seleccionats de 30cm de gruix. La vorera sud amb la riera de Reixa el formigó serà colorejat amb pols d'òxid.

Els passos de vianants seran deprimits i s'utilitzaran panot de botons i estriat d'acord amb la normativa d'accessibilitat vigent OM VIV/561/2010.

Les vorades i rigoles seran:

El límit amb la calçada estarà definit per vorada prefabricada de formigó tipus T3 de 15/17x28 cm amb rigola blanca de 30x30x8 cm.

Els límits de vorera s'encintaran amb vorada prefabricada de formigó tipus "tauló" de 10x20 cm.

6.4 Xarxes de serveis

6.4.1 Clavegueram

La xarxa projectada és separativa i els conductes utilitzats són de polietilè.

El present document defineix la xarxa de Pluvials i la xarxa de Residuals. No obstant, la xarxa d'aigües Residuals està inclosa el Pla Especial d'Infraestructures (PEI). Així doncs pressupostàriament s'ha inclòs a l'apartat **2. Pressupost obres incloses al PEI.**

Les aigües pluvials seran canalitzades fins a la riera de Reixac i les residuals, es connectaran a la xarxa municipal existent al camí antic de Tordera tal com s'especifica als plànols.

La xarxa de pluvials tindrà dos punts d'abocament, per una banda la canalització des de la nau existent fins la rotonda al camí antic de Tordera es connectarà a la xarxa existent que aboca les aigües a la riera de Reixac i la segona sortida serà des de l'extrem oest del vial fins el creuament amb el camí existent amb el límit amb la nau i abocarà les aigües a la riera prèvia execució d'una cambra de decantació de greixos i sòlids.

La xarxa d'aigües pluvials els col·lectors seran de tub de 630mm i 800mm de diàmetre nominal. Els col·lectors d'aigües residuals seran amb tub de PE de 500mm de diàmetre nominal. Tots els tubs aniran amb recobriment de formigó HM-20.

Es preveuen pous de registre, disposats a distàncies inferiors a 50 m i en tots els canvis de direcció. Les característiques dels tubs, embornals i pous s'especifiquen als plànols de detalls de la xarxa de clavegueram.

Es connectaran els drenatges existents sota la nau de logística a la nova xarxa de pluvials.

Les escomeses dels embornals es projecten amb tubs de ø 315 mm de PE, la connexió es realitzarà a pou.

Totes les tapes, marcs i reixes hauran d'estar homologades segons normativa UNE-EN 124 i amb segell AENOR RP000.23.

6.4.2 Enllumenat públic

L'enllumenat projectat esta format per 1 línia que es connectarà al nou quadre d'enllumenat situat a la vorera sud davant de l'ET existent a la nau de logística. Es preveu la legalització de la instal·lació.

Es preveu un sistema de control del consum (gestió Smart) per a l'enllumenat, amb un control individual sobre cada punt amb comunicació bidireccional: encesa, apagada, canvi de regulacions, programació d'escenaris especials, alarmes, control de consums...

El sistema de control serà punt a punt PLC i s'instal·larà al nou quadre de comandament una centraleta sistema Smart Night PLC amb mòdem GSM/GPRS amb font d'alimentació, antena i trafo d'intensitat.

L'enllumenat es col·locarà de manera unilateral amb una interdistància de 25m i serà amb bàculs troncocònics de 9m d'alçada. Les lluminàries seran de distribució simètrica amb difusor de vidre i cos d'aluminis fos, de 71W LED equipat amb mòdul de 32 LED i temperatura de color de 3500ºK.

Cada punt de llum inclou un node de control pel sistema Smart Night PLC i portarà la seva caixa de connexió a la base del bàcul, amb els seus borns i fusibles.

El cable serà de coure amb seccions de 4 x 10 mm2 armat amb coberta de PVC i un aïllament de polietilè reticular per una millor protecció contra la línia.

Els cables seran armats i col·locats dins de tubulars de PE de doble capa de Ø 80 mm i 4 de Ø 125 mm dins de dau protector de formigó en el pas sota la calçada. Es col·locaran arquetes de registre 60x60 cm amb tapa de fosa hidràulica C-250 en els canvis sobtats de direcció i en esteses llargues per facilitar l'estesa de cable.

La instal·lació d'enllumenat públic haurà de lliurar-se legalitzada segons la normativa del Reglament Electrotècnic de Baixa Tensió vigent. La potencia i caiguda de tensió de la present línia s'ha tingut en compte alhora de legalitzar la instal·lació executada.

La nova potència a instal·lar serà:

Línia 1: 31punts de llum de 71 w LED = 2.201 w

6.4.3 Aigua potable

La xarxa projectada correspon a la previsió del Pla Especial Urbanístic d'infraestructures dels sectors industrials nord amb data setembre de 2010, en el qual s'estableix una canalització d'aigua potable per la vorera del nou vial de polietilè, diàmetre nominal 355mm i de 10Atm. de pressió nominal.

Així doncs el present document defineix la xarxa d'Aigua potable però pressupostàriament s'ha inclòs a l'apartat **2. Pressupost obres incloses al PEI.**

S'han previst boques d'incendi tipus 100, la seva ubicació i nombre s'especifica als plànols de projecte.

6.4.4 Subministrament elèctric

Es preveu un circuit de mitja tensió per la vorera nord que es connectarà amb la xarxa soterrada existent que discorre tot el front amb la nau de logística. El nou circuit de mitja tensió donarà servei a les noves parcel·les industrials situades a la vorera nord com a continuació de la nau existent.

La xarxa de mitja tensió, es projectarà segons el Reglament Elèctric de BT i normes tècniques particulars de la companyia subministradora.

6.4.5 Telecomunicacions

La nova xarxa de telecomunicacions es connectarà a la xarxa existent a la rotonda de l'antic camí de Tordera, la canalització serà amb 400 tubs de 110mm de PVC. Es projecten arquetes tipus DF-II als creuaments i derivacions i del tipus MF-II per les escomeses a les noves parcel·les industrials.

La xarxa de telecomunicacions ha estat projectada d'acord amb les directrius de Telefònica.

6.4.6 Xarxa de gas

S'ha previst un predisseny de la xarxa de Gas Natural, només a efectes de reserva de l'espai necessari per a un futur prisma de canalització d'aquest servei.

Els trets bàsics serien que la xarxa de gas es connectarà a la xarxa existent davant la nau de logística i que la canonada prevista seria de 110 mm de PE per al subministrament de les noves parcel·les industrials.

El Pressupost no contempla dotació econòmica per a la implantació d'aquest servei.

6.5 Mobiliari urbà

Es col·locaran papereres trabucables de 60 litres de capacitat als nous passos de vianants.

6.6 Seguretat vial

Es preveu la senyalització tant horitzontal com vertical del vial, marcant els corresponents passos de vianants, amb faixes de 50cm d'amplada i amb una separació de 50 cm entre sí, les línies d'aturada de 40 cm d'amplada, les línies de 10cm discontinues de separació de carrils i de l'aparcament en cordó, els símbols de cediu el pas i zebrats a les illetes dels entroncaments amb les rotondes, així com les fletxes de sentit de circulació.

Es preveu també la senyalització vertical de l'entroncament amb les rotondes amb cediu el pas, rotonda, pas de vianants i perill intersecció amb rotonda.

Senyalització horitzontal

M 4.1: Línia de detenció

M 4.3: Marques transversals de pas de vianants sense semàfors.

M 7.3: Línia contínua de e=10cm de delimitació de zona d'aparcament.

M 6.5: Cediu el pas

M4.2: Línia aturada cediu el pas a=40cm

M 5.2: Fletxes sentit circulació

M 1.3: Línia separació de carrils a=10cm

Les marques vials definitives seran executades amb pintura acrílica amb microesferes de vidre. En concret la pintura utilitzada per les marques d'estacionament és acrílica amb una dosificació mínima de 720gr/m² i amb addició de partícules de vidre de cantells angulosos, amb una dosificació de 300 gr/m², per tal d'incrementar el coeficient de lliscament a un mínim de 0.48 SRT segons norma NLT-175.

Senyalització vertical

Com a norma general, i de cara a la seva visibilitat, els senyals verticals disposaran d'una alçada lliure sobre la calçada de 2,2 m. Les senyals verticals referents a la indicació de diferents espais i zones de pas interiors, es col·locaran seguint els plecs de prescripcions particulars en cada cas.

Les dimensions dels senyals són les següents: els senyals circulars tindran un diàmetre de 500 mm (circulació prohibida, prohibit girar a la dreta i/o a l'esquerra i prohibició d'estacionament) els quadrats tindran un costat de 600 mm . La reflectància dels senyals serà de nivell I.

A continuació es detallen el tipus de senyals verticals a col·locar en l'àmbit del Projecte:

R-1: Cediu el pas

R-402: Rotonda

P-13: Pas vianants

P-4: Intersecció amb rotonda

Els suports aniran ancorats a un dau de formigó i l'ancoratge mínim serà de 30cm.

La senyalització projectada compleix amb les disposicions i ordenances actuals sobre la matèria, recollides principalment en les normes i recomanacions següents:

- Norma 8.2-IC "marcas viales", de març de 1987.
- Norma 8.1-IC "señalización vertical", de desembre de 1999.

Per a la senyalització horitzontal definitiva serà convenient tenir en compte:

- La pintura a emprar serà acrílica ciutat sense donar reflectant amb microesferes de vidre.
- En el cas de pintar pas amb patilla sencera se li aplicarà component antilliscant.

En quant a la senyalització vertical caldrà tenir en compte:

- L'alçada lliure mínima serà de 2.60m.
- El pal serà de secció circular de diàmetre 60mm i d'alumini de 4mm d'espessor.
- Les senyals seran d'alumini HI nivell II de 2mm d'espessor

7. Supressió de barreres arquitectòniques

El present projecte compleix, en la mesura possible, allò establert per la "Orden VIV/561/2010, de 1 de febrero, por la que se desarrolla el documento técnico de condiciones básicas de accesibilidad y no discriminación para el acceso y utilización de los espacios públicos urbanizados".

Els guals peatonals es realitzaran segons les indicacions de l'article 20 de la ordre, així com els requisits dels paviments de les voreres seran podotàctils i amb les característiques assenyalades a l'article 45 de la mateixa ordre.

A mode de resum les principals adaptacions recollides son:

- Guals en els passos de vianants amb pendents reduïdes.
- Bandes per a invidents en els passos de vianants.
- Voreres amb amplades suficients lliures d'obstacles.
- Pendents transversals a un 2% màxim.

8. Normativa vigent aplicable al projecte

La redacció del projecte d'urbanització ha tingut en compte, a més de les que figuren al Plec de prescripcions tècniques, les disposicions i normes aconsellables per a obres d'urbanització que es relacionen a continuació:

A. Textes generals

- **Llei 30/2007 30/10/07** de Contractes del Sector Públic (LCSP)

BOE 03/11/07

- **Reial Decret 817/2009 08/05/09 del Reglament de la Llei de Contractes del Sector Públic (LCSP)**

BOE 15/05/09

- **Llei 34/2010 95/08/10 de modificació de la Llei 30/2007 LCSP**

BOE 09/08/10

B. Genèric d'urbanització

- **Llei 3/2012 Modificació del Text refós de la Llei d'urbanisme**

(DOGC 29/2/2012)

- **Decret Legislatiu 1/2005 Text refós de la Llei d'urbanisme**

(DOGC núm. 4436 de 26/07/2005)

- **Decret 305/2006 , de 18 de juliol, pel qual s'aprova el Reglament d'urbanisme**

(DOGC 24/7/2006)

- **CódigoTécnico de la Edificación DB SI 5 Seguridad en caso de incendio. Intervención de los bomberos**

RD 314/2006, de 17 de març de 2006 (BOE 28/03/2006) modificat per RD 1371/2007 (BOE 23/10/2007), Orden VIV 984/2009 (BOE 23/4/2009) i les seves correccions d'errades (BOE 20/12/2007 i 25/1/2008). RD 173/10 pel que es modifica el Codi tècnic de l'edificació, en matèria d'accessibilitat i no discriminació a persones con discapacitat. (BOE 11.03.10;

- **Reglamento de seguridad en caso de incendio en establecimientosindustriales.**

RSCIEI. Anexo II

RD 2267/2004, (BOE: 17/12/2004)

- **Decret 123/2005**, de mesures de prevenció dels incendis forestals en les urbanitzacions sense continuïtat immediata amb la trama urbana.

(DOGC núm. 4407 de 16/06/2005)

- **Llei 20/1991** de promoció de l'accessibilitat i de supressió de barreres arquitectòniques.

Capítol 1: Disposicions sobre barreres arquitectòniques urbanístiques

(DOGC núm. 1526 de 4/12/1991)

- **Decret 135/1995** de desplegament de la Llei 20/1991, de promoció de l'accessibilitat i de supressió de barreres arquitectòniques, i d'aprovació del **Codi d'accessibilitatde Catalunya** (Capítol 2: Disposicions sobre barreres arquitectòniques urbanístiques –BAU-)

(DOGC núm. 2043 de 28/04/1995)

- **Reial Decret 505/2007**, pel qual s'aproven les condicions bàsiques d'accessibilitat i no discriminació de les persones amb discapacitat per a l'accés i utilització dels espais públics urbanitzats i edificacions.

(BOE 11/05/2007)

- **Llei 9/2003**, de mobilitat

(DOGC 27/6/2003)

- **Ordre VIV/561/2010**: Document tècnic de condicions d'accessibilitat als espais públics urbanitzatz

C. Vialitat

- **Ordre FOM/3460/2003**, de 28 de noviembre, por la que se aprueba la norma 6.1-IC "Secciones de firme", de la instrucción de Carreteras.

(BOE núm. 297 de 12/12/2003)

- **Ordre FOM/3459/2003**, de 28 de noviembre, por la que se aprueba la norma 6.3-IC: "Rehabilitación de firmes", de la Instrucción de carreteras.

(BOE núm. 297 de 12/12/2003)

- **Ordre 27/12/1999**, Norma 3.1-IC. "Trazado, de la Instrucción de carreteras"
- (BOE núm. 28 de 2/02/2000)
- **Orden de 14/05/1990** por la que se aprueba la Instrucción de carreteras 5.2-IC "Drenaje superficial"

(BOE 17/09/1990)

- **UNE-EN-124 1995**. Dispositivos de cubrimiento y de cierre para zonas de circulaciónutilizadas por peatones y vehículos. Principios de construcción, ensayos de tipo, marcado, control de calidad.
- **Ordre 2/07/1976, "PG-3/88, Pliego de PrescripcionesTécnicas Generales para obras de carreteras"**

(BOE núm. 162 i 175 de 2/07/1976 i 7/07/1976 respectivament).

Posteriors modificacions:

Ordre Circular 292/86 T, de maig de 1986

Ordre Ministerial 31/07/86 (BOE 5/09/86)

Ordre Circular 293/86 T.

Ordre Circular 294/87 T., de 23/12/87.

Ordre Circular 295/87 T

Ordre Ministerial de 21/01/88 (BOE 3/02/88) sobre modificació de determinats articles del Plec de Prescripcions Tècniques Generals per a Obres de Carreteres i Ponts. (Modificació pasa a denominar-se PG-4)

Ordre Circular 297/88 T., de 29/03/88.

Ordre Circular 299/89.

Ordre Ministerial de 8/05/89 (BOE 18/05/89), modificació de determinats articles del PG.

Ordre Ministerial de 18/09/89 (BOE 910/89)

Ordre Circular 311/90 , de 20 de març.

Ordre Circular 322/97, de 24 de febrer.

Ordre Circular 325/97, de 30/12/97.

Ordre Ministerial de 27/10/99 pel que s'actualitzen determinats articles del Plec de Prescripcions Tècniques Generals per a obres de Carreteres i ponts en el relatiu a conglomerants hidràulics i lligants hidrocarbonats (BOE 22/1/2000).

Ordre Ministerial de 28/10/1999 pel que s'actualitzen determinats articles del Plec de Prescripcions Tècniques Generals per a obres de Carreteres i ponts en el relatiu a senyalització, balissament i sistemes de contenció de vehicles (BOE 28/01/2000).

Ordre Circular 326/2000, de 17 de febrer.

Ordre Circular 5/2001, de 24 de maig.

Ordre Ministerial FOM/475/2002, de 13 de febrer, per la que s'actualitzen determinats articles del Plec de Prescripcions Tècniques Generals per a Obres de Carreteres i Ponts relatius a formigons i acers. (BOE 6/03/2002)
Ordre Ministerial FOM 1382/2002, de 16 de maig, per la que se actualitzen determinats articles del Plec de Prescripcions Tècniques Generals per a Obres de Carreteres i ponts relatius a la construcció d'explanacions, drenatges i fonaments (BOE, de l'11 de juliol).
Ordre Circular 8/01.
Ordre FOM/891/2004, de l'1 de març, per la que s'actualitzen determinats articles del Plec de prescripcions tècniques generals per a obres de carreteres i ponts, relatius a ferms i paviments.

- **Ordenança d'obres** i d'instal·lacions de serveis en el domini públic municipal de la ciutat de Barcelona.

(BOP núm. 122 de 22/05/1991)

D. <u>Genèric d'instal·lacions urbanes</u>

- **Decret 120/1992** del Departament d'Indústria i Energia de la Generalitat de Catalunya: Característiques que han de complir les proteccions a instal·lar entre les xarxes dels diferents subministraments públics que discorren pel subsòl.

(DOGC núm. 1606 de 12/06/1992)
Decret 196/1992 del Departament d'Indústria i Energia de la Generalitat de Catalunya pel que es modifica l'apartat a) del preàmbul i el punt 1.2 de l'article 1 del Decret 120/1992.
(DOGC núm. 1649 de 25/09/1992)

- **Ordenança d'obres i d'instal·lacions de serveis** en el domini públic municipal de la ciutat de Barcelona.

(BOP núm. 122 de 22/05/1991)

- **Especificacions Tècniques** de les companyies subministradores dels diferents serveis.
- **Normes UNE** de materials, sistemes o mètodes de col·locació i càlcul

E. <u>Xarxes de proveïment d'aigua potable</u>

- **Reial Decret 606/2003**, de 23 de maig de 2003, modificació del Reglament de domini públic hidràulic.

(BOE 6/6/2003)

- **Decret Legislatiu 3/2003**, de 4 de novembre de 2003, Text refós legislació en matèria d'aigües de Catalunya

(DOGC 21/11/2003)

- **Real Decreto 140/2003,** de 7 de febrer, por el que se establecen los criteriossanitarios de la calidad del agua i el consumo humano

(BOE 21/02/2003)

- **Real Decreto Legislativo 1/2001** de 20 de julio, por el que se aprueba el textorefundido de la Ley de aguas.

(BOE 24/07/01)

- **Llei 6/1999,** de 12 de juliol, d'ordenació, gestió i tributació de l'aigua.

(DOGC 22/07/99)

- **Ordre 28/07/1974,** s'aprova el "Pliego de prescripcionestécnicas generales para tuberías de abastecimiento de agua

(BOE núm. 236 i 237 de 2/10/1974 i 3/10/1974 respectivament)

- **Norma Tecnològica NTE-IFA/1976,** "Instalaciones de fontanería: Abastecimiento"
- **Norma Tecnològica NTE-IFR/1974,** "Instalaciones de fontanería: Riego"
- **Reglament general del servei metropolità d'abastament domiciliari d'aigua a l'àmbit metropolità**

Consell metropolità de 13/03/2003 i rectificacions posteriors
Hidrants d'incendi

- **Real Decret 1942/1993** pel que s'aprova el "Reglamento de Instalaciones de Protección contra incendios"

(BOE núm. 298 de 14/12/1993)

F. <u>Xarxes de sanejament</u>

- **Decret 130/2003**, de 13 de maig, pel qual s'aprova el Reglament dels serveis públics de sanejament

(DOGC núm. 3894 de 29/05/2003)

- **Real Decreto-Ley 11/1995**, de 28 de desembre, pel qual s'estableixen les normes aplicables al tractament de les aigües residuals urbanes.

(BOE núm. 312 de 20/12/1995)

- **Ordre 15/09/1986.** "Tuberías.Pliego de PrescripcionesTécnicas Generales para Tuberías de Saneamiento de Poblaciones".

(BOE núm. 228 de 23/09/1986)
<u>Àmbit municipal o supramunicipal:</u>

- **Reglament metropolità d'abocaments d'aigües residuals**.

(Àrea metropolitana de Barcelona)
(BOPB núm. 142, de 14/06/2004)

- **Ordenança General del Medi Ambient Urbà** del municipi de Barcelona

Títol V: Sanejament d'aigües residuals i pluvials
(BOPB núm. 143, de 16/06/1999, correcció d'errades BOP núm. 181 de 30/07/1999)

G. <u>Xarxes de distribució de gas canalitzat</u> *(a títol informatiu)*

- **Real Decreto 919/2006 "**Reglamento técnico de distribución y utilización de combustibles gaseosos y susinstruccionescomplementarias":

(BOE 4/09/2006)
ITC-ICG 01 Instalaciones de distribución de combustibles gaseosos por canalización
ITC-ICG 03 Instalaciones de almacenamiento de gases licuados del petróleo (GLP) en depósitosfijos

- **Ordre 18/11/1974** s'aprova el "Reglamento de redes y acometidas de combustibles gaseosos.

Ordre 26/10/1983 modifica la Ordre 18/11/74, per la que s'aprova el "Reglamento de redes y acometidas de combustibles gaseosos" derogat en tot allò que contradiguin o s'oposin al que es disposa al "Reglamento técnico de distribución y utilización de combustibles gaseosos y susinstruccionestècnicascomplementarias", aprovat pel RD 919/2006

- **Real Decret 2913/1973**, "Reglamento general del serviciopúblico de gases combustibles"

(BOE 21/11/1973, modificació BOE 21/5/75; 20/2/84) derogat en tot allò que contradiguin o s'oposin al que es disposa al "Reglamento técnico de distribución y utilización de combustibles gaseosos y susinstruccionestècnicascomplementarias", aprovat pel RD 919/2006

H. Xarxes de distribució d'energia elèctrica

General

- **Llei 54/1997** del Sector elèctric
- **Real Decret 1955/2000**, pel que es regulen les activitats de transport, distribució comercialització d'instal·lacions d'energia elèctrica.

(BOE núm. 310 de 27/12/2000) correcció d'errades (BOE 13/03/2001)

Alta Tensió

- **Real Decreto 223/2008** "Condiciones técnicas y garantías de seguridad en líneaseléctricas de alta tensión y susinstruccionestécnicascomplementarias, ITC-LAT 01 a 09"

(BOE: 19/3/2008). En vigor des del 19.03.2008.

- **Resolució ECF/4548/2006**, de 29 de desembre. Normes tècniques particulars de Fecsa-Endesa relatives a les instal·lacions de xarxa i a les instal·lacions d'enllaç. (DOGC núm. 4827 de 22/2/2007).

NTP - LAMT Línies aèries de mitjana tensió
NTP - LSMT Línies subterrànies de mitjana tensió

Baixa Tensió

- **Real Decreto 842/2002** por el que se aprueba el Reglamento Electrotécnico de BajaTensión.

(BOE núm. 224 18/09/2002)

En particular:

ITC BT-06 Redesaéreas para distribución en bajatensión
ITC BT-07 Redessubterráneas para distribución en bajatensión
ITC BT-08 Sistemas de conexión del neutro y de las masas en redes de distribución
ITC-BT-09 Instalaciones de alumbrado exterior
ITC BT-10 Previsión de cargas para suministros en bajatensión
ITC BT-11 Redes de distribución de energíaeléctrica. Acometidas

- **Resolució ECF/4548/2006**, de 29 de desembre. Normes tècniques particulars de Fecsa-Endesa relatives a les instal·lacions de xarxa i a les instal·lacions d'enllaç (DOGC núm. 4827 de 22/2/2007)

NTP - LABT Línies aèries de baixa tensió
NTP - LSBT Línies subterrànies de baixa tensió

Centres de Transformació

- **Real Decret 3275/1982**, "Reglamento sobre condiciones técnicas y garantías de seguridad en centraleseléctricas y centros de transformación"

(BOE núm. 288 de 1/12/1982, Correcció d'errors BOE núm. 15 de 18/01/83)

- **Ordre de 6/07/1984**, s'aprova les "InstruccionesTécnicasComplementarias ITC-MIE-RAT, del Reglamento sobre condiciones técnicas y garantías de seguridad en centraleseléctricas y centros de transformación"

(BOE núm. 183 de 01/08/1984)

- **Resolució 19/06/1984: "**Ventilación y acceso de ciertoscentros de transformación".

(BOE núm. 152 de 26/06/1984)

- **Resolució ECF/4548/2006**, de 29 de desembre. Normes tècniques particulars de Fecsa-Endesa relatives a les instal·lacions de xarxa i a les instal·lacions d'enllaç (DOGC núm. 4827 de 22/2/2007)

NTP – CT Centres de transformació en edificis
NTP – CTR Centres de transformació l'entorn rural

Enllumenat públic

- **Real Decreto 1890/2008** Reglamento de eficienciaenergética en instalaciones de alumbrado exterior y susinstruccionestécnicascomplementarias EA-01 a EA-07.

(BOE núm. 279 de 19/11/2008)

- **Llei 6/2001,** d'ordenació ambiental de l'enllumenat per a la protecció del medi ambient

(DOGC 12/06/2001)

- **Real Decreto 842/2002** por el que se aprueba el Reglamento Electrotécnico de BajaTensión, ITC-BT-09 Instalaciones de alumbrado exterior.

(BOE núm. 224 de 18/09/2002)

- **Norma Tecnològica NTE-IEE/1978**. "Instalaciones de electricidad: Alumbrado exterior".

I. Xarxes de telecomunicacions

- Especificacions tècniques de les Companyies

Normativa aplicable als projectes d'edificació

E1. TEXTOS GENERALS

-LLEI DE CONTRACTES DE LES ADMINISTRACIONS PÚBLIQUES
Llei 13/95 Jef. d'Estat BOE 19.05.95
- PLEC CLÀUSULES ADMINISTRATIVES PER A LA CONTRACTACIÓ D'OBRES DE L'ESTAT D 3854/70 31.12. MOP BOE 16.02.71
-DESENVOLUPAMENT PARCIAL DE LA LLEI 13/95 RD 390/96 MEH BOE 21.03.77

E2. NORMATIVA TÈCNICA GENERAL D'EDIFICACIÓ

Aspectesgenerals

Ley de Ordenación de la Edificación, LOE

Ley 38/1999 (BOE: 06/11/99),modificació: Ley 52/2002,(BOE 31/12/02). Modificada pels Pressupostos generals de l'estat per a l'any 2003. art. 105 i la Ley 8/2013 (BOE 27/6/2013)

Código Técnico de la Edificación, CTE

RD 314/2006, de 17 de març de 2006 (BOE 28/03/2006) modificat per RD 1371/2007 (BOE 23/10/2007), Orden VIV 984/2009 (BOE 23/4/2009) i les seves correccions d'errades (BOE 20/12/2007 i 25/1/2008). RD 173/10 pel que es modifica el Codi tècnic de l'edificació, en matèria d'accessibilitat i no discriminació a persones con discapacitat. (BOE 11.03.10), la Ley 8/2013 (BOE 27/6/2013) i la Orden FOM/ 1635/2013, d'actualització del DB HE (BOE 12/09/2013) amb correcció d'errades (BOE 08/11/2013)

Desarrollo de la Directiva 89/106/CEE de productos de la construcción
RD 1630/1992 modificat pel RD 1328/1995. *(marcatge CE dels productes, equips i sistemes)*

Normas para la redacción de proyectos y dirección de obras de edificación

D 462/1971 (BOE: 24/3/71)modificat pel RD 129/85 (BOE: 7/2/85)

Normas sobre el libro de Ordenes y asistencias en obras de edificación

O 9/6/1971 (BOE: 17/6/71) correcció d'errors (BOE: 6/7/71) modificada per l'O. 14/6/71(BOE: 24/7/91)

Libro de Ordenes y visitas

D 461/1997, de 11 de març

Certificado final de dirección de obras

D 462/1971 (BOE: 24/3/71)

Normatives de productes, equips i sistemes (no exhaustiu)

Disposiciones para la libre circulación de los productos de construcción

RD 1630/1992, de 29 de desembre, de transposición de la Directiva 89/106/CEE,modificat pel RD 1329/1995.

Clasificación de los productos de construcción y de los elementos constructivos en función de sus propiedades de reacción y de resistencia frente al fuego

RD 312/2005 (BOE: 2/04/2005) i modificació per RD 110/2008 (BOE: 12.02.2008)

Actualización de las fichas de autorización de uso de sistemas de forjados

R 30/1/1997 (BOE: 6/3/97). *Sempre que no hagin de disposar de marcatge CE, segons estableix l'EHE-08.*

RC-92 Instrucción para la recepción de cales en obras de rehabilitación de suelos

O 18/12/1992 (BOE: 26/12/92)

UC-85 recomanacions sobre l'ús de cendres volants en el formigó

O 12/4/1985 (DOGC: 3/5/85)

RC-08 Instrucción para la recepción de cementos

RD 956/2008 (BOE: 19/06/2008), correcció d'errades (BOE: 11/09/2008)

Criteris d'utilització en l'obra pública de determinats productes utilitzats en l'edificació

R 22/6/1998 (DOGC: 3/8/98)

Gestió de residus de construcció i enderrocs

Text refós de la Llei reguladora dels residus

Decret Legislatiu 1/2009, de 21 de juliol (DOGC 28/7/2009)

Regulador de la producción y gestión de los residuos de construcción y demolición

RD 105/2008, d'1 de febrer (BOE 13/02/2008)

Programa de gestió de residus de la construcció de Catalunya (PROGROC), es regula la producció i gestió de residus de la construcció i demolició, i el cànon sobre la deposició controlada dels residus de la construcció.

D 89/2010, 26 juliol, (DOGC 6/07/2010)

Operaciones de valorización y eliminación de residuos y la lista europea de residuos

O MAM/304/2002, de 8 febrer (BOE 16/3/2002)

Residuos y suelos contaminados

Llei 22/2011 , de 28 de juliol (BOE 29/7/2011)

9. Pressupost

El pressupost d'execució material ascendeix a la quantitat de 965.160,47 € el qual incrementat amb el 13% de despeses generals i el 6% de benefici industrial dona un pressupost per a contracta d'1.148.540,96 € que amb el 21% d'IVA dona un pressupost global per a contracta de 1.389.734,56 € (UN MILIÓ TRES-CENTS VUITANTA-NOU MIL SET-CENTS TRENTA-QUATRE EUROS AMB CINQUANTA-SIS CÈNTIMS).

Barcelona, novembre de 2018

ORIOL ADEMÀ / ALFONS CANELA / JAVIER COMELLA

ADEMÀ CANELA COMELLA
arquitectes associats S.L.P.

PROJECTE BÀSIC D'URBANITZACIÓ VIAL DE CONEXIÓ ENTRE ELS SECTORS 27 I 36
PALAFOLLS

PLÀNOLS

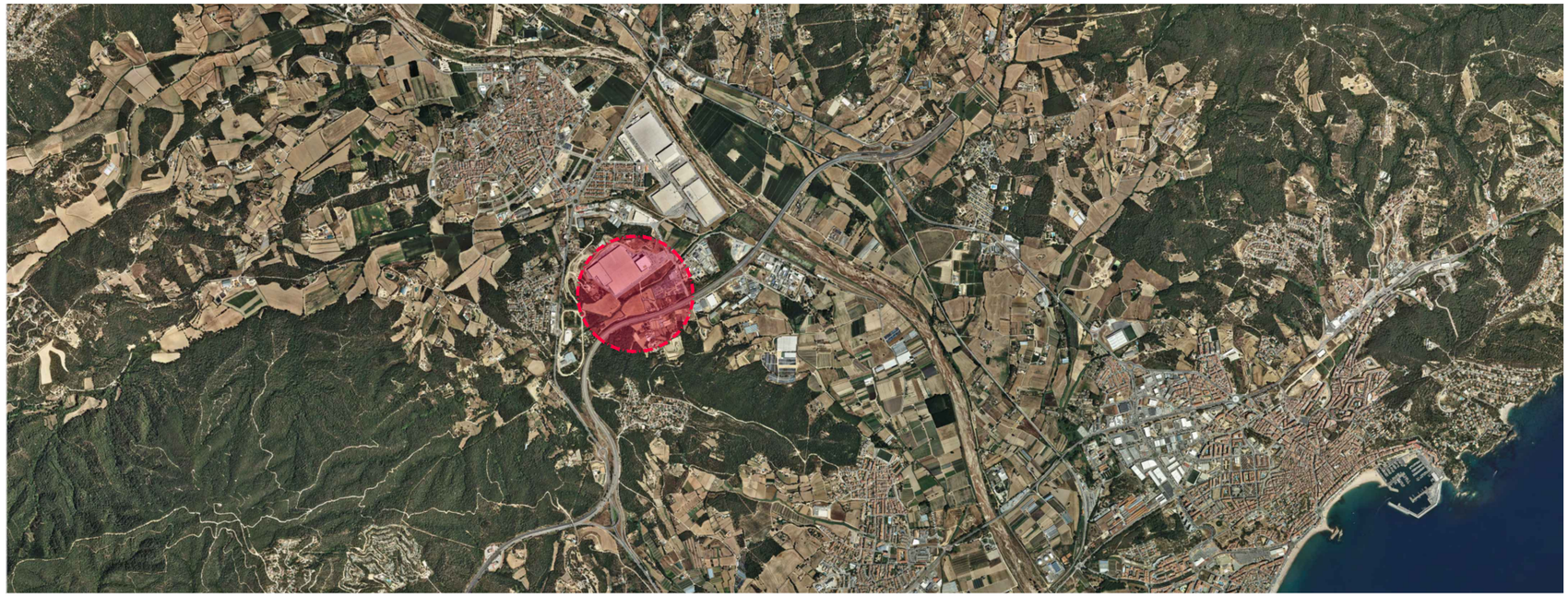

ÀMBIT PROJECTE URBANITZACIÓ

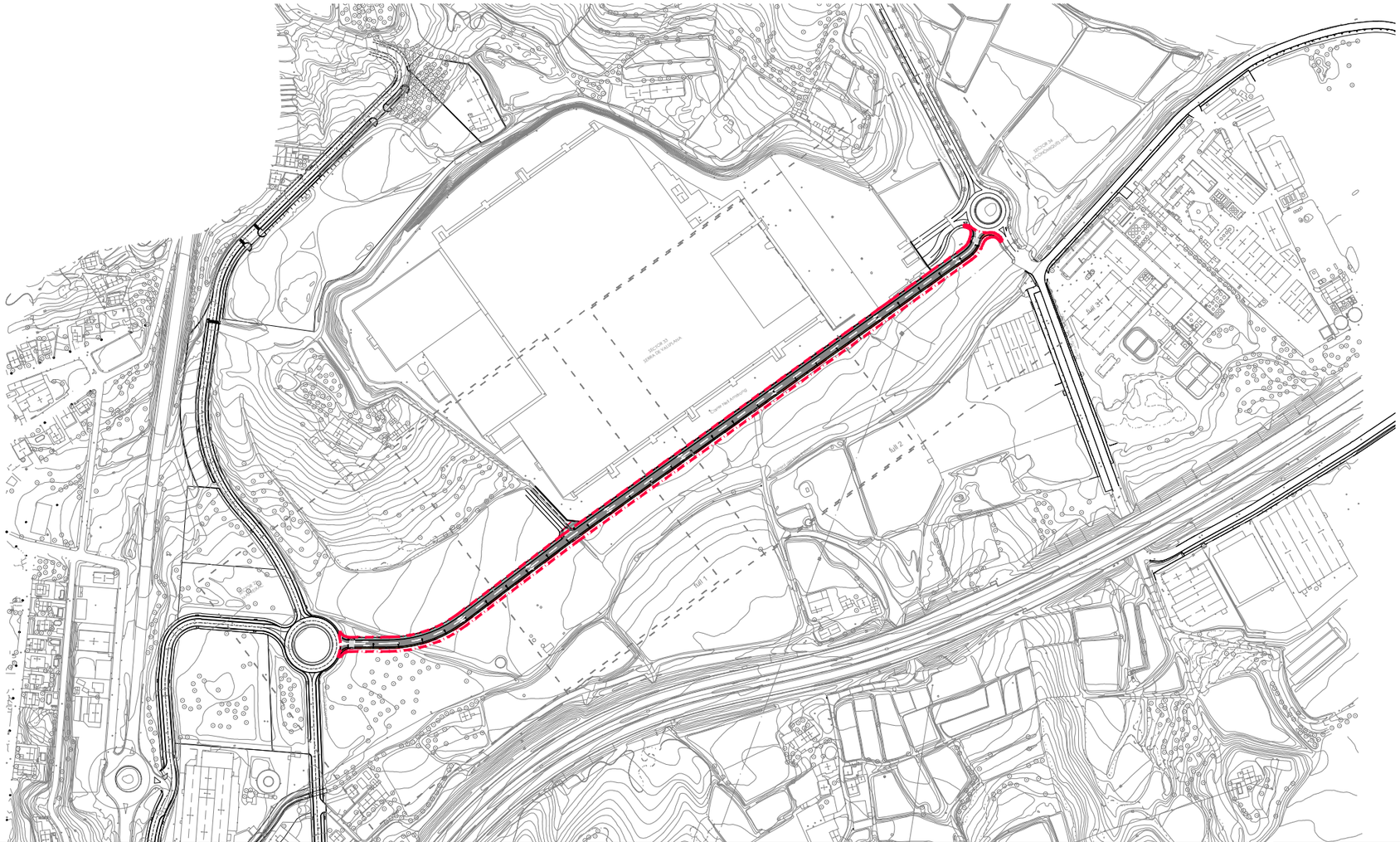

Nº plànol	Descripció plànol	Nº fulls	Escala
01	SITUACIÓ I EMPLAÇAMENT	1	1/5.000
02	PLANEJAMENT VIGENT	1	1/2.500
03	PLANTA GENERAL	1	1/2.500
04	ESTAT A CTUAL	4	1/2.500-1/1.000
05	ENDERROCS	4	1/2.500-1/1.000
06	REPLANTEIG I DEFINICIÓ GEOMÈTRICA	4	1/2.500-1/1.000
07	PERFIL LONGITUDINAL	1	1/1.000
08	PAVIMENTACIÓ	4	1/2.500-1/1.000
09	SECCIONS TIPUS	1	1/100
10	DETALLS PAVIMENTACIÓ	2	varis
11	XARXA CLAVEGUERAM	8	1/2.500-1/1.000
12	DETALLS CLAVEGUERAM	3	varis
13	XARXA D'ABASTAMENT D'AIGUA POTABLE	4	1/2.500-1/1.000
14	DETALLS D'ABASTAMENT D'AIGUA POTABLE	2	varis
15	XARXA DE MITJA TENSIÓ	4	1/2.500-1/1.000
16	DETALLS MITJA TENSIÓ	1	varis
17	XARXA D'ENLLUMENAT PÚBLIC	4	1/2.500-1/1.000
18	DETALLS ENLLUMENAT PÚBLIC	3	varis
19	XARXA DE TELECOMUNICACIONS	4	1/2.500-1/1.000
20	DETALLS TELECOMUNICACIONS	2	varis
21	XARXA DE GAS	4	1/2.500-1/1.000
22	DETALLS GAS	1	varis
23	PLANTA SENYALITZACIÓ	4	1/2.500-1/1.000
24	DETALLS SENYALITZACIÓ	2	varis

Ajuntament de Palafolls

AUTOR:
ORIOL ADEMÀ ALFONS CANELA JAVIER COMELLA
ADEMÀ CANELA COMELLA ARQUITECTES ASSOCIATS, S.L.P.

PROJECTE D'URBANITZACIÓ DEL VIAL DE CONNEXIÓ ENTRE ELS SECTORS 27 I 36 PALAFOLLS

novembre 2018

PROJECTE BÀSIC

PLÀNOL:
SITUACIÓ II EMPLAÇAMENT

ARXIU:
01 vial connexió_sit.dwg

ESCALA:
1/5.000 (A3) - 1/2.500 (A1)

N

NÚM:
01

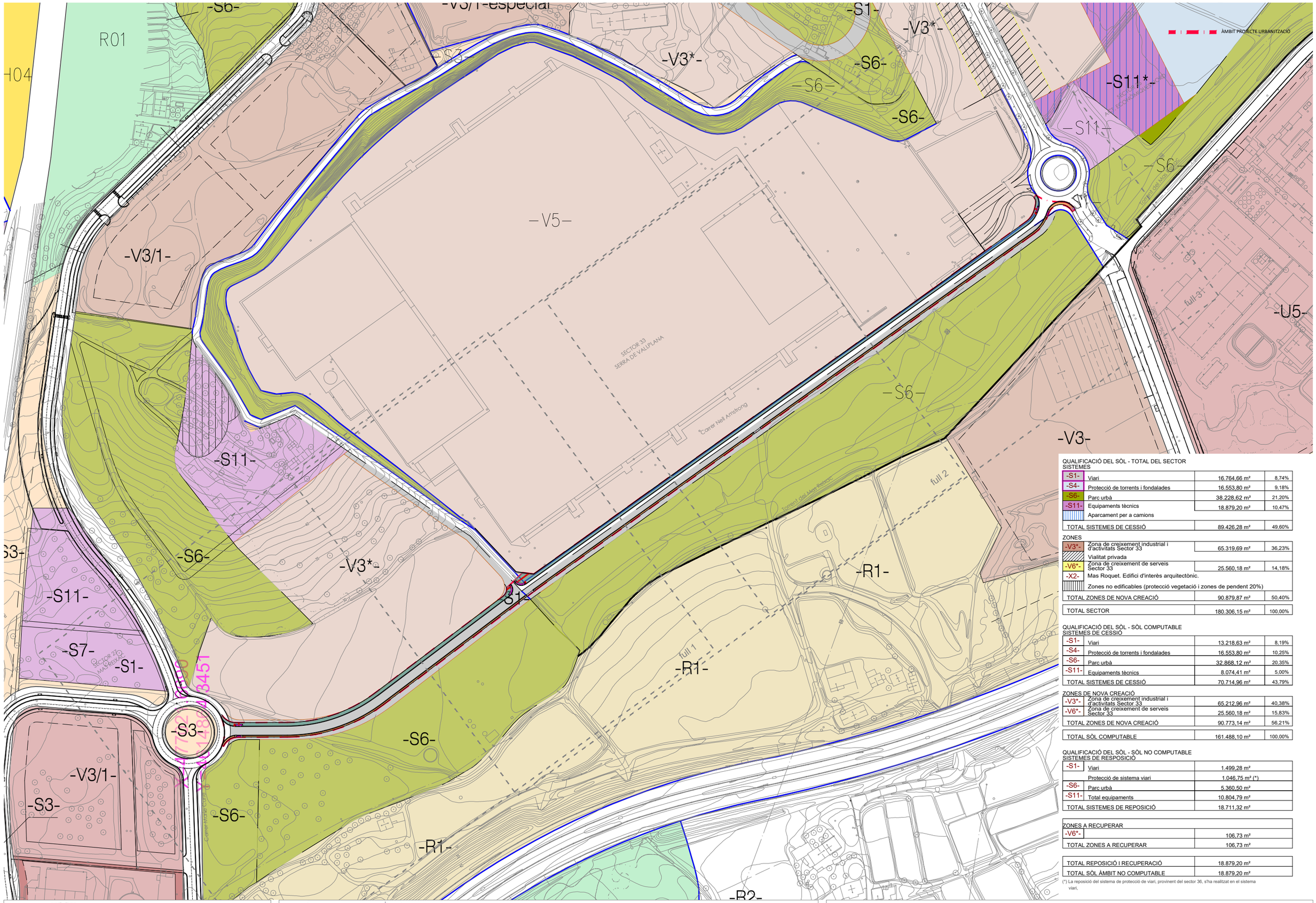

QUALIFICACIÓ DEL SÒL - TOTAL DEL SECTOR

SISTEMES

-S1-	Viari	16.764,66 m²	8,74%
-S4-	Protecció de torrents i fondalades	16.553,80 m²	9,18%
-S6-	Parc urbà	38.228,62 m²	21,20%
-S11-	Equipaments tècnics	18.879,20 m²	10,47%
	Aparcament per a camions		
TOTAL SISTEMES DE CESSIÓ		89.426,28 m²	49,60%

ZONES

-V3*-	Zona de creixement industrial i d'activitats Sector 33	65.319,69 m²	36,23%
	Vialitat privada		
-V6*-	Zona de creixement de serveis Sector 33	25.560,18 m²	14,18%
-X2-	Mas Roquet. Edifici d'interès arquitectònic.		
	Zones no edificables (protecció vegetació i zones de pendent 20%)		
TOTAL ZONES DE NOVA CREACIÓ		90.879,87 m²	50,40%
TOTAL SECTOR		180.306,15 m²	100,00%

QUALIFICACIÓ DEL SÒL - SÒL COMPUTABLE

SISTEMES DE CESSIÓ

-S1-	Viari	13.218,63 m²	8,19%
-S4-	Protecció de torrents i fondalades	16.553,80 m²	10,25%
-S6-	Parc urbà	32.868,12 m²	20,35%
-S11-	Equipaments tècnics	8.074,41 m²	5,00%
TOTAL SISTEMES DE CESSIÓ		70.714,96 m²	43,79%

ZONES DE NOVA CREACIÓ

-V3*-	Zona de creixement industrial i d'activitats Sector 33	65.212,96 m²	40,38%
-V6*-	Zona de creixement de serveis Sector 33	25.560,18 m²	15,83%
TOTAL ZONES DE NOVA CREACIÓ		90.773,14 m²	56,21%
TOTAL SÒL COMPUTABLE		161.488,10 m²	100,00%

QUALIFICACIÓ DEL SÒL - SÒL NO COMPUTABLE

SISTEMES DE RESPOSICIÓ

-S1-	Viari	1.499,28 m²
	Protecció de sistema viari	1.046,75 m² (*)
-S6-	Parc urbà	5.360,50 m²
-S11-	Total equipaments	10.804,79 m²
TOTAL SISTEMES DE REPOSICIÓ		18.711,32 m²

ZONES A RECUPERAR

-V6*-		106,73 m²
TOTAL ZONES A RECUPERAR		106,73 m²

TOTAL REPOSICIÓ I RECUPERACIÓ	18.879,20 m²
TOTAL SÒL ÀMBIT NO COMPUTABLE	18.879,20 m²

(*) La reposició del sistema de protecció de viari, provinent del sector 36, s'ha realitzat en el sistema viari,

Ajuntament de Palafolls

AUTOR:
ORIOL ADEMÀ ALFONS CÀNELA JAVIER COMELLA
ADEMÀ CÀNELA COMELLA ARQUITECTES ASSOCIATS, S.L.P.

PROJECTE D'URBANITZACIÓ DEL VIAL DE CONNEXIÓ ENTRE ELS SECTORS 27 I 36 PALAFOLLS

novembre 2018

PROJECTE BÀSIC

PLÀNOL: PLANEJAMENT VIGENT

ARXIU: 02 vial connexió_pat.dwg

ESCALA: 1/2.500 (A3) - 1/1.250 (A1)

N

NÚM: **02**

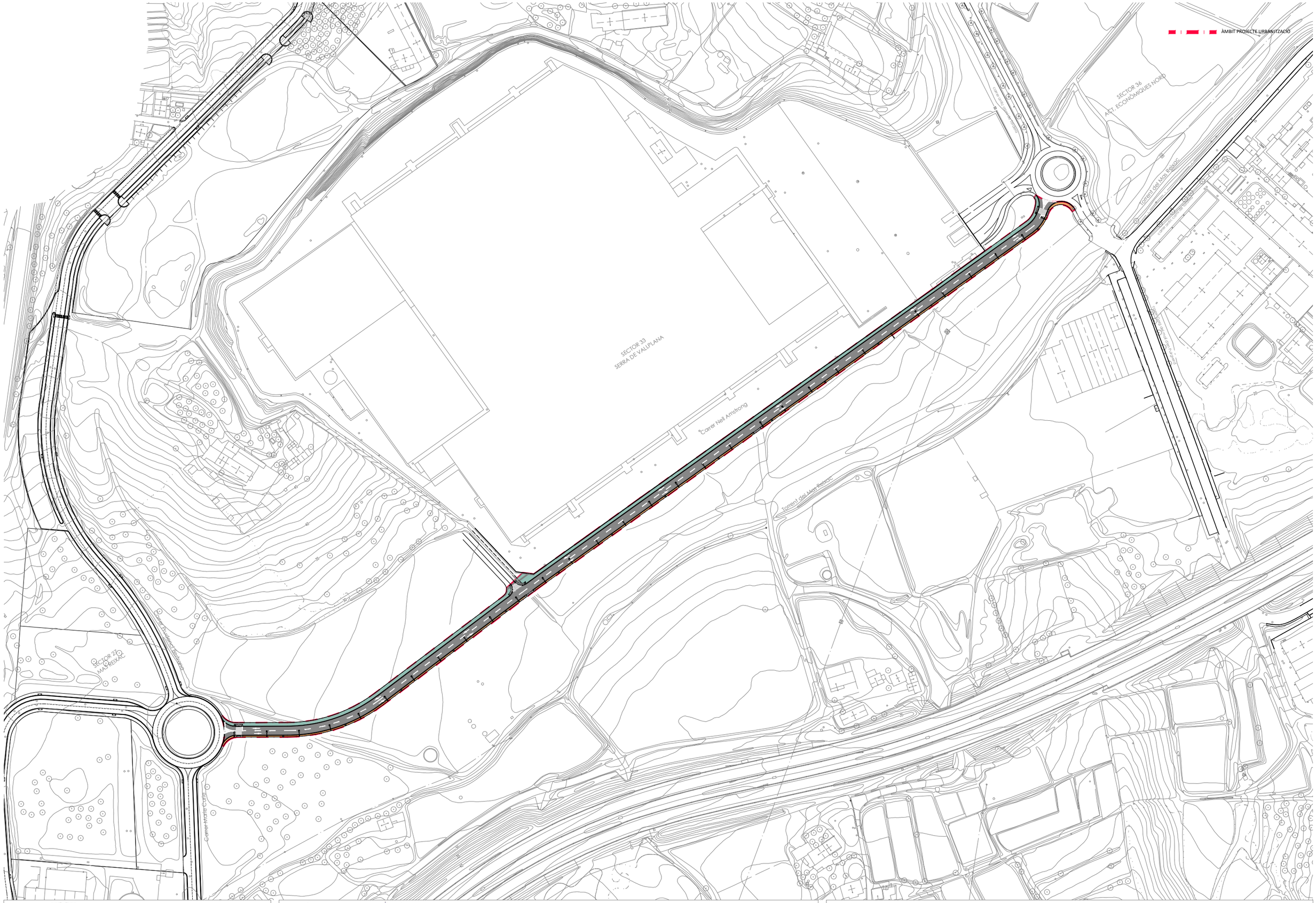

Ajuntament de Palafolls

AUTOR:
ORIOL ADEMÀ ÀLFONS CANELA JAVIER COMELLA
ADEMÀ CANELA COMELLA ARQUITECTES ASSOCIATS, S.L.P.

PROJECTE D'URBANITZACIÓ DEL VIAL DE CONNEXIÓ ENTRE ELS SECTORS 27 I 36 PALAFOLLS

novembre 2018

PROJECTE BÀSIC

PLÀNOL:
PLANTA GENERAL

ARXIU:
03 vial connexió_ord.dwg

ESCALA:
1/2.500 (A3) - 1/1.250 (A1)

N

NÚM:
03

ÀMBIT PROJECTE URBANITZACIÓ

Costes del Roquet

Bershka Centro Logístico

SECTOR 33
SERRA DE VALLPLANA

Pla de Can Roquet

Carrer Nell Armstrong

Carrer de Tordera - Rubió i Ors

Carrer de Joan Fuster

Carrer de Joan Miró

Carrer de Pau Casals

Carrer de Joaquim Rodrigo

Carrer de Joan Maragall

Carrer de Joan Salvat-Papasseit

Carrer de Joan Oliver

Carrer de Joan Brossa

Carrer de Joan Vinyoli

Carrer de Joan Margarit

Carrer de Joan Perucho

Carrer de Joan Sales

Carrer de Joan Coromines

Carrer de Joan Triadú

Carrer de Joan Ramon Resina

Carrer de Joan Ramon Benaprés

Carrer de Joan Ramon Benaprés

Carrer de Joan Ramon Benaprés

ÀMBIT PROJECTE URBANITZACIÓ

Ajuntament de Palafolls

AUTOR:
ORIOL ADEMÀ ALFONS CANELA JAVIER COMELLA
ADEMÀ CANELA COMELLA ARQUITECTES ASSOCIATS, S.L.P.

PROJECTE D'URBANITZACIÓ DEL VIAL DE CONNEXIÓ ENTRE ELS SECTORS 27 I 36 PALAFOLLS

novembre 2018

PROJECTE BÀSIC

PLÀNOL:
TOPOGRAFIA I ESTAT ACTUAL

ARXIU:
04 vial connexió_top.dwg

ESCALA:
1/1.000 (A3) - 1/500 (A1)

N

NÚM:
04.2

ÀMBIT PROJECTE URBANITZACIÓ

SECTOR 33
SERRA DE VALLPLANA

Carrer Nell Amstrong

Riera de Reixac

Torrent del Mas Reixac

Sot d'en Cua

Ajuntament de Palafolls

AUTOR:
ORIOL ADEMÀ ALFONS CANELA JAVIER COMELLA
ADEMÀ CANELA COMELLA ARQUITECTES ASSOCIATS, S.L.P.

PROJECTE D'URBANITZACIÓ DEL VIAL DE CONNEXIÓ ENTRE ELS SECTORS 27 I 36 PALAFOLLS

novembre 2018
PROJECTE BÀSIC

PLÀNOL:
TOPOGRAFIA I ESTAT ACTUAL

ARXIU:
04 vial connexió_top.dwg

ESCALA:
1/1.000 (A3) - 1/500 (A1)

N

NÚM:
04.3

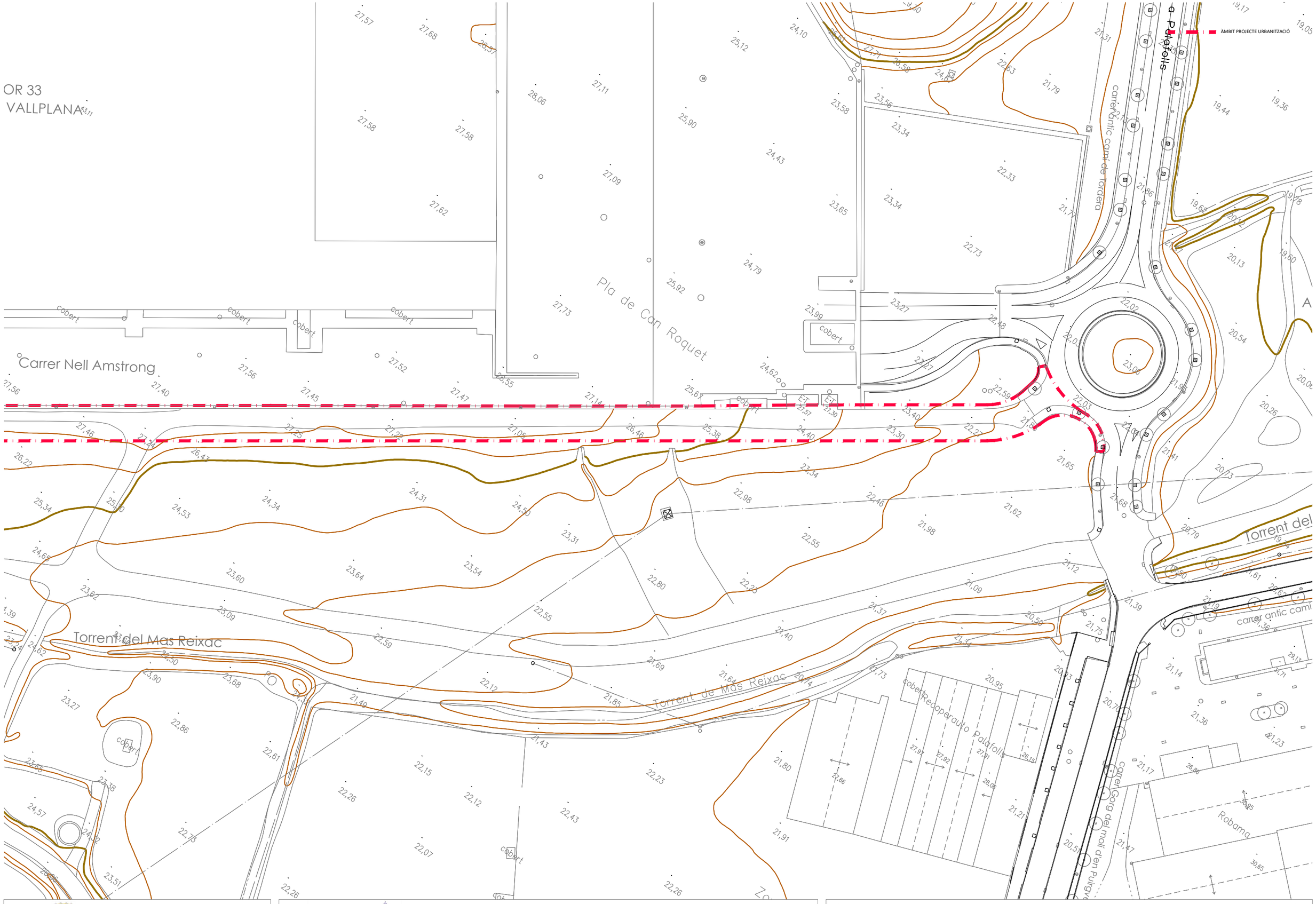

Ajuntament de Palafolls

AUTOR:
ORIOL ADEMÀ ÀLFONS CANELA JAVIER COMELLA
ADEMÀ CANELA COMELLA ARQUITECTES ASSOCIATS, S.L.P.

PROJECTE D'URBANITZACIÓ DEL VIAL DE CONNEXIÓ ENTRE ELS SECTORS 27 I 36
PALAFOLLS

novembre 2018
PROJECTE BÀSIC

PLÀNOL:
TOPOGRAFIA I ESTAT ACTUAL

ARXIU:
04 vial connexió_top.dwg

ESCALA:
1/1.000 (A3) - 1/500 (A1)

N

NÚM:
04.4

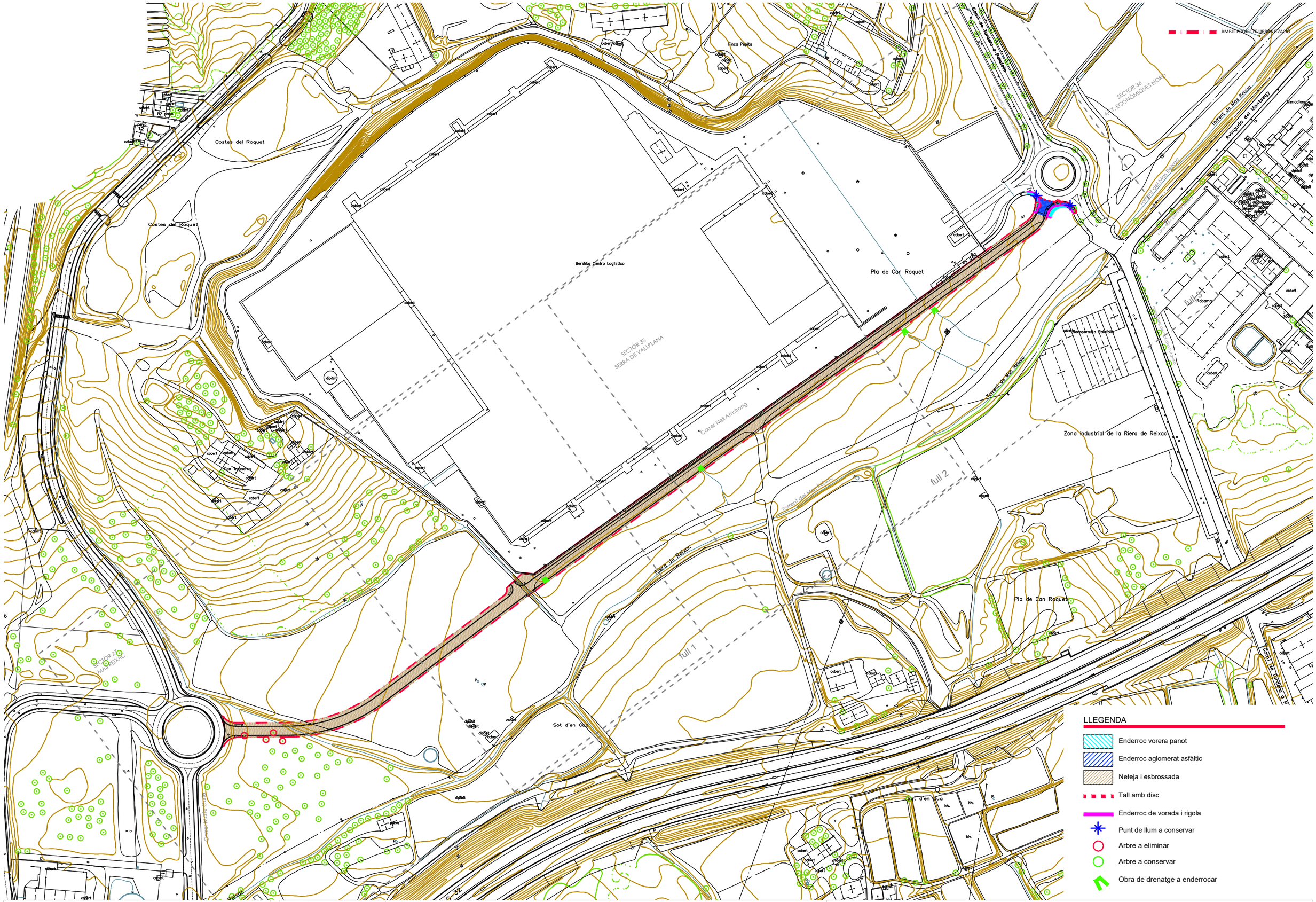

LLEGENDA

- Enderroc vorera panot
- Enderroc aglomerat asfàltic
- Neteja i esbrossada
- Tall amb disc
- Enderroc de vorada i rigola
- Punt de llum a conservar
- Arbre a eliminar
- Arbre a conservar
- Obra de drenatge a enderrocar

Ajuntament de Palafolls

AUTOR:
ORIOL ADEMÀ ALFONS CANELA JAVIER COMELLA
ADEMÀ CANELA COMELLA ARQUITECTES ASSOCIATS, S.L.P.

PROJECTE D'URBANITZACIÓ DEL VIAL DE CONNEXIÓ ENTRE ELS SECTORS 27 I 36 PALAFOLLS

novembre 2018
PROJECTE BÀSIC

PLÀNOL: ENDERROCS

ARXIU: 05 vial connexió_end.dwg

ESCALA: 1/2.500 (A3) - 1/1.250 (A1)

N

NÚM: **05.1**

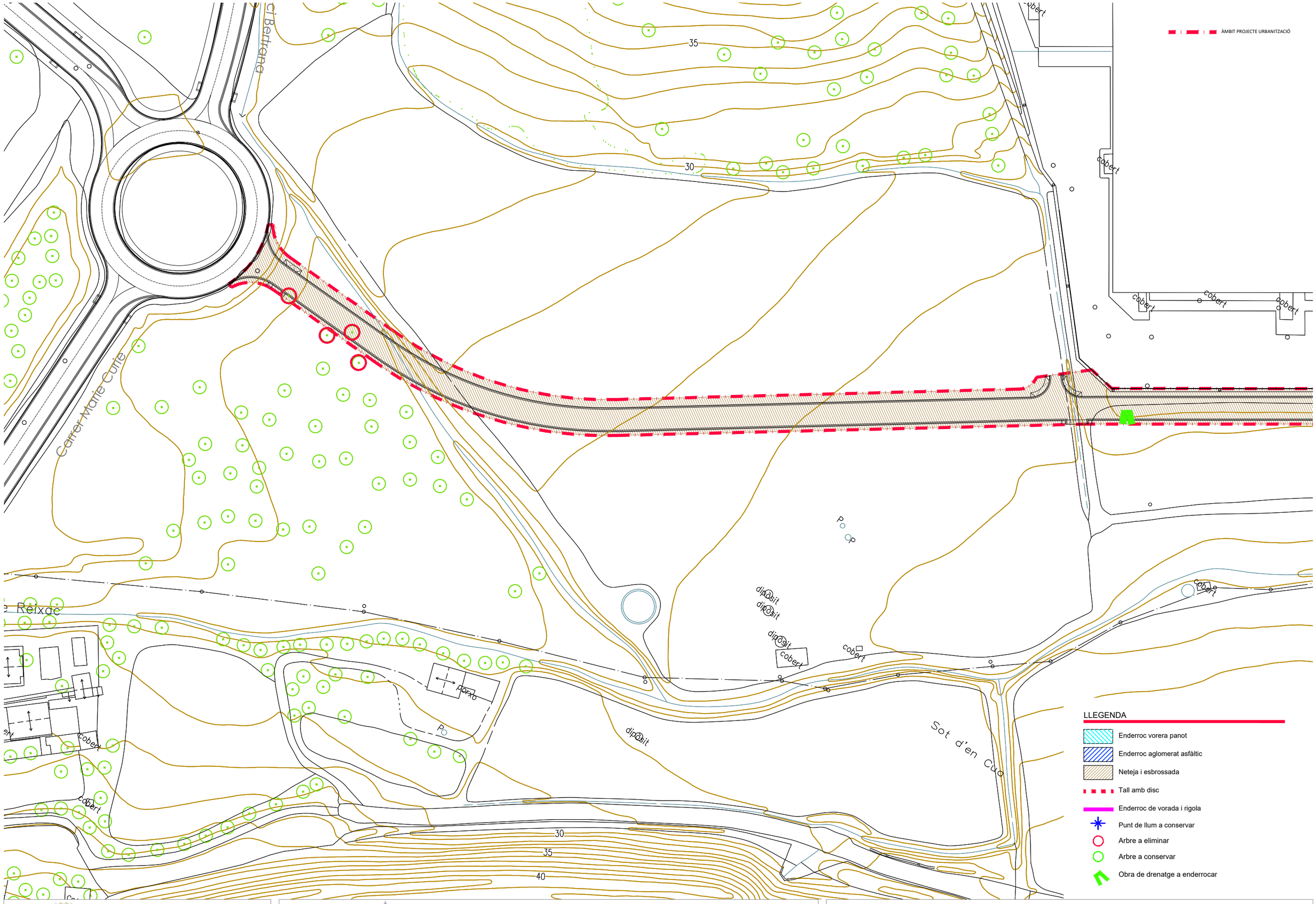

Ajuntament de Palafolls

AUTOR:
ORIOL ADEMÀ ALFONS CANELA JAVIER COMELLA
ADEMÀ CANELA COMELLA ARQUITECTES ASSOCIATS, S.L.P.

PROJECTE D'URBANITZACIÓ DEL VIAL DE CONNEXIÓ ENTRE ELS SECTORS 27 I 36 PALAFOLLS

novembre 2018

PROJECTE BÀSIC

PLÀNOL: ENDERROCS

ARXIU: 05 vial connexió_end.dwg

ESCALA: 1/1.000 (A3) - 1/500 (A1)

N

NÚM: **05.2**

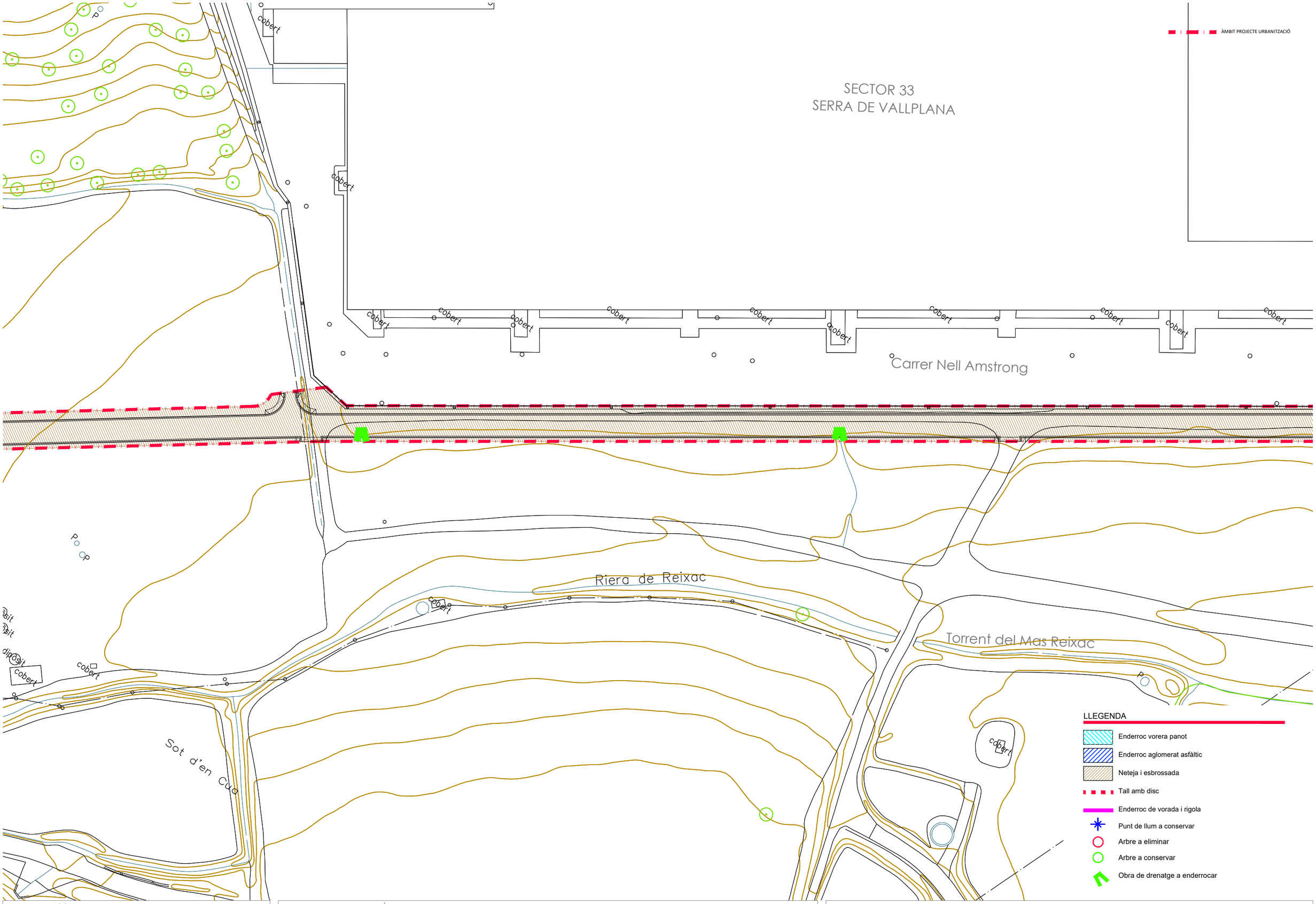

Ajuntament de Palafolls

AUTOR: ORIOL ADEMÀ ALFONS CANELA JAVIER COMELLA
ADEMÀ CANELA COMELLA ARQUITECTES ASSOCIATS, S.L.P.

PROJECTE D'URBANITZACIÓ DEL VIAL DE CONNEXIÓ ENTRE ELS SECTORS 27 I 36
PALAFOLLS

novembre 2018
PROJECTE BÀSIC

PLÀNOL: ENDERROCS

ARXIU: 05 vial connexió_end.dwg

ESCALA: 1/1.000 (A3) - 1/500 (A1)

N

NÚM: **05.3**

OR 33
VALLPLANA

Carrer Nell Amstrong

Pla de Can Roquet

Torrent del Mas Reixac

Torrent de Mas Reixac

carrer antic camí de Tordera

a Palafolls

Torrent del

carrer antic camí

cobert

ET

ÀMBIT PROJECTE URBANITZACIÓ

LLEGENDA

- Enderroc vorera panot
- Enderroc aglomerat asfàltic
- Neteja i esbrossada
- Tall amb disc
- Enderroc de vorada i rigola
- Punt de llum a conservar
- Arbre a eliminar
- Arbre a conservar
- Obra de drenatge a enderrocar

Ajuntament de Palafolls

AUTOR:
ORIOL ADEMÀ ALFONS CANELA JAVIER COMELLA
ADEMÀ CANELA COMELLA ARQUITECTES ASSOCIATS, S.L.P.

PROJECTE D'URBANITZACIÓ DEL VIAL DE CONNEXIÓ ENTRE ELS SECTORS 27 I 36 PALAFOLLS

novembre 2018
PROJECTE BÀSIC

PLÀNOL: ENDERROCS

ARXIU: 05 vial connexió_end.dwg

ESCALA: 1/1.000 (A3) - 1/500 (A1)

N

NÚM: **05.4**

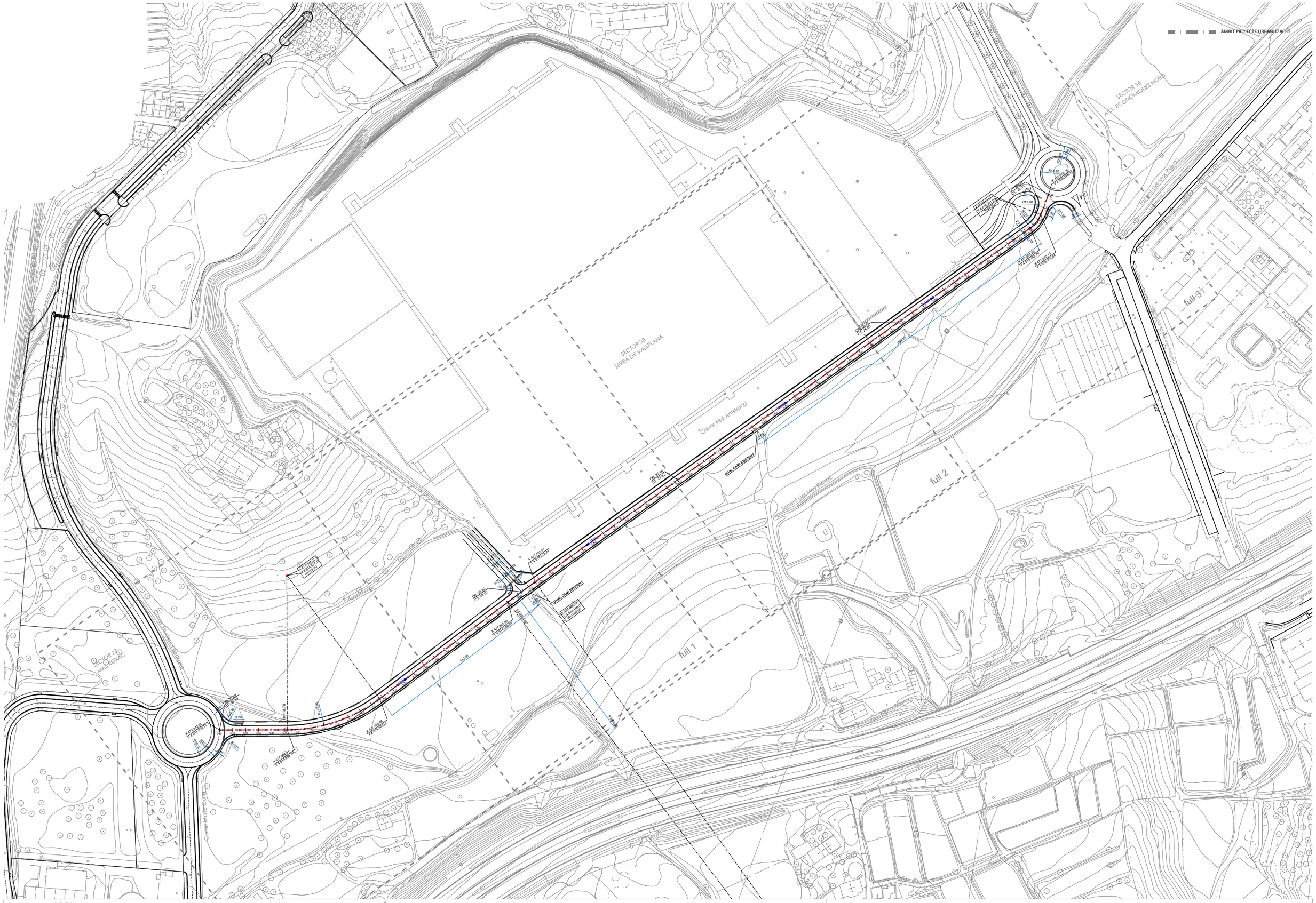

Ajuntament de Palafolls

AUTOR:
ORIOL ADEMÀ ALFONS CANELA JAVIER COMELLA
ADEMÀ CANELA COMELLA ARQUITECTES ASSOCIATS, S.L.P.

PROJECTE D'URBANITZACIÓ DEL VIAL DE CONNEXIÓ ENTRE ELS SECTORS 27 I 36
PALAFOLLS

novembre 2018
PROJECTE BÀSIC

PLÀNOL:
REPLANTEIG I DEFINICIÓ GEOMÈTRICA

ARXIU:
06 vial connexió_rep.dwg

ESCALA:
1/2.500 (A3) - 1/1.250 (A1)

N

NÚM:
06.1

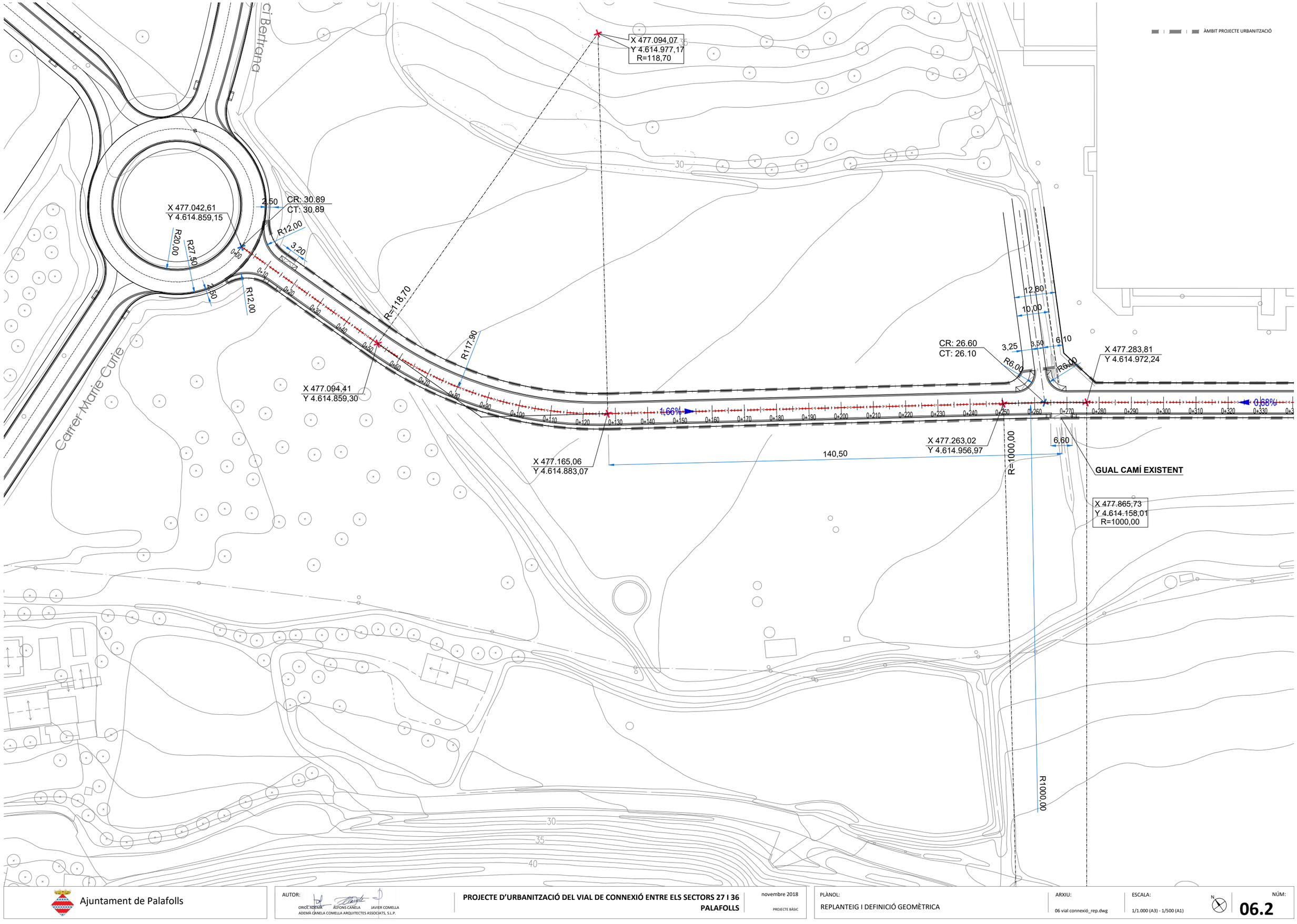

Ajuntament de Palafolls

AUTOR:
ORIOL ADEMÀ ALFONS CANELA JAVIER COMELLA
ADEMÀ CANELA COMELLA ARQUITECTES ASSOCIATS, S.L.P.

PROJECTE D'URBANITZACIÓ DEL VIAL DE CONNEXIÓ ENTRE ELS SECTORS 27 I 36 PALAFOLLS

novembre 2018
PROJECTE BÀSIC

PLÀNOL:
REPLANTEIG I DEFINICIÓ GEOMÈTRICA

ARXIU:
06 vial connexió_rep.dwg

ESCALA:
1/1.000 (A3) - 1/500 (A1)

N

NÚM:
06.2

ÀMBIT PROJECTE URBANITZACIÓ

SECTOR 33
SERRA DE VALLPLANA

Carrer Nell Amstrong

Torrent del Mas Reixac

CR: 26.60
CT: 26.10

12,80
10,00
3,25
3,50
6,10
R6,00
R6,00

X 477.283,81
Y 4.614.972,24

CR: 27.46
CT: 27.32

0,68%
0,48%

0+180 0+190 0+200 0+210 0+220 0+230 0+240 0+250 0+260 0+270 0+280 0+290 0+300 0+310 0+320 0+330 0+340 0+350 0+360 0+370 0+380 0+390 0+400 0+410 0+420 0+430 0+440 0+450 0+460 0+470 0+480 0+490 0+500 0+510 0+520 0+530 0+540 0+550 0+560 0+570

X 477.263,02
Y 4.614.956,97

140,50

R=1000,00

6,60

GUAL CAMÍ EXISTENT

X 477.865,73
Y 4.614.158,01
R=1000,00

6,60

GUAL CAMÍ EXISTENT

R1000,00

Ajuntament de Palafolls

AUTOR:
ORIOL ADEMÀ ALFONS CANELA JAVIER COMELLA
ADEMÀ CANELA COMELLA ARQUITECTES ASSOCIATS, S.L.P.

PROJECTE D'URBANITZACIÓ DEL VIAL DE CONNEXIÓ ENTRE ELS SECTORS 27 I 36 PALAFOLLS

novembre 2018
PROJECTE BÀSIC

PLÀNOL:
REPLANTEIG I DEFINICIÓ GEOMÈTRICA

ARXIU:
06 vial connexió_rep.dwg

ESCALA:
1/1.000 (A3) - 1/500 (A1)

N

NÚM:
06.3

ÀMBIT PROJECTE URBANITZACIÓ

OR 33
VALLPLANA

Carrer Nell Amstrong

carrer antic camí de Tordera

CR: 26.38
CT: 26.80

0,48%

0,04%

X 477.649,17
Y 4.615.261,01
R=22,50

CR: 22.03
CT: 22.03

R12,00

R22,50

R13,30

R2,70

8,40

X 477.676,16
Y 4.615.268,33

2,70

11,00

7,00

1,30

3,20

R11,50

2,50

6,60

259,75

GUAL CAMÍ EXISTENT

X 477.662,25
Y 4.615.242,70

X 477.670,13
Y 4.615.252,84

Torrent del Mas Reixac

Torrent del

carrer antic camí

carrer Gorg del molí d'en Puigvert

Ajuntament de Palafolls

AUTOR:
ORIOL ADEMÀ ALFONS CANELA JAVIER COMELLA
ADEMÀ CANELA COMELLA ARQUITECTES ASSOCIATS, S.L.P.

PROJECTE D'URBANITZACIÓ DEL VIAL DE CONNEXIÓ ENTRE ELS SECTORS 27 I 36 PALAFOLLS

novembre 2018

PROJECTE BÀSIC

PLÀNOL:
REPLANTEIG I DEFINICIÓ GEOMÈTRICA

ARXIU:
06 vial connexió_rep.dwg

ESCALA:
1/1.000 (A3) - 1/500 (A1)

N

NÚM:
06.4

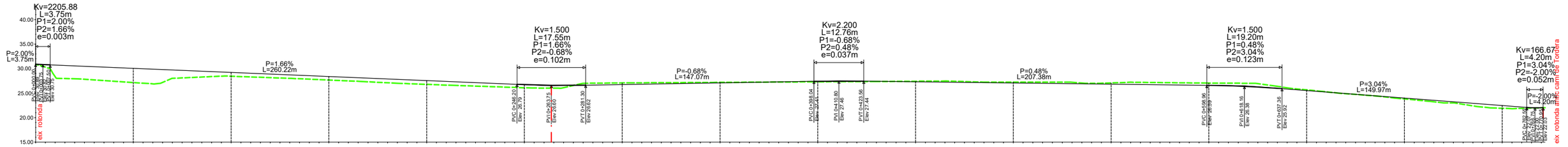
Kv=2205.88
L=3.75m
P1=2.00%
P2=1.66%
e=0.003m
P=2.00%
L=3.75m
P=1.66%
L=260.22m
Kv=1.500
L=17.55m
P1=1.66%
P2=-0.68%
e=0.102m
P=-0.68%
L=147.07m
Kv=2.200
L=12.76m
P1=-0.68%
P2=0.48%
e=0.037m
P=0.48%
L=207.38m
Kv=1.500
L=19.20m
P1=0.48%
P2=3.04%
e=0.123m
P=3.04%
L=149.97m
Kv=166.67
L=4.20m
P1=3.04%
P2=-2.00%
e=0.052m
P=-2.00%
L=4.20m
40.00
35.00
30.00
25.00
20.00
15.00
eix rotonda
eix rotonda afecta camí de Torrabera

| | | |

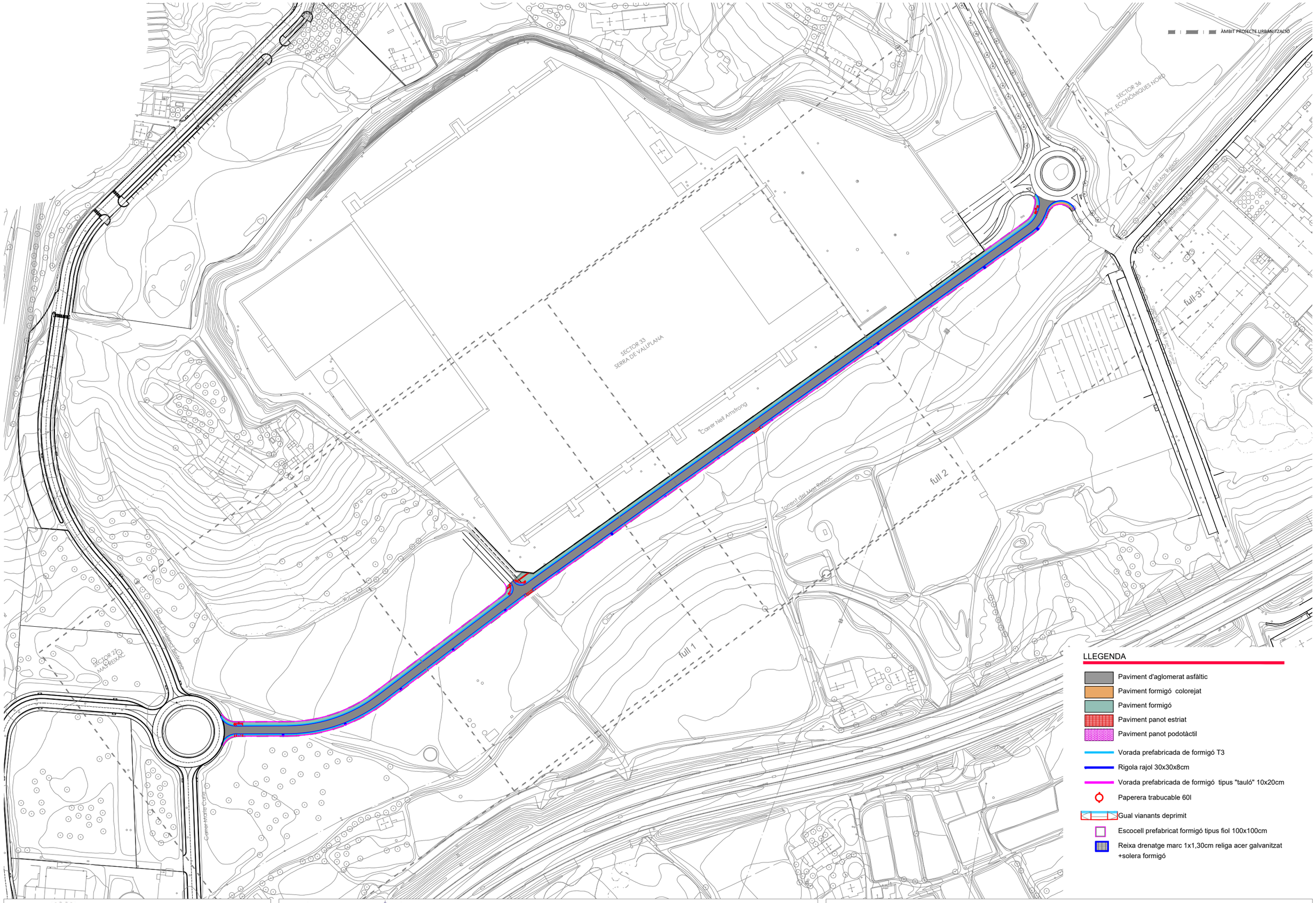

Ajuntament de Palafolls

AUTOR:
ORIOL ADEMÀ ALFONS CANELA JAVIER COMELLA
ADEMÀ CANELA COMELLA ARQUITECTES ASSOCIATS, S.L.P.

PROJECTE D'URBANITZACIÓ DEL VIAL DE CONNEXIÓ ENTRE ELS SECTORS 27 I 36
PALAFOLLS

novembre 2018
PROJECTE BÀSIC

PLÀNOL:
PLANTA PAVIMENTACIÓ

ARXIU:
vial connexió_vi0.dwg

ESCALA:
1/2.500 (A3) - 1/1.250 (A1)

N

NÚM:
08.1

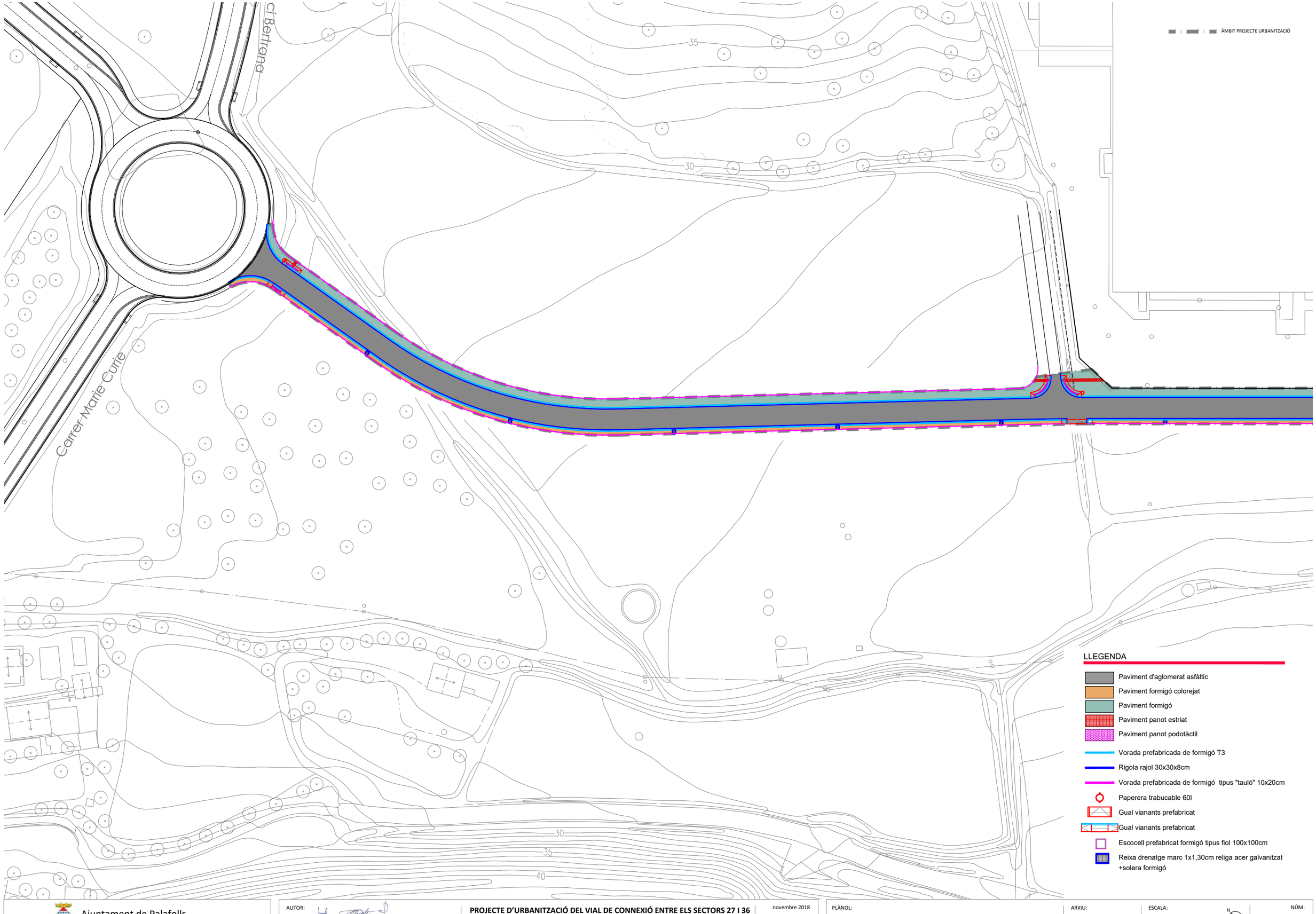

Ajuntament de Palafolls

AUTOR:
ORIOL ADEMÀ ALFONS CANELA JAVIER COMELLA
ADEMÀ CANELA COMELLA ARQUITECTES ASSOCIATS, S.L.P.

PROJECTE D'URBANITZACIÓ DEL VIAL DE CONNEXIÓ ENTRE ELS SECTORS 27 I 36 PALAFOLLS

novembre 2018
PROJECTE BÀSIC

PLÀNOL:
PLANTA PAVIMENTACIÓ

ARXIU:
vial connexió_v0.dwg

ESCALA:
1/1.000 (A3) - 1/500 (A1)

N

NÚM:
08.2

ÀMBIT PROJECTE URBANITZACIÓ

SECTOR 33
SERRA DE VALLPLANA

Carrer Nell Amstrong

Torrent del Mas Reixac

LLEGENDA

- Paviment d'aglomerat asfàltic
- Paviment formigó colorejat
- Paviment formigó
- Paviment panot estriat
- Paviment panot podotàctil
- Vorada prefabricada de formigó T3
- Rigola rajol 30x30x8cm
- Vorada prefabricada de formigó tipus "tauló" 10x20cm
- Paperera trabucable 60l
- Gual vianants prefabricat
- Gual vianants prefabricat
- Escocell prefabricat formigó tipus fiol 100x100cm
- Reixa drenatge marc 1x1,30cm religa acer galvanitzat +solera formigó

Ajuntament de Palafolls

AUTOR:
ORIOL ADEMÀ ALFONS CANELA JAVIER COMELLA
ADEMÀ CANELA COMELLA ARQUITECTES ASSOCIATS, S.L.P.

PROJECTE D'URBANITZACIÓ DEL VIAL DE CONNEXIÓ ENTRE ELS SECTORS 27 I 36 PALAFOLLS

novembre 2018

PROJECTE BÀSIC

PLÀNOL:
PLANTA PAVIMENTACIÓ

ARXIU:
vial connexió_v0.dwg

ESCALA:
1/1.000 (A3) - 1/500 (A1)

N

NÚM:
08.3

ÀMBIT PROJECTE URBANITZACIÓ

OR 33
VALLPLANA

Carrer Nell Amstrong

carrer antic camí de Tordera

A

Torrent del

carrer antic camí

Torrent del Mas Reixac

LLEGENDA

- Paviment d'aglomerat asfàltic
- Paviment formigó colorejat
- Paviment formigó
- Paviment panot estriat
- Paviment panot podotàctil
- Vorada prefabricada de formigó T3
- Rigola rajol 30x30x8cm
- Vorada prefabricada de formigó tipus "tauló" 10x20cm
- Paperera trabucable 60l
- Gual vianants prefabricat
- Gual vianants prefabricat
- Escocell prefabricat formigó tipus fiol 100x100cm
- Reixa drenatge marc 1x1,30cm religa acer galvanitzat +solera formigó

Ajuntament de Palafolls

AUTOR:
ORIOL ADEMÀ ALFONS CANELA JAVIER COMELLA
ADEMÀ CANELA COMELLA ARQUITECTES ASSOCIATS, S.L.P.

PROJECTE D'URBANITZACIÓ DEL VIAL DE CONNEXIÓ ENTRE ELS SECTORS 27 I 36 PALAFOLLS

novembre 2018

PROJECTE BÀSIC

PLÀNOL: PLANTA PAVIMENTACIÓ

ARXIU: vial connexió_vi0.dwg

ESCALA: 1/1.000 (A3) - 1/500 (A1)

N

NÚM: **08.4**

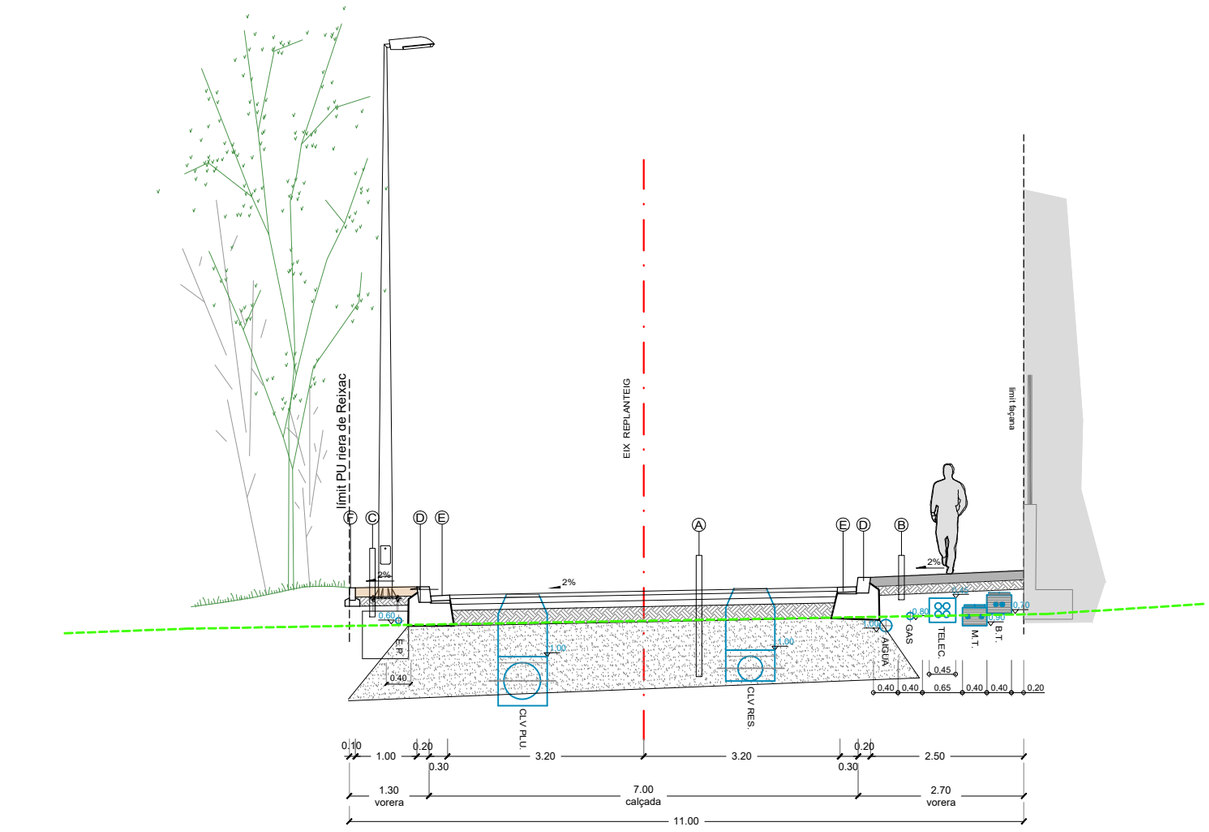

SECCIÓ 1 TIPUS VIAL ENLLAÇ

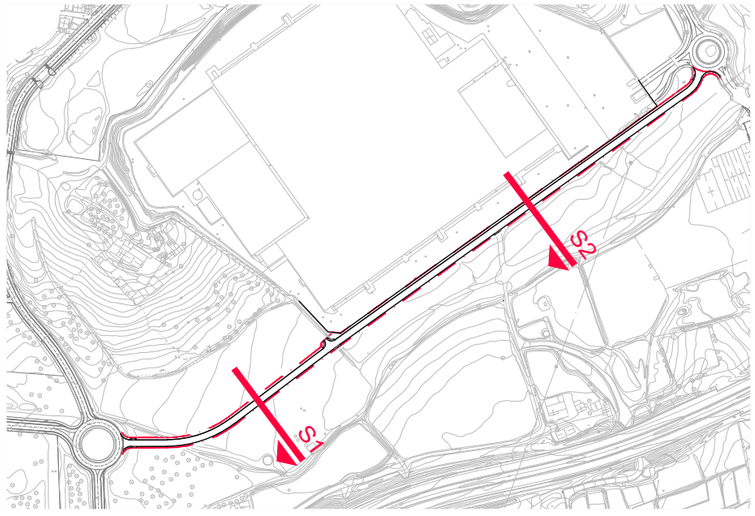

SECCIÓ 2 TIPUS VIAL ENLLAÇ

LLEGENDA

Tràfic T2 esplanada E2

Ⓐ Aglomerat asfàltic rodadura AC16 BIN 50/70D (6cm)
Aglomerat asfàltic intermig AC22 BIN 50/70S (9cm)
Aglomerat asfàltic base AC32 BIN 50/70G (10cm)
Base tot-ú artificial (25cm)
Sòls seleccionats (100cm)

Ⓑ Formigó(15cm)
Subase tot-ú artificial (15cm)
Sòls seleccionats (30cm)

Ⓒ Formigó amb pols d'òxid (15cm)
Base tot-ú artificial (15cm)
Sòls seleccionats (30cm)

Ⓓ Vorada formigó T3

Ⓔ Rigola de peces de morter (30x30x8cm)

Ⓕ Vorada formigó tipùs tauló (10x20cm)

Ajuntament de Palafolls

AUTOR:
ORIOL ADEMÀ ALFONS CANELA JAVIER COMELLA
ADEMÀ CANELA COMELLA ARQUITECTES ASSOCIATS, S.L.P.

PROJECTE D'URBANITZACIÓ DEL VIAL DE CONNEXIÓ ENTRE ELS SECTORS 27 I 36 PALAFOLLS

novembre 2018
PROJECTE BÀSIC

PLÀNOL: SECCIÓ TIPUS

ARXIU: 09 vial connexió_sec.dwg

ESCALA: 1/100 (A3) - 1/50 (A1)

NÚM: **09**

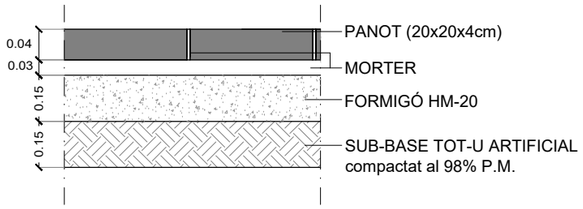

PAVIMENT PANOT (20x20x4cm)

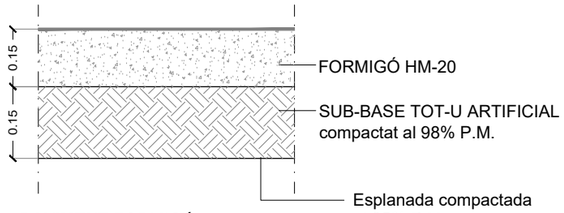

PAVIMENT FORMIGÓ

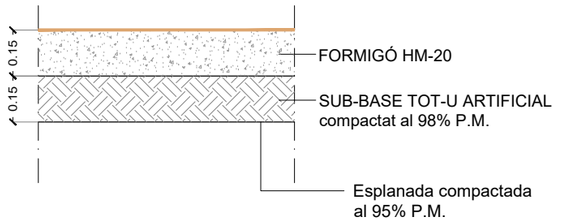

PAVIMENT FORMIGÓ AMB POLS D'ÒXID

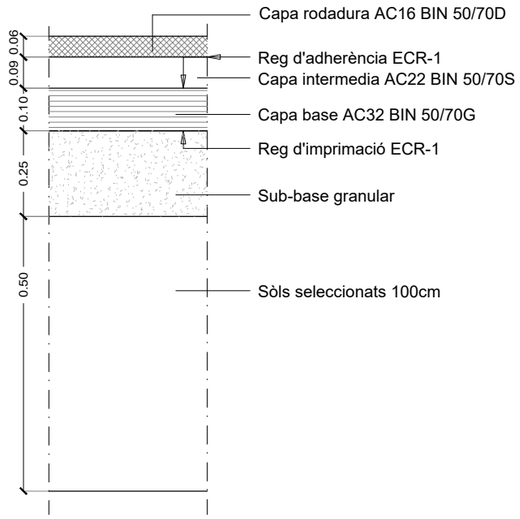

AGLOMERAT ASFÀLTIC

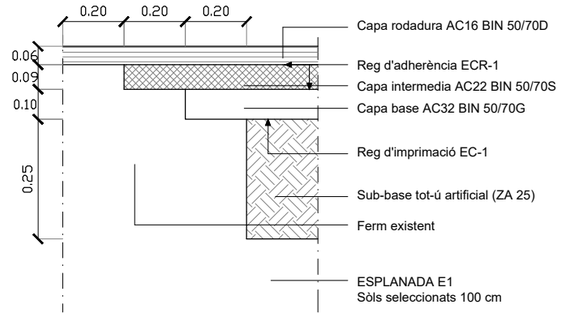

DETALL ENTRONCAMENT FERM EXISTENT - FERM NOU

PANOT ESTRIAT

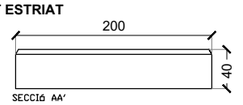

PANOT ABOTONAT

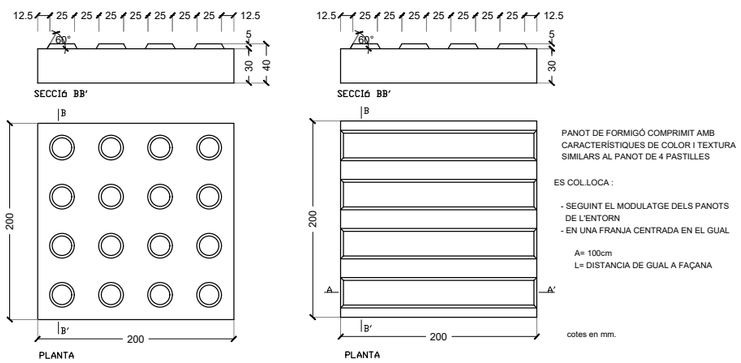

PANOT DE FORMIGÓ COMPRIMIT AMB CARACTERÍSTIQUES DE COLOR I TEXTURA SIMILARS AL PANOT DE 4 PASTILLES

ES COL.LOCA :

- SEGUINT EL MODULATGE DELS PANOTS DE L'ENTORN
- EN UNA FRANJA CENTRADA EN EL GUAL

A= 100cm
L= DISTANCIA DE GUAL A FAÇANA

cotes en mm.

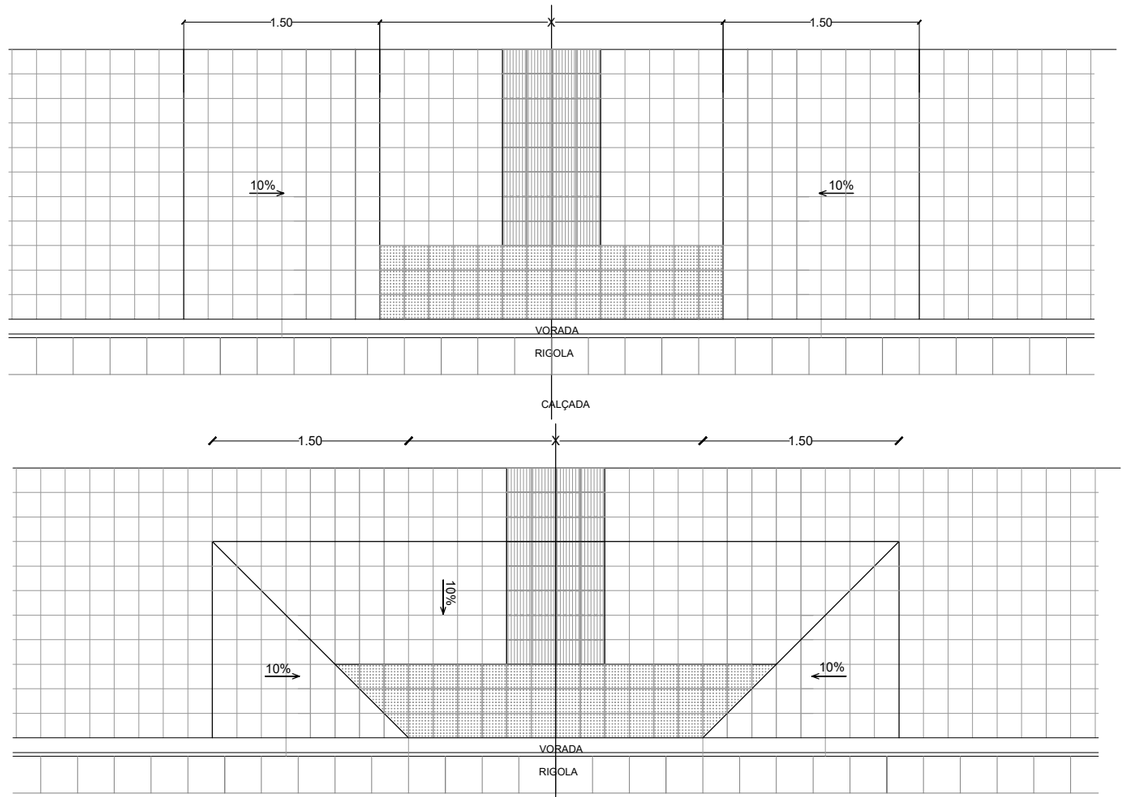

DETALL PLANTA

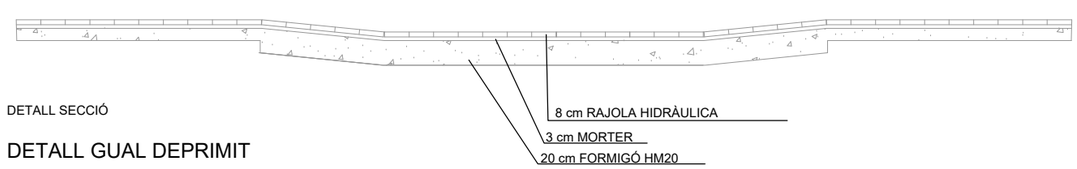

DETALL SECCIÓ

DETALL GUAL DEPRIMIT

Ajuntament de Palafolls

AUTOR:
ORIOL ADEMÀ ALFONS CANELA JAVIER COMELLA
ADEMÀ CANELA COMELLA ARQUITECTES ASSOCIATS, S.L.P.

PROJECTE D'URBANITZACIÓ DEL VIAL DE CONNEXIÓ ENTRE ELS SECTORS 27 I 36 PALAFOLLS

novembre 2018
PROJECTE BÀSIC

PLÀNOL: DETALLS PAVIMENTACIÓ I EQUIPAMENT

ARXIU: 10 vial connexio_pav det.dwg

ESCALA: vàries

NÚM: **10.1**

PAPERERA TRABUCABLE 50l

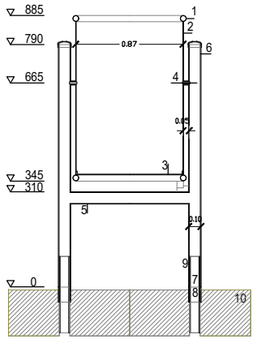

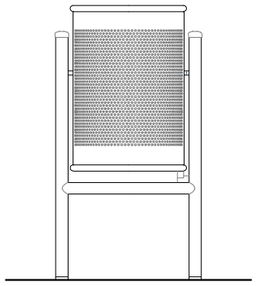

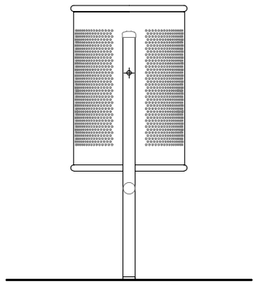

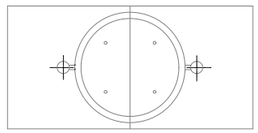

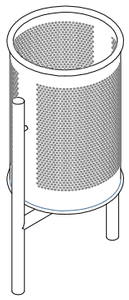

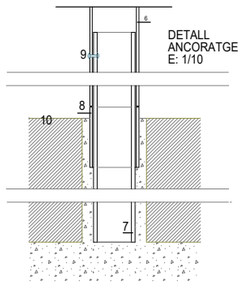

1. TUBULAR D'ÀCER GALVANITZAT D=20 e=1,5mm
2. PLANXA PERFORADA e=2mm PERFORACIÓ d=5mm
3. PLANXA BASE PAPERERA e=3mm AMB DUES PERFORACIONS DE d=8mm PER AL DESGUAÇ
4. EIX DE GIR PAPERERA
5. TUBULAR D'ACER GALVANITZAT d=$\frac{30}{2}$mm
6. SUPORT PAPERERA: TUBULAR QUADRAT D'ÀCER GALVANITZAT d=$\frac{40}{2}$mm RECOLZAT SOBRE 8 REBLONAT A 7 DISTANCIA ENTREEIXOS DE SUPORT = 435mm
7. ANCORATGE: TUBULAR RODÓ D'ÀCER GALVANITZAT d=$\frac{35}{3}$mm, L=30cm, COL.LOCAT EMPOTRAT A LA SOLERA DE FORMIGÓ AMB EL JUNT TUBULAR DE GRANET AMORTERAT
8. ANCORATGE TUBULAR D'ÀCER GALVANITZAT d=$\frac{50}{2}$mm, L=5cm, SOLDAT A 7
9. REBLÓ D'ALUMINI PER UNIR 6 i 7
10. PEÇA DE GRANET DE 40x40x15cm AMB PERFORACIONS DE D=45mm SEPAREDES ENTRE EIXOS 435mm

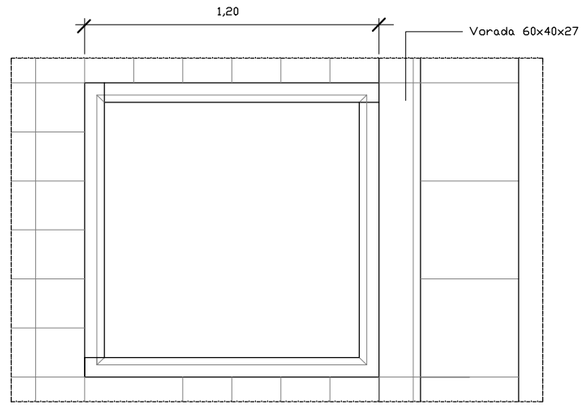

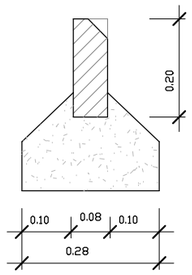

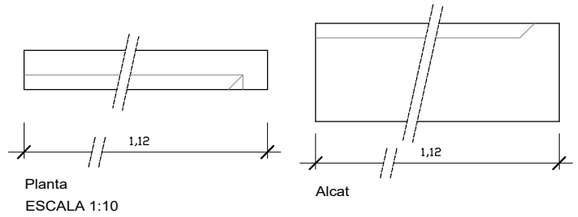

Escossell fiol prefabricat de formigó

120x120x20 (exterior)

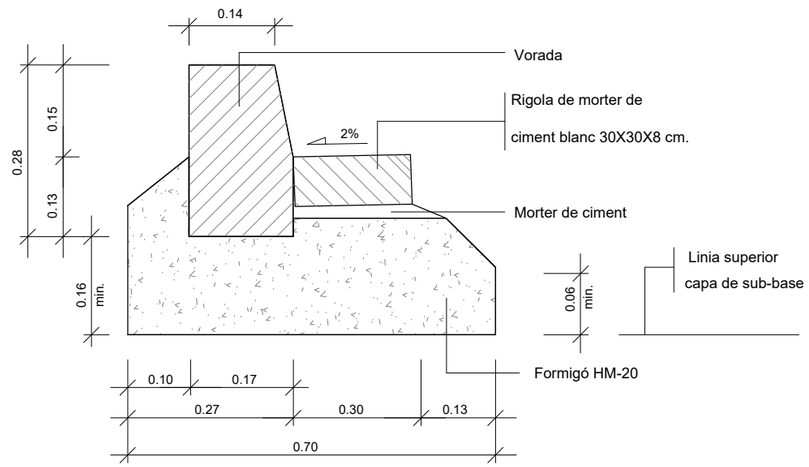

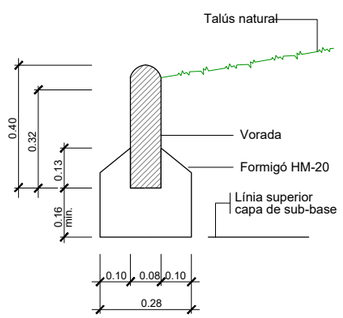

Vorada prefabricada de formigo
60x40x8cm
ESCALA 1:10

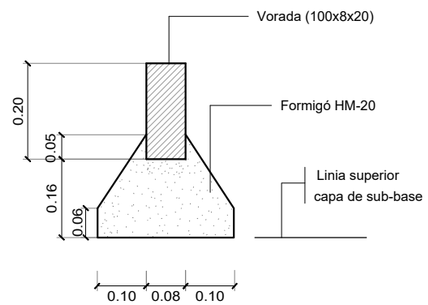

DETALL **Vorada prefabricada de formigó tipus tauló 8x20x100cm**

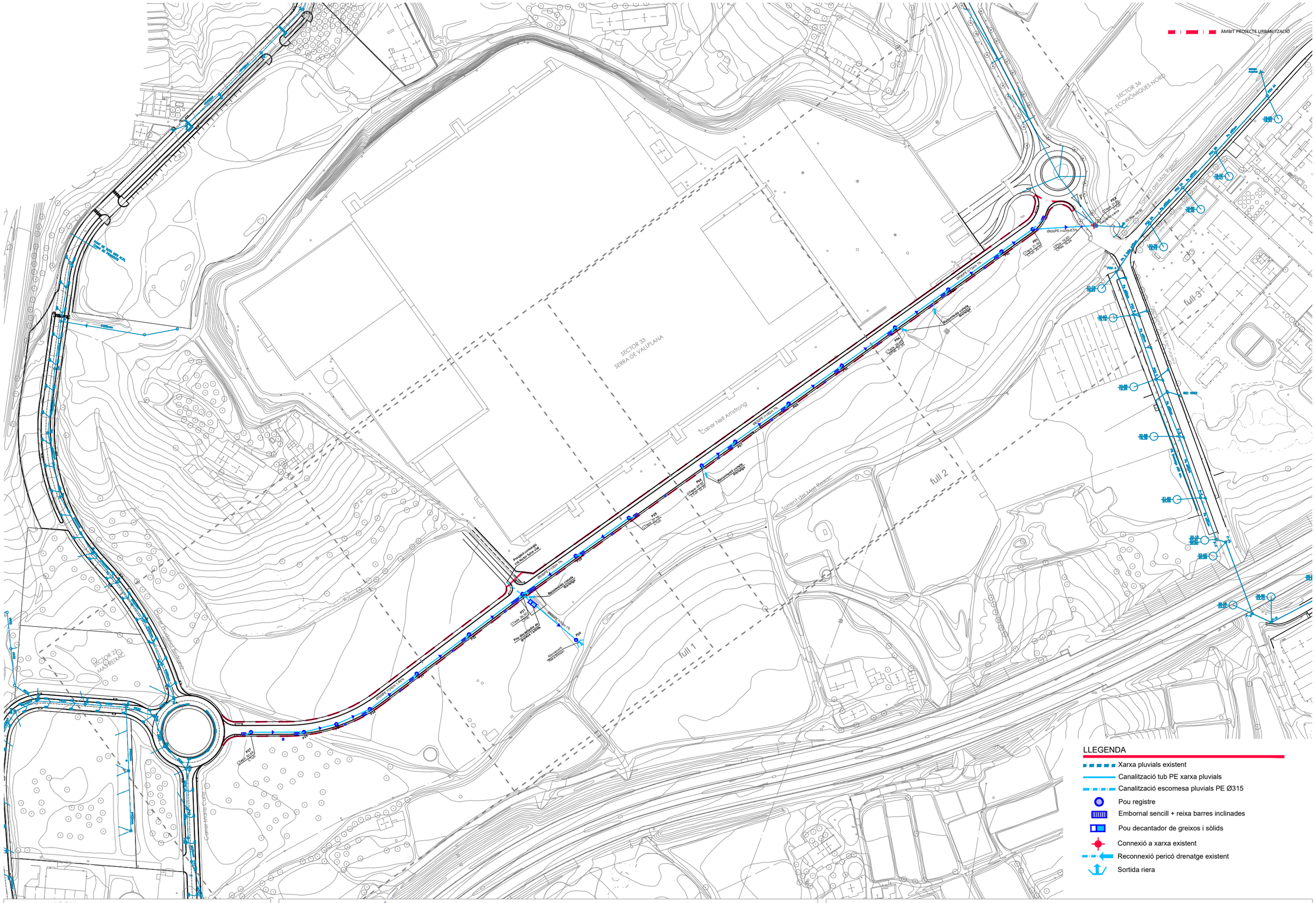

Ajuntament de Palafolls

AUTOR:
ORIOL ADEMÀ ALFONS CANELA JAVIER COMELLA
ADEMÀ CANELA COMELLA ARQUITECTES ASSOCIATS, S.L.P.

PROJECTE D'URBANITZACIÓ DEL VIAL DE CONNEXIÓ ENTRE ELS SECTORS 27 I 36
PALAFOLLS

novembre 2018
PROJECTE BÀSIC

PLÀNOL:
XARXA CLAVEGUERAM
PLUVIALS

ARXIU:
11 vial connexió_clv.dwg

ESCALA:
1/2.500 (A3) - 1/1.250 (A1)

N

NÚM:
11.1

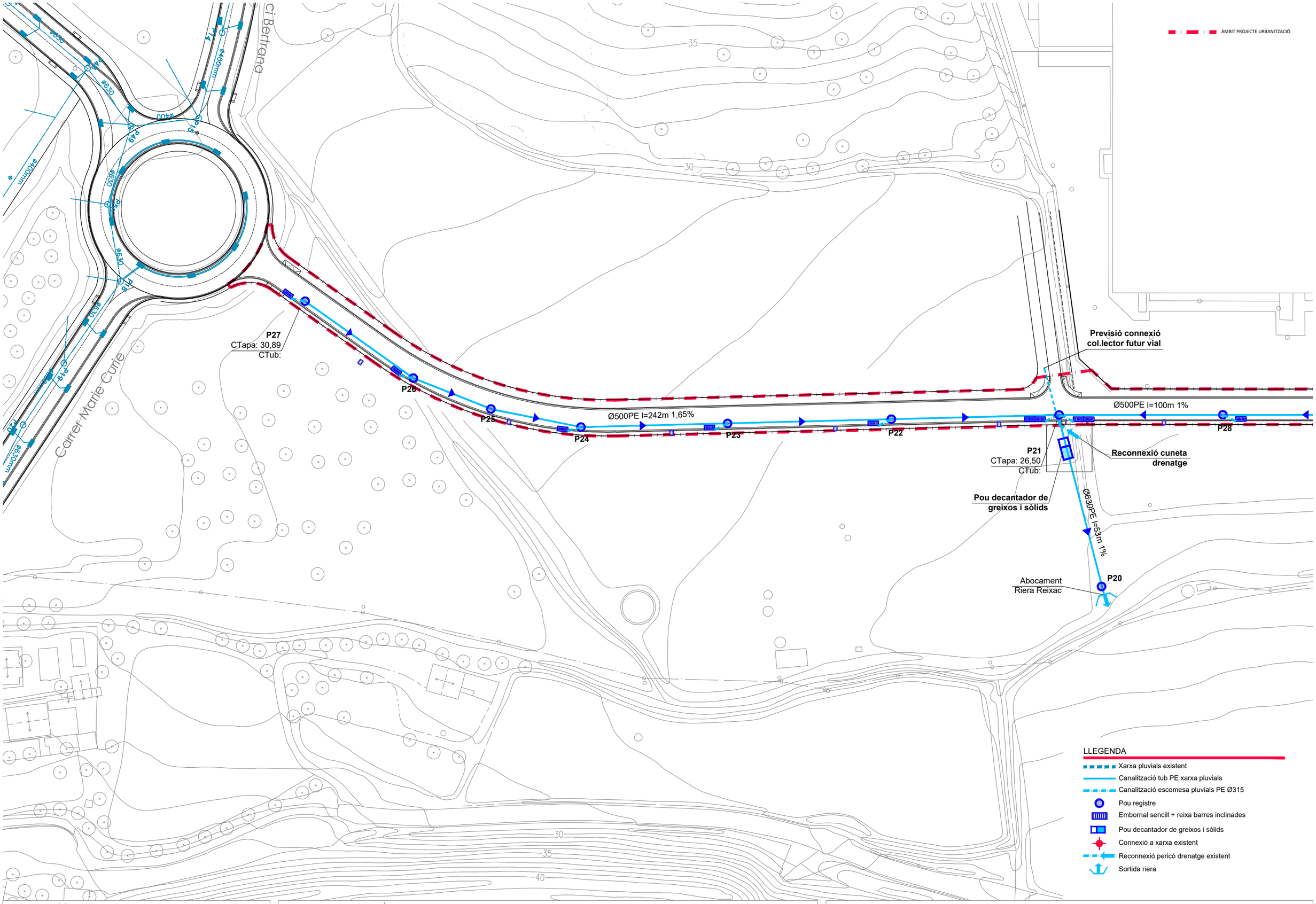

Ajuntament de Palafolls

AUTOR: ORIOL ADEMÀ, ALFONS CANELA, JAVIER COMELLA
ADEMÀ CANELA COMELLA ARQUITECTES ASSOCIATS, S.L.P.

PROJECTE D'URBANITZACIÓ DEL VIAL DE CONNEXIÓ ENTRE ELS SECTORS 27 I 36
PALAFOLLS

novembre 2018
PROJECTE BÀSIC

PLÀNOL: XARXA CLAVEGUERAM
PLUVIALS

ARXIU: 11 vial connexió_clv.dwg

ESCALA: 1/1.000 (A3) - 1/500 (A1)

N

NÚM: **11.2**

ÀMBIT PROJECTE URBANITZACIÓ

SECTOR 33
SERRA DE VALLPLANA

Carrer Nell Amstrong

Previsió connexió
col.lector futur vial

Ø500PE l=100m 1%

Ø630PE l=182m 1%

P22

P21
CTapa: 26,50
CTub:

Reconnexió cuneta
drenatge

P28

P29
CTapa: 27,15
CTub:

P08
CTapa: 27,50
CTub: 22,20

Reconnexió cuneta
drenatge

P07

P06

P05

Pou decantador de
greixos i sòlids

Ø630PE l=53m 1%

Abocament
Riera Reixac

P20

Torrent del Mas Reixac

LLEGENDA

- Xarxa pluvials existent
- Canalització tub PE xarxa pluvials
- Canalització escomesa pluvials PE Ø315
- Pou registre
- Embornal sencill + reixa barres inclinades
- Pou decantador de greixos i sòlids
- Connexió a xarxa existent
- Reconnexió pericó drenatge existent
- Sortida riera

Ajuntament de Palafolls

AUTOR:
ORIOL ADEMÀ ALFONS CANELA JAVIER COMELLA
ADEMÀ CANELA COMELLA ARQUITECTES ASSOCIATS, S.L.P.

PROJECTE D'URBANITZACIÓ DEL VIAL DE CONNEXIÓ ENTRE ELS SECTORS 27 I 36 PALAFOLLS

novembre 2018
PROJECTE BÀSIC

PLÀNOL:
XARXA CLAVEGUERAM
PLUVIALS

ARXIU:
11 vial connexió_clv.dwg

ESCALA:
1/1.000 (A3) - 1/500 (A1)

N

NÚM:
11.3

ÀMBIT PROJECTE URBANITZACIÓ

OR 33
VALLPLANA

Carrer Nell Amstrong

carrer antic camí de Tordera

Ø630PE l=182m 1%

Ø630PE l=134m 1%

P07

P06

P05

P04
CTapa: 26,50
CTub: 21,35

P03

P02

P01
CTapa: 21,50
CTub: 20,01

Ø630PE l=43m 0,5%

CPluv: 19,85
CRes: 19,24

PEX
CTapa: 21,60
CTub:

Connexió xarxa

nnexió cuneta
drenatge

Reconnexió cuneta
drenatge

Torrent del Mas Reixac

Torrent del

CLlera: 19,50

POU DA

Pe ø50cm

Pe 2 tubs ø40cm

POU A

21,19
18,83

20,78
18,72

20,63
19,15

20,69
19,25

LLEGENDA

- Xarxa pluvials existent
- Canalització tub PE xarxa pluvials
- Canalització escomesa pluvials PE Ø315
- Pou registre
- Embornal sencill + reixa barres inclinades
- Pou decantador de greixos i sòlids
- Connexió a xarxa existent
- Reconnexió pericó drenatge existent
- Sortida riera

Ajuntament de Palafolls

AUTOR:
ORIOL ADEMÀ ALFONS CANELA JAVIER COMELLA
ADEMÀ CANELA COMELLA ARQUITECTES ASSOCIATS, S.L.P.

PROJECTE D'URBANITZACIÓ DEL VIAL DE CONNEXIÓ ENTRE ELS SECTORS 27 I 36 PALAFOLLS

novembre 2018
PROJECTE BÀSIC

PLÀNOL:
XARXA CLAVEGUERAM
PLUVIALS

ARXIU:
11 vial connexió_clv.dwg

ESCALA:
1/1.000 (A3) - 1/500 (A1)

N

NÚM:
11.4

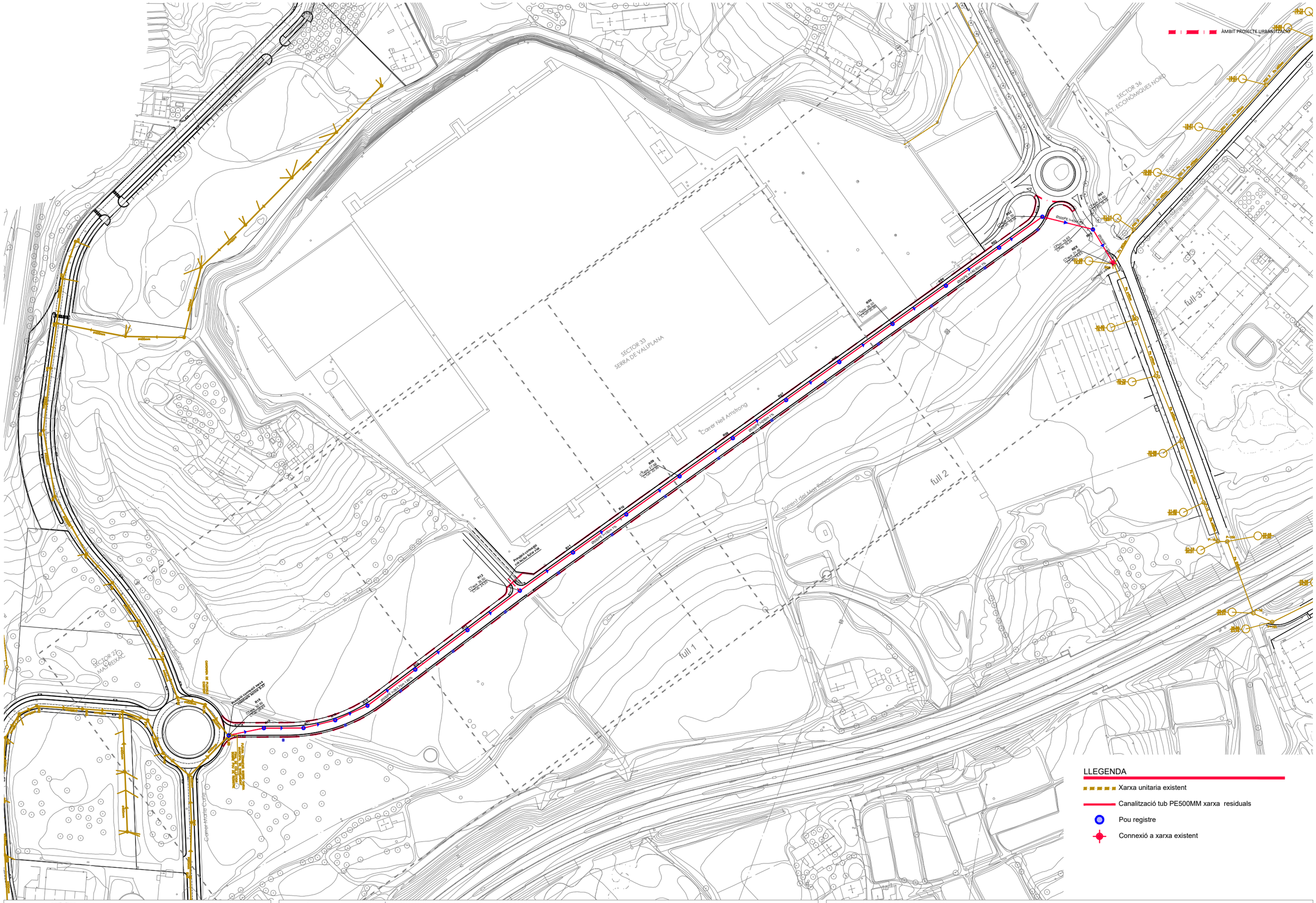
ÀMBIT PROJECTE URBANITZACIÓ
SECTOR 36
ÀRE. ECONÒMIQUES NORD
SECTOR 33
SERRA DE VALLPLANA
SECTOR 20
MASREIXAC
Carrer Neil Armstrong
Carrer Marie Curie
Carrer Buenaventura Bassegoda
Torrent del Mas Remolar
full 1
full 2
full 3
Projecte connexió xarxa residuals sector 27-36
Projecte connexió xarxa residuals sector 27-36
Projecte connexió xarxa residuals sector 27-36

ÀMBIT PROJECTE URBANITZACIÓ

Previsió connexió xarxa residuals sector S-27

R19
CTapa: 30,89
CTub: 28,89

R18

R17

R16

R15

R14

R13

R12
CTapa: 26,50
CTub: 24,55

Previsió connexió col.lector futur vial

R11

Ø500PE I=263,75m 1,65%

Ø500PE I=

Carrer Marie Curie

Ci Bertrana

CANONADA DE PLUVIALS EXISTENT

FUTURA CONNEXIÓ SOBRE XARXA MUNICIPAL DE SANEJAMENT FINAL DE COL·LECTOR SOBRE POU DE REGISTRE

ø400mm

35

30

40

LLEGENDA

- Xarxa unitaria existent
- Canalització tub PE500MM xarxa residuals
- Pou registre
- Connexió a xarxa existent

Ajuntament de Palafolls

AUTOR:
ORIOL ADEMÀ ALFONS CANELA JAVIER COMELLA
ADEMÀ CANELA COMELLA ARQUITECTES ASSOCIATS, S.L.P.

PROJECTE D'URBANITZACIÓ DEL VIAL DE CONNEXIÓ ENTRE ELS SECTORS 27 I 36 PALAFOLLS

novembre 2018

PROJECTE BÀSIC

PLÀNOL:
XARXA CLAVEGUERAM
RESIDUALS

ARXIU:
11 vial connexió_clv.dwg

ESCALA:
1/1.000 (A3) - 1/500 (A1)

N

NÚM:
11.6

ÀMBIT PROJECTE URBANITZACIÓ

SECTOR 33
SERRA DE VALLPLANA

Carrer Nell Amstrong

R12
CTapa: 26,50
CTub: 24,55

Previsió connexió col.lector futur vial

R09
CTapa: 27,50
CTub: 22,95

R13 **R11** **R10** **R08** **R07** **R06**

Ø500PE I=150m 1%

Ø500PE I=200m 1%

Torrent del Mas Reixac

LLEGENDA

- Xarxa unitaria existent
- Canalització tub PE500MM xarxa residuals
- Pou registre
- Connexió a xarxa existent

Ajuntament de Palafolls

AUTOR:
ORIOL ADEMÀ ALFONS CANELA JAVIER COMELLA
ADEMÀ CANELA COMELLA ARQUITECTES ASSOCIATS, S.L.P.

PROJECTE D'URBANITZACIÓ DEL VIAL DE CONNEXIÓ ENTRE ELS SECTORS 27 I 36 PALAFOLLS

novembre 2018

PROJECTE BÀSIC

PLÀNOL:
XARXA CLAVEGUERAM RESIDUALS

ARXIU:
11 vial connexió_clv.dwg

ESCALA:
1/1.000 (A3) - 1/500 (A1)

N

NÚM:
11.7

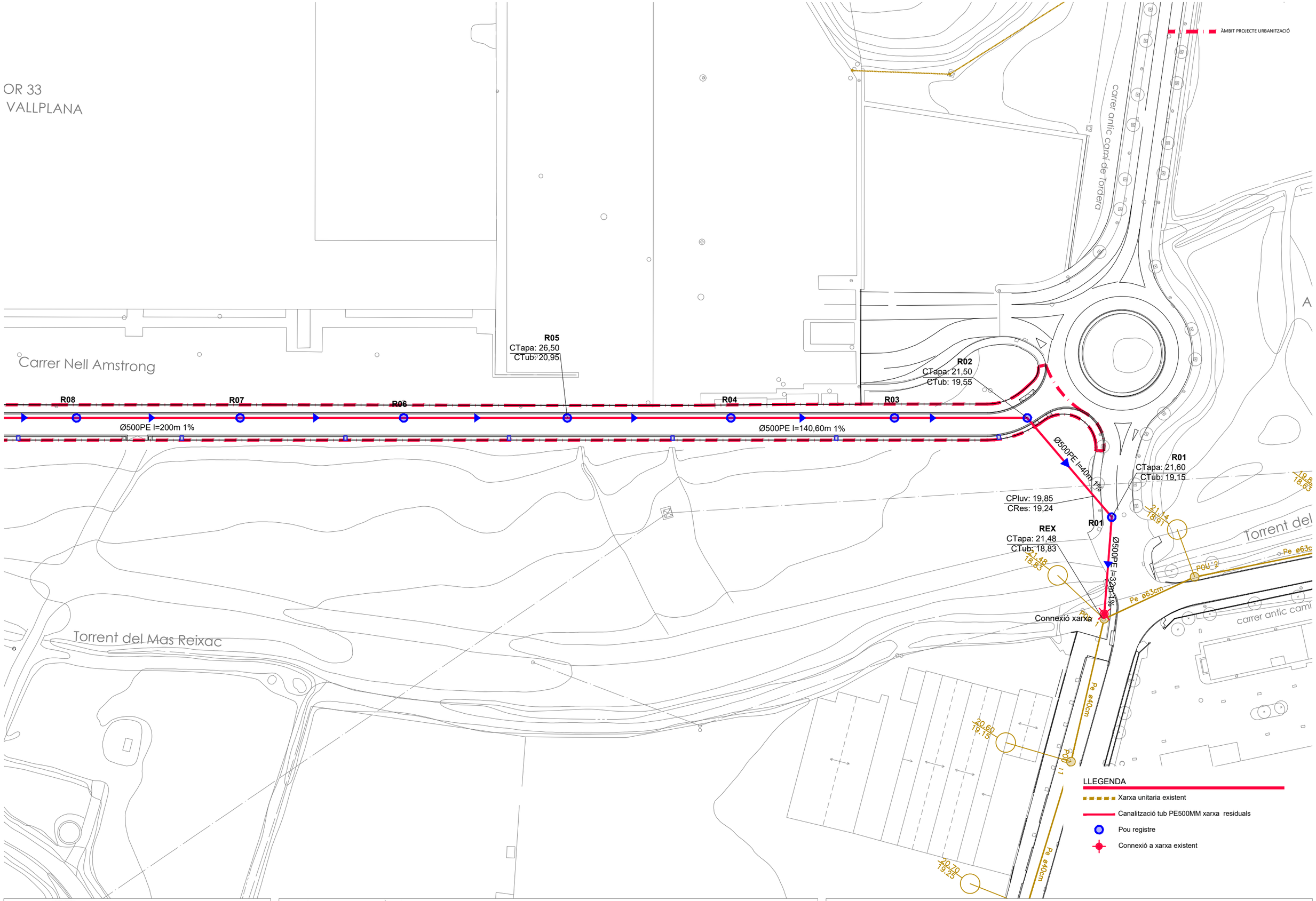

Ajuntament de Palafolls

AUTOR: ORIOL ADEMÀ, ALFONS CANELA, JAVIER COMELLA
ADEMÀ CANELA COMELLA ARQUITECTES ASSOCIATS, S.L.P.

PROJECTE D'URBANITZACIÓ DEL VIAL DE CONNEXIÓ ENTRE ELS SECTORS 27 I 36
PALAFOLLS

novembre 2018
PROJECTE BÀSIC

PLÀNOL: XARXA CLAVEGUERAM
RESIDUALS

ARXIU: 11 vial connexió_clv.dwg

ESCALA: 1/1.000 (A3) - 1/500 (A1)

NÚM: **11.8**

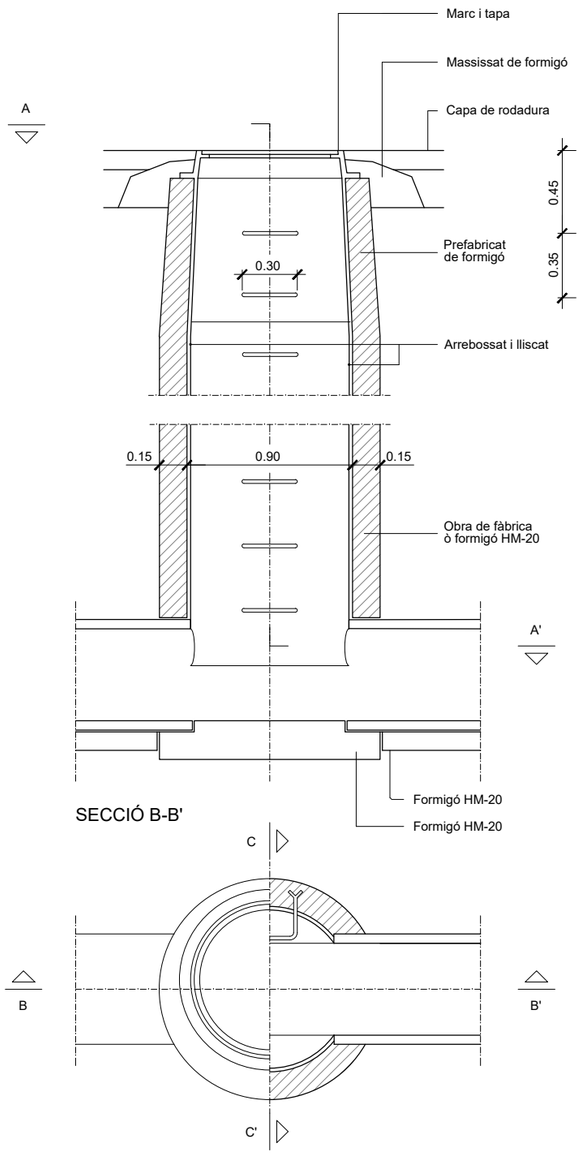

SECCIÓ B-B'

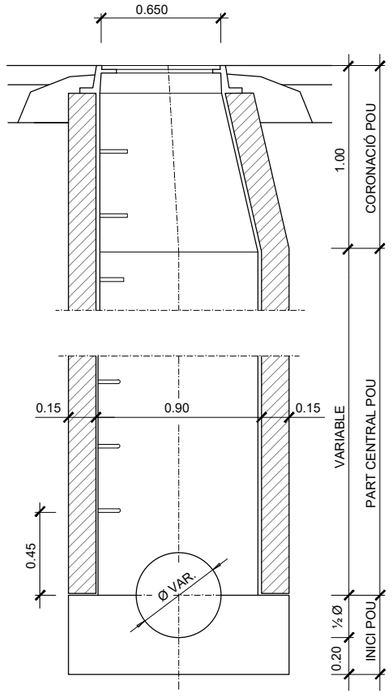

SECCIÓ C-C'

PLANTA, SECCIÓ A-A'

NOTA: també poden ésser prefabricats

Pou de registre tipus D (circular)

per a tub circular ⌖ ≤ 800

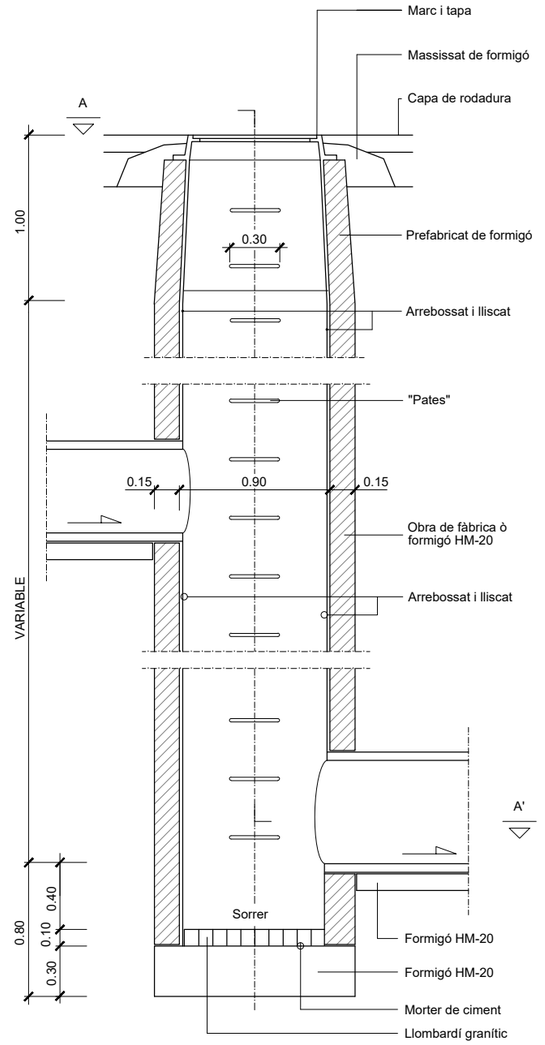

SECCIÓ B-B'

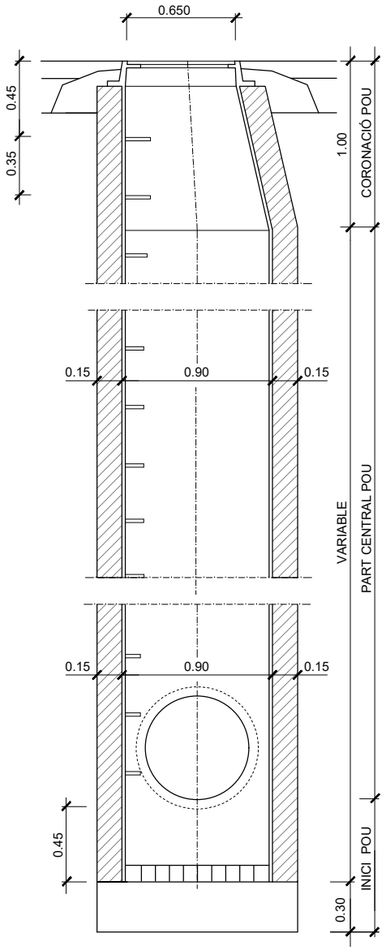

SECCIÓ C-C'

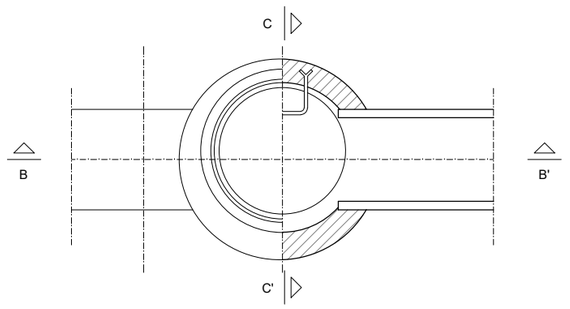

PLANTA, SECCIÓ A-A'

NOTA: també poden ésser prefabricats

Pou de registre tipus F (circular)

Pou de salt amb tubs ovòides o circulars ⌖⌖ ≤ 800

ESCALA 1:20

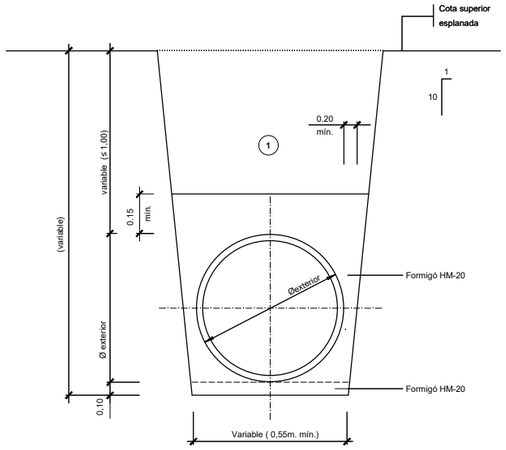

1 Nota: Replè de les rases amb material purgat sense pedres superiors a 8 cm, compactat al 95% p.m.

Secció tub circular de polietilé
Amb protecció de formigó
ESCALA 1:20

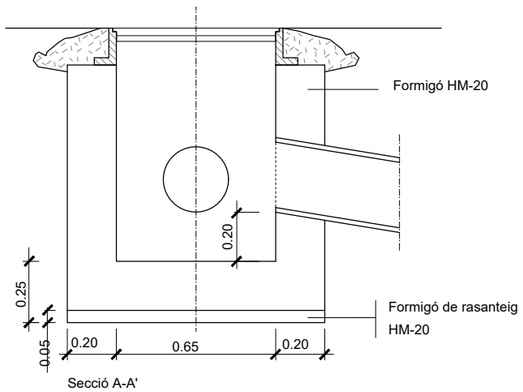

Secció A-A'

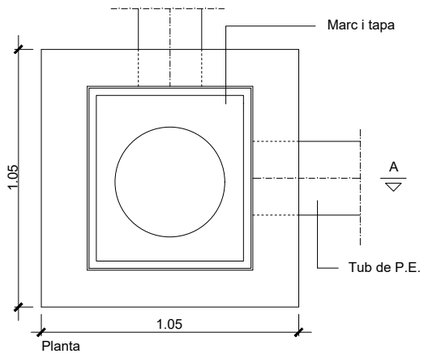

Planta

Arqueta sorrenca
ESCALA 1:20

TAPA POU CLAVEGUERAM tipus PAMREX 40Tn

MARC

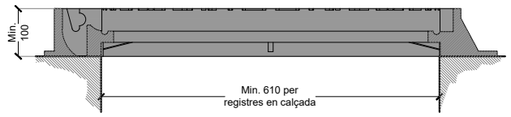

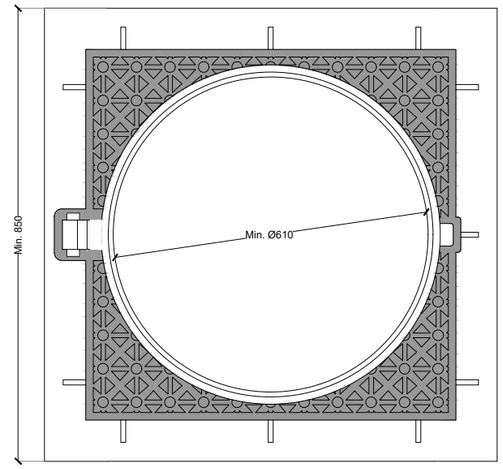

NOTES:
- Compliment estricte de la normativa vigent UNE EN-124.
- Segell certificador del control de qualitat de producte emès per tercers.
- Aquest model de tapa serà d'ús comú per registre de les xarxes de clavegueram, amb rotulació de l'Ajuntament corresponent
- La tapa pot ser ventilada o no.
- Classe D-400 (40 Tn de càrrega).

TAPA

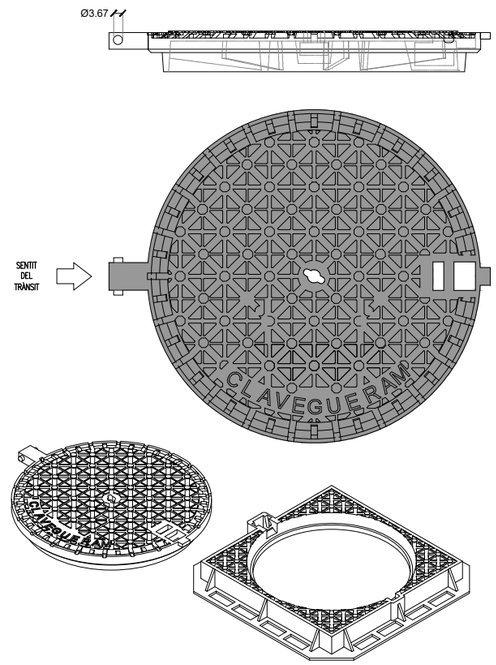

DETALL
POU EMBORNAL CUNETA TIPUS
Escala: 1/40

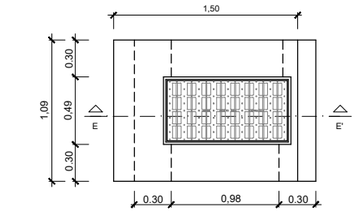

PLANTA

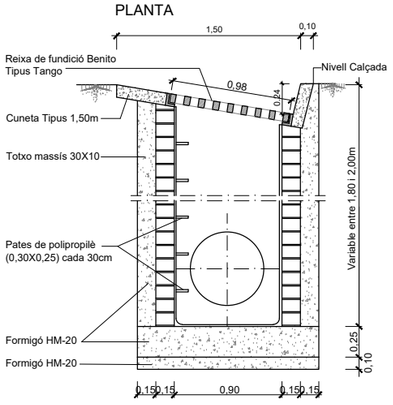

SECCIÓ E-E'

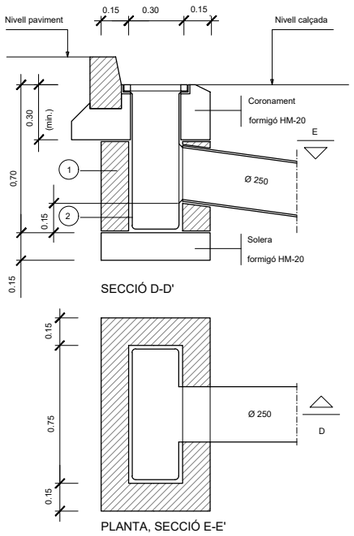

1 Pot ésser de maó massís. Formigó in situ

2 Tot l' interior s'arrebossarà i lliscarà amb morter sense deixar arestes ni angles aguts

Embornal senzill " in situ "
Xarxa pluvials
ESCALA 1:20

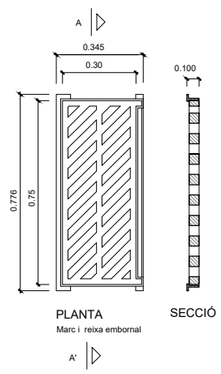

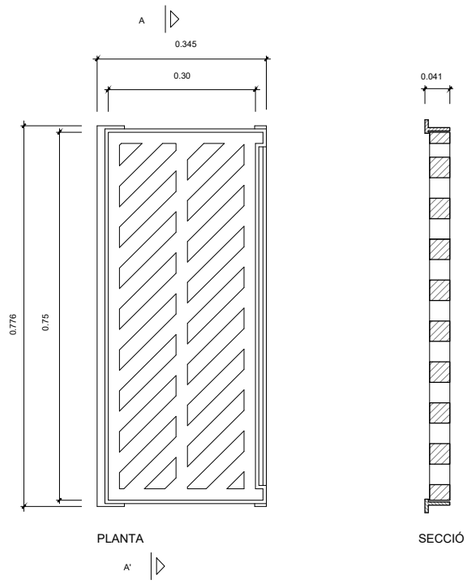

Marc i reixa embornal
ESCALA 1:5

DETALL PATE

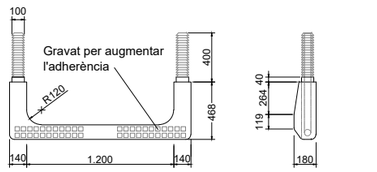

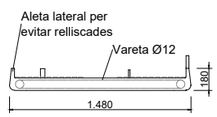

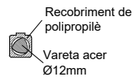

NOTES:
- Compliment estricte de la normativa vigent UNE EN-124.
- Segell certificador del control de qualitat de producte emès per tercers.
- L'angle d'obertura de la reixa, serà superior 90° inclòs contra vorades.

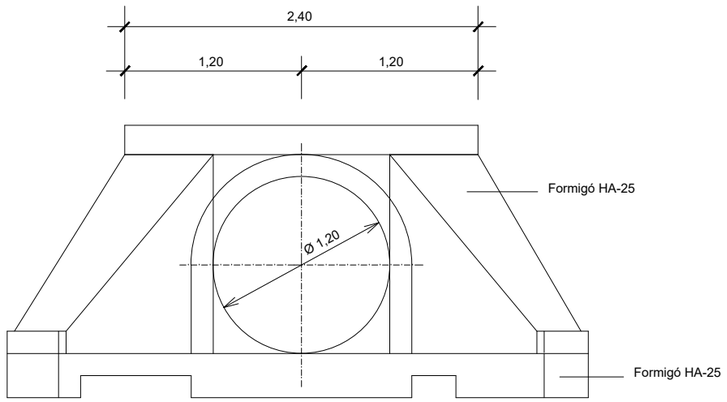

ALÇAT

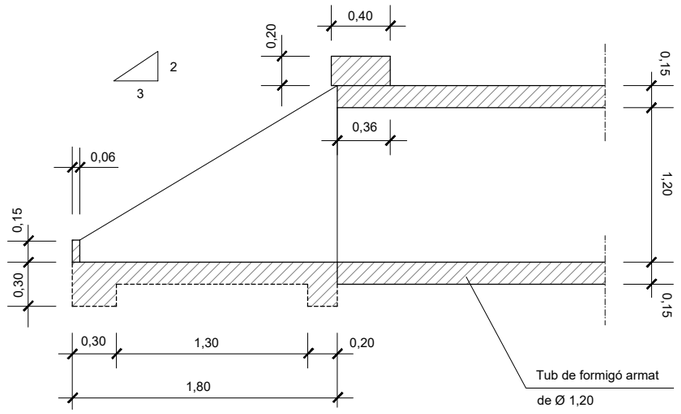

SECCIÓ A-A

CARACTERISTIQUES TÈCNIQUES

Formigó HA-20	γ c =1,50
AEH-500	γ c =1,15
Nivell control normal	γ c =1,60
Recubriments : 3 cm.	

(Totes les obres de fàbrica)

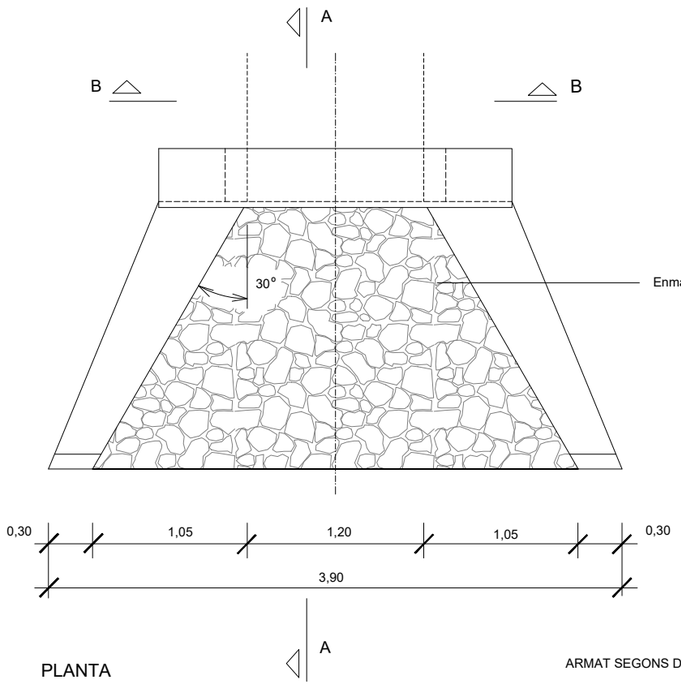

PLANTA

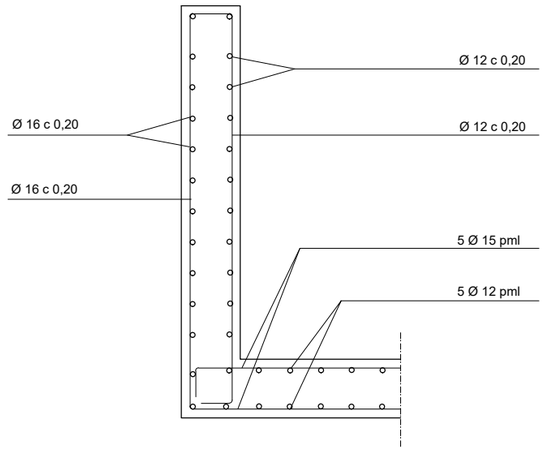

ARMADURA ALETES

ARMAT SEGONS DETALLS

Obra drenatge
Aletes protecció sortida
tub claveguera Ø 120

ESCALA 1:25

POU DECANTADOR GREIXOS I SÒLIDS

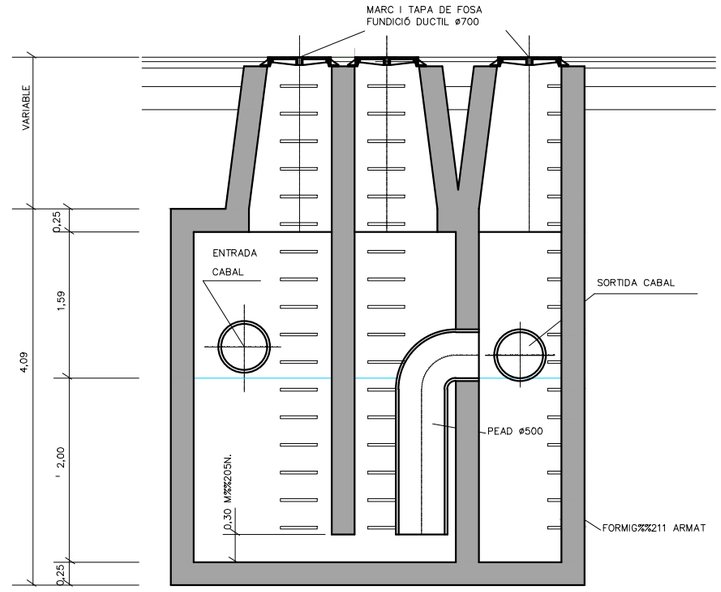

SECCIÓ A–A'

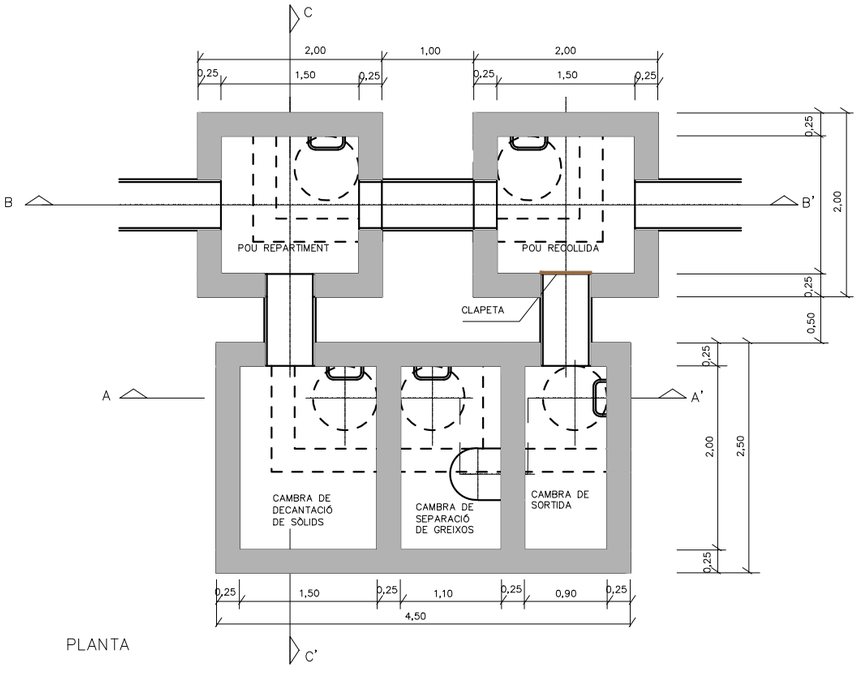

PLANTA

ÀMBIT PROJECTE URBANITZACIÓ

SECTOR 36
ÀRT. ECONÒMIQUES NORD

SECTOR 33
SERRA DE VALLPLANA

SECTOR 27
MASREIXAC

Carrer Neil Armstrong

Torrent del Mer Rencat

Carrer Pau Casals

Carrer Ramon Barnils

Carrer Joan Miró

Carrer Antoni Tàpies

Carrer Josep Maria Jujol

Carrer Joan Brossa

Carrer Joan Oró

Carrer Joan Coromines

Carrer Joan Maragall

Carrer Joan Salvat-Papasseit

Carrer Joan Vinyoli

Carrer Joan Margarit

Carrer Joan Fuster

Carrer Joan Perucho

Carrer Joan Sales

Carrer Joan Triadú

Carrer Joan Ramon Resina

Carrer Joan Ramon Benach

Carrer Joan Ramon Mujica Camps

Carrer Joan Ramon Mujica Parellada

Carrer Joan Ramon Mujica Parellada

Carrer Joan Ramon Mujica Parellada

ÀMBIT PROJECTE URBANITZACIÓ

Previsió connexió
sector S-27

Carrer Bertrana

Carrer Marie Curie

35

30

30

35

40

LLEGENDA

- Xarxa existent
- Canalització aigua potable
- Vàlvula de comporta
- Hidrant soterrat
- Ventosa automàtica
- Purga connectada a embornal
- Conducció sota vial
- Connexió a xarxa

Ajuntament de Palafolls

AUTOR:
ORIOL ADEMÀ ALFONS CANELA JAVIER COMELLA
ADEMÀ CANELA COMELLA ARQUITECTES ASSOCIATS, S.L.P.

PROJECTE D'URBANITZACIÓ DEL VIAL DE CONNEXIÓ ENTRE ELS SECTORS 27 I 36 PALAFOLLS

novembre 2018
PROJECTE BÀSIC

PLÀNOL:
XARXA ABASTAMENT AIGUA POTABLE

ARXIU:
13 vial connexio_ag.dwg

ESCALA:
1/1.000 (A3) - 1/500 (A1)

N

NÚM:
13.2

ÀMBIT PROJECTE URBANITZACIÓ

SECTOR 33
SERRA DE VALLPLANA

Carrer Nell Amstrong

PE PN10atm DN355mm

Torrent del Mas Reixac

LLEGENDA

- Xarxa existent
- Canalització aigua potable
- Vàlvula de comporta
- Hidrant soterrat
- Ventosa automàtica
- Purga connectada a embornal
- Conducció sota vial
- Connexió a xarxa

Ajuntament de Palafolls

AUTOR:
ORIOL ADEMÀ ALFONS CANELA JAVIER COMELLA
ADEMÀ CANELA COMELLA ARQUITECTES ASSOCIATS, S.L.P.

PROJECTE D'URBANITZACIÓ DEL VIAL DE CONNEXIÓ ENTRE ELS SECTORS 27 I 36 PALAFOLLS

novembre 2018
PROJECTE BÀSIC

PLÀNOL:
XARXA ABASTAMENT AIGUA POTABLE

ARXIU:
13 vial connexio_ag.dwg

ESCALA:
1/1.000 (A3) - 1/500 (A1)

N

NÚM:
13.3

ÀMBIT PROJECTE URBANITZACIÓ

OR 33
VALLPLANA

Carrer Nell Amstrong

Torrent del Mas Reixac

carrer antic camí de Tordera

Torrent del

carrer antic camí

A

Connexió xarxa existent

FD ø150

LLEGENDA

- Xarxa existent
- Canalització aigua potable
- Vàlvula de comporta
- Hidrant soterrat
- Ventosa automàtica
- Purga connectada a embornal
- Conducció sota vial
- Connexió a xarxa

Ajuntament de Palafolls

AUTOR:
ORIOL ADEMÀ ALFONS CANELA JAVIER COMELLA
ADEMÀ CANELA COMELLA ARQUITECTES ASSOCIATS, S.L.P.

PROJECTE D'URBANITZACIÓ DEL VIAL DE CONNEXIÓ ENTRE ELS SECTORS 27 I 36 PALAFOLLS

novembre 2018
PROJECTE BÀSIC

PLÀNOL: XARXA ABASTAMENT AIGUA POTABLE

ARXIU: 13 vial connexio_ag.dwg

ESCALA: 1/1.000 (A3) - 1/500 (A1)

N

NÚM: **13.4**

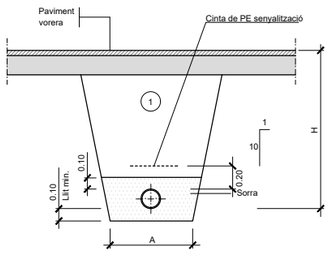

(1) Replè amb material purgat amb pedres inferiors a 8 cm. compactat al 95% p.m.

Ø NOMINAL CANONADES (m/m)	A (m)	H (m)
de Ø50 a Ø125	0.50	1.00
de Ø125 a Ø315	0.60	1.15
de Ø315 a Ø500	0.70	1.40

Rasa per a conducció sota vorera
ESCALA 1:20

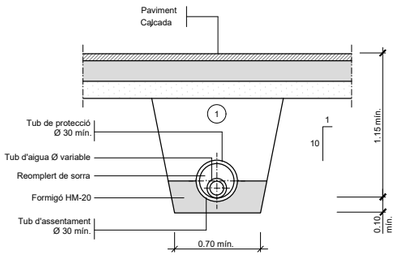

(1) Replè amb material purgat amb pedres inferiors a 8 cm. compactat al 95% p.m. Els tubs de foneria o d'acer no porten protecció.

Rasa per a conducció sota vial
ESCALA 1:20

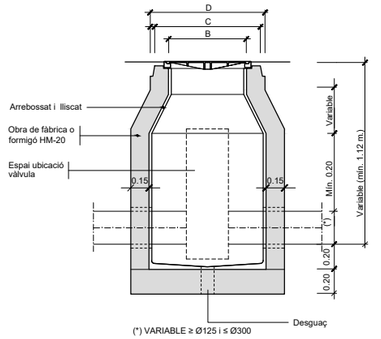

(*) VARIABLE ≥ Ø125 i ≤ Ø300

SECCIÓ F-F'

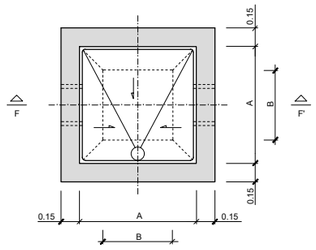

PLANTA

NOTES:
Per la utilització de vàlvules de comporta amb o sense pletines, cal tenir en compte el Ø del volant i l'alçada d'aquest des de l'eix de la canonada.
Per la utilització de vàlvules de ventosa cal tenir en compte la distancia entre pletines, doncs poden ser dobles o senzilles
La vàlvula de papallona només pot anar a la troneta tipus III

MESURES	TRONETES		
	TIPUS -I-	TIPUS -II-	TIPUS -III-
A	0.70	0.90	1.20
B	0.56	0.56	0.56
C	0.85	0.85	0.85
D	1.09	1.09	1.09
TUB Ø MIN.	60	125	350
TUB Ø MAX.	100	300	——

Arqueta tipus II
ESCALA 1:20

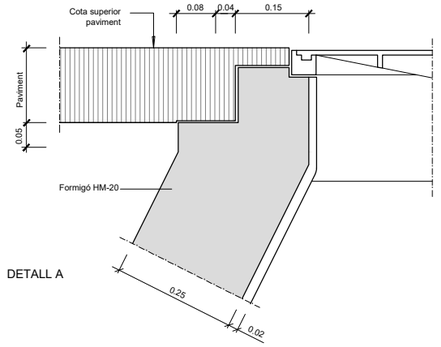

DETALL A

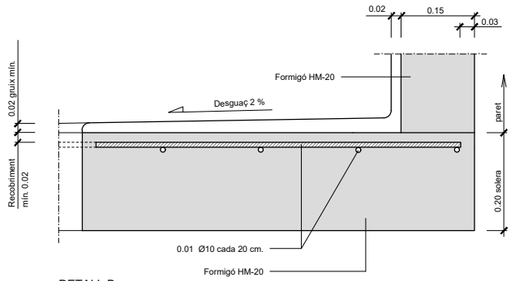

DETALL B

Elements constructius arquetes
ESCALA 1:5

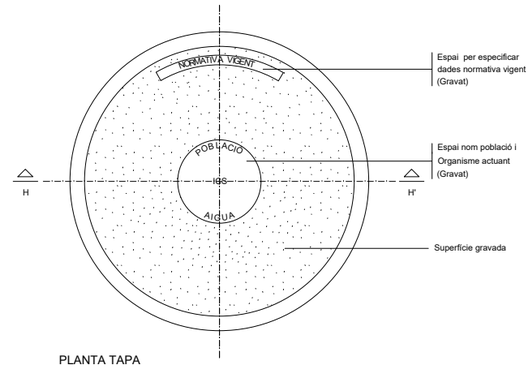

PLANTA TAPA

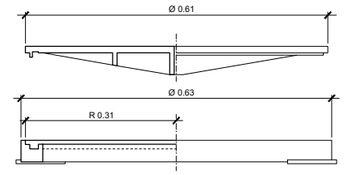

SECCIÓ H-H'

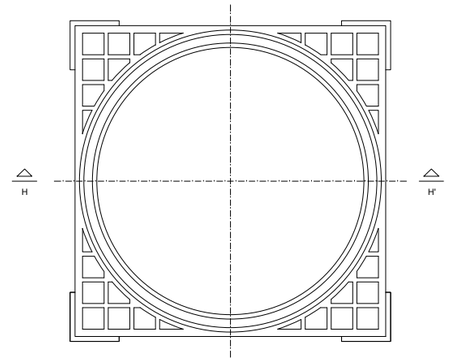

PLANTA MARC

Marc i tapa arquetes d' aigua
ESCALA 1:5

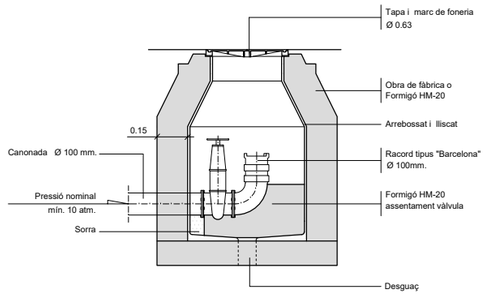

Arqueta per a presa d'aigua
per a incendis i reg.
ESCALA 1:20

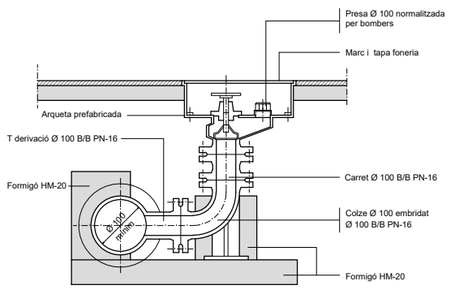

Hidrant soterrat
ESCALA 1:10

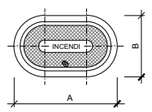

DN	A	B
80	385	250
100	420	250

Totes les dimensions en mm.

TAPA
ESCALA 1:10

Ajuntament de Palafolls

AUTOR:
ORIOL ADEMÀ ALFONS CANELA JAVIER COMELLA
ADEMÀ CANELA COMELLA ARQUITECTES ASSOCIATS, S.L.P.

PROJECTE D'URBANITZACIÓ DEL VIAL DE CONNEXIÓ ENTRE ELS SECTORS 27 I 36 PALAFOLLS

novembre 2018
PROJECTE BÀSIC

PLÀNOL: DETALLS ABASTAMENT AIGUA POTABLE
ARXIU: 14 vial connexio_agdet.dwg
ESCALA: vàries
NÚM: **14.1**
full 1 de 2

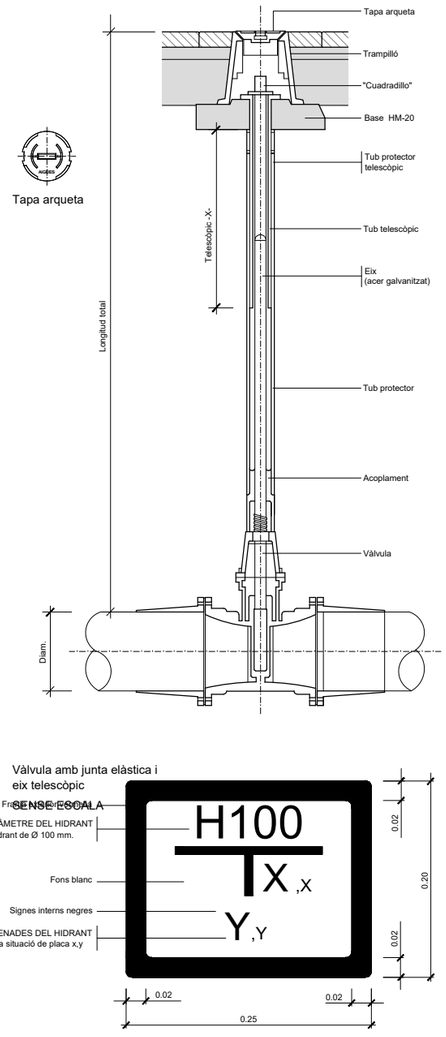

Tapa arqueta

Vàlvula amb junta elàstica i eix telescòpic

SENSE ESCALA

Placa vertical de senyalització d' hidrant soterrat

ESCALA 1:2.5

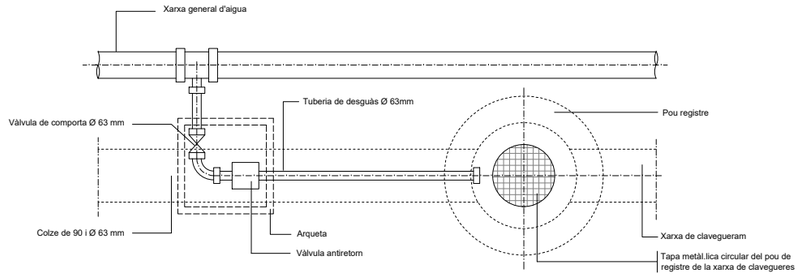

PLANTA

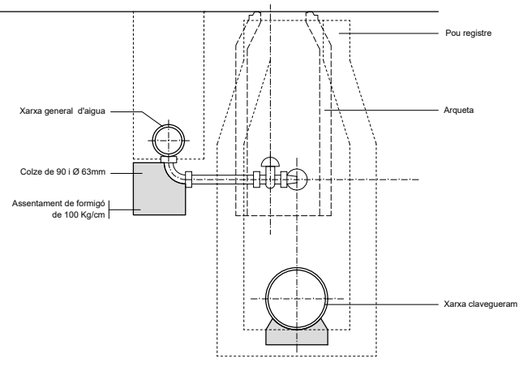

SECCIÓ

Unitat de descàrrega (purga)

SENSE ESCALA

Peces especials

ESCALA 1:20

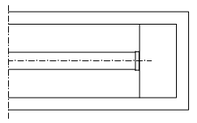

PLANTA
BRIDA CEGA

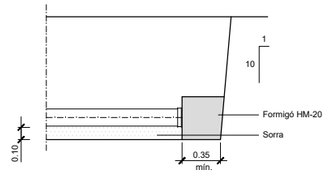

ALÇAT

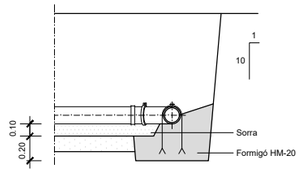

ANCORATGE

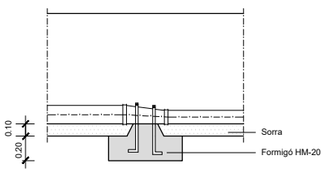

ANCORATGE

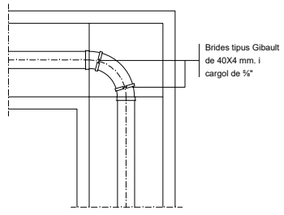

PLANTA
DERIVACIÓ A 90º (COLZE)

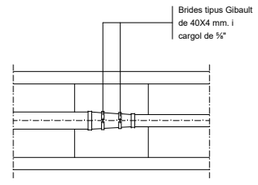

PLANTA
CON DE REDUCCIÓ

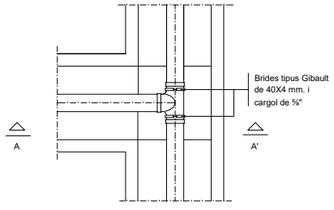

PLANTA
DERIVACIÓ EN "T"

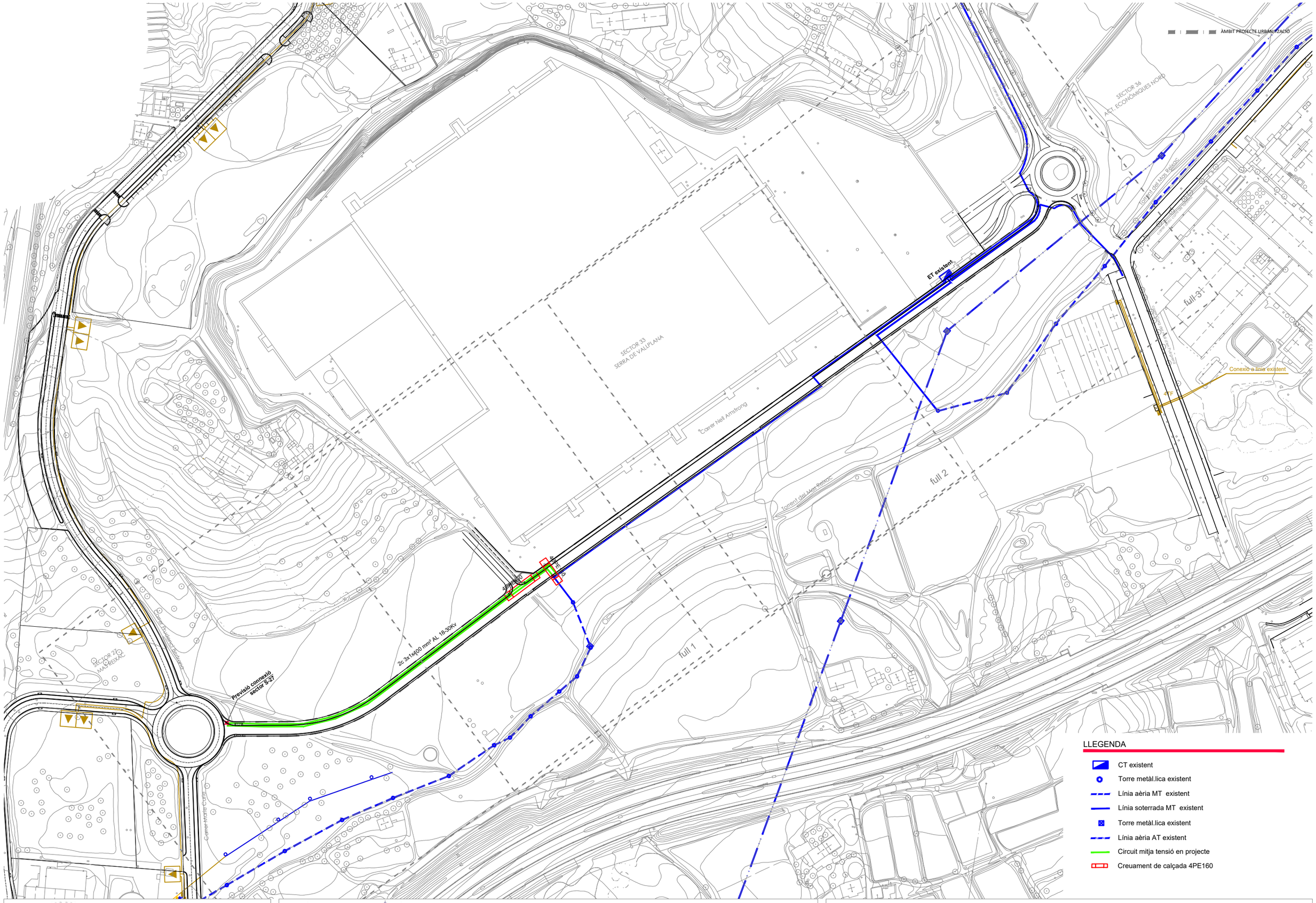

Ajuntament de Palafolls

AUTOR:
ORIOL ADEMÀ ALFONS CANELA JAVIER COMELLA
ADEMÀ CANELA COMELLA ARQUITECTES ASSOCIATS, S.L.P.

PROJECTE D'URBANITZACIÓ DEL VIAL DE CONNEXIÓ ENTRE ELS SECTORS 27 I 36
PALAFOLLS

novembre 2018
PROJECTE BÀSIC

PLÀNOL:
XARXA DE MITJA TENSIÓ

ARXIU:
15 vial connexio_mt.dwg

ESCALA:
1/2.500 (A3) - 1/1.250 (A1)

N

NÚM:
15.1

ÀMBIT PROJECTE URBANITZACIÓ

Previsió connexió
sector S-27

2c 3x1x400 mm² AL 18-30Kv

4ØPE160

4ØPE160

Carrer Bertrana

Carrer Marie Curie

35

30

30

35

40

LLEGENDA

- CT existent
- Torre metàl.lica existent
- Línia aèria MT existent
- Línia soterrada MT existent
- Torre metàl.lica existent
- Línia aèria AT existent
- Circuit mitja tensió en projecte
- Creuament de calçada 4PE160

Ajuntament de Palafolls

AUTOR:
ORIOL ADEMÀ ALFONS CANELA JAVIER COMELLA
ADEMÀ CANELA COMELLA ARQUITECTES ASSOCIATS, S.L.P.

PROJECTE D'URBANITZACIÓ DEL VIAL DE CONNEXIÓ ENTRE ELS SECTORS 27 I 36 PALAFOLLS

novembre 2018
PROJECTE BÀSIC

PLÀNOL:
XARXA DE MITJA TENSIÓ

ARXIU:
15 vial connexio_mt.dwg

ESCALA:
1/1.000 (A3) - 1/500 (A1)

N

NÚM:
15.2

ÀMBIT PROJECTE URBANITZACIÓ

SECTOR 33
SERRA DE VALLPLANA

Carrer Nell Amstrong

0 mm² AL 18-30Kv

4ØPE160

4ØPE160

Torrent del Mas Reixac

LLEGENDA

- CT existent
- Torre metàl.lica existent
- Línia aèria MT existent
- Línia soterrada MT existent
- Torre metàl.lica existent
- Línia aèria AT existent
- Circuit mitja tensió en projecte
- Creuament de calçada 4PE160

Ajuntament de Palafolls

AUTOR:
ORIOL ADEMÀ ALFONS CANELA JAVIER COMELLA
ADEMÀ CANELA COMELLA ARQUITECTES ASSOCIATS, S.L.P.

PROJECTE D'URBANITZACIÓ DEL VIAL DE CONNEXIÓ ENTRE ELS SECTORS 27 I 36 PALAFOLLS

novembre 2018
PROJECTE BÀSIC

PLÀNOL:
XARXA DE MITJA TENSIÓ

ARXIU:
15 vial connexio_mt.dwg

ESCALA:
1/1.000 (A3) - 1/500 (A1)

N

NÚM:
15.3

ÀMBIT PROJECTE URBANITZACIÓ

OR 33
VALLPLANA

Carrer Nell Amstrong

ET existent

carrer antic camí de Tordera

A

Torrent del Mas Reixac

Torrent del

carrer antic camí

LLEGENDA

- CT existent
- Torre metàl.lica existent
- Línia aèria MT existent
- Línia soterrada MT existent
- Torre metàl.lica existent
- Línia aèria AT existent
- Circuit mitja tensió en projecte
- Creuament de calçada 4PE160

Ajuntament de Palafolls

AUTOR:
ORIOL ADEMÀ ALFONS CANELA JAVIER COMELLA
ADEMÀ CANELA COMELLA ARQUITECTES ASSOCIATS, S.L.P.

PROJECTE D'URBANITZACIÓ DEL VIAL DE CONNEXIÓ ENTRE ELS SECTORS 27 I 36 PALAFOLLS

novembre 2018
PROJECTE BÀSIC

PLÀNOL:
XARXA DE MITJA TENSIÓ

ARXIU:
15 vial connexio_mt.dwg

ESCALA:
1/1.000 (A3) - 1/500 (A1)

N

NÚM:
15.4

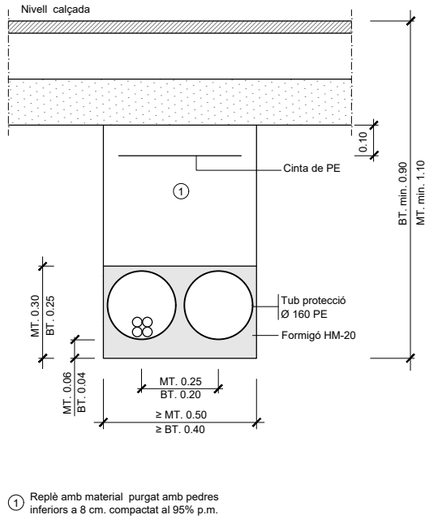

1 Replè amb material purgat amb pedres inferiors a 8 cm. compactat al 95% p.m.

Rases sota calçada per a M.T.ó B.T.
2 tubulars
(1 circuit + 1 reserva)
ESCALA 1:10

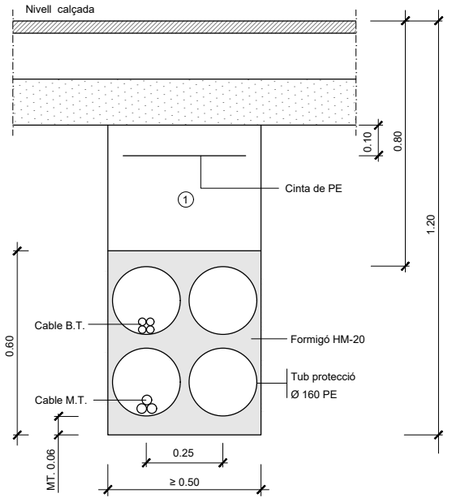

1 Replè amb material purgat amb pedres inferiors a 8 cm. compactat al 95% p.m.

Rases sota calçada per a M.T. i B.T.
4 tubulars
(1 circuit MT. i 1 circuit BT. + 2 reserves)
ESCALA 1:10

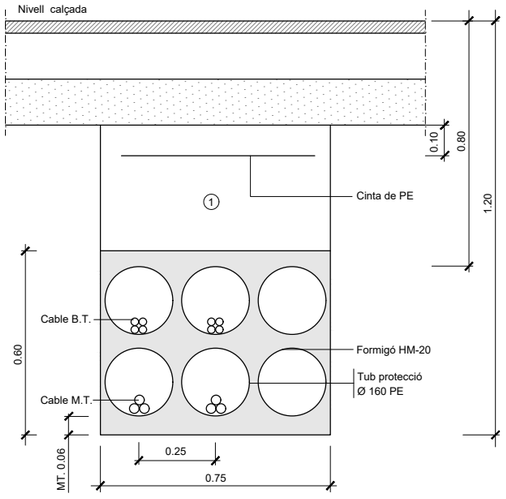

1 Replè amb material purgat amb pedres inferiors a 8 cm. compactat al 95% p.m.

Rases sota calçada per a M.T. i B.T.
6 tubulars
(2 circuits MT. i 2 circuits BT. + 2 reserva)
ESCALA 1:10

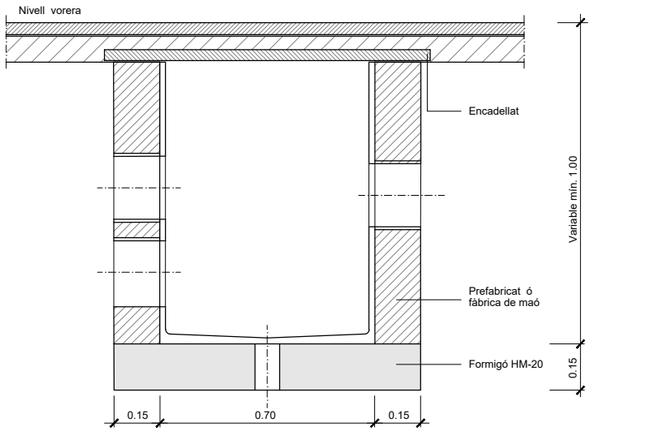

SECCIÓ A-A'

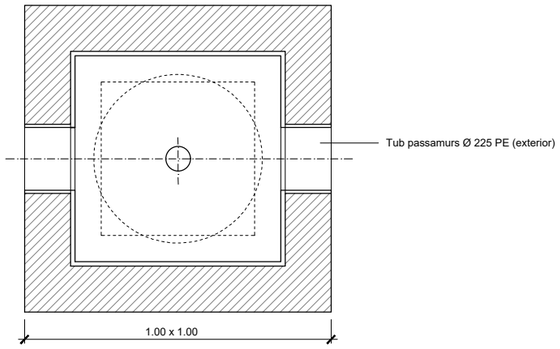

PLANTA

Nota : - Tot l' interior de l' arqueta anirà arrebossat i lliscat sense deixar-hi arestes ni angles aguts.
- L' arqueta es col.locarà cada 40 m en zones entubades.

Arqueta no registrable per a M.T
ESCALA 1:10

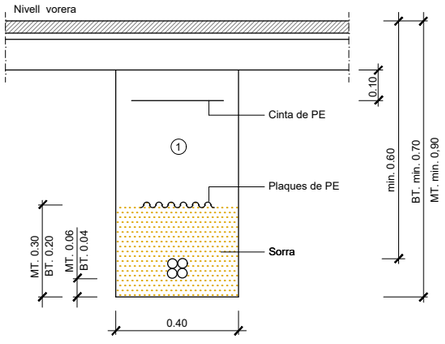

1 Replè amb material purgat amb pedres inferiors a 8 cm. compactat al 95% p.m.

Nota : En cas que la rasa en calçada sigui paral·lela a la vorera i tocant a la rigola no caldrà protegir el cable.

Rases sota vorera per a M.T. ó B.T.
1 circuit
ESCALA 1:10

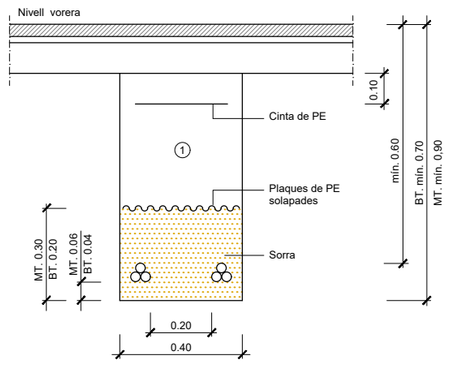

1 Replè amb material purgat amb pedres inferiors a 8 cm. compactat al 95% p.m.

Nota : En cas que la rasa en calçada sigui paral·lela a la vorera i tocant a la rigola no caldrà protegir el cable.

Rases sota vorera per a M.T. ó B.T.
2 circuits
ESCALA 1:10

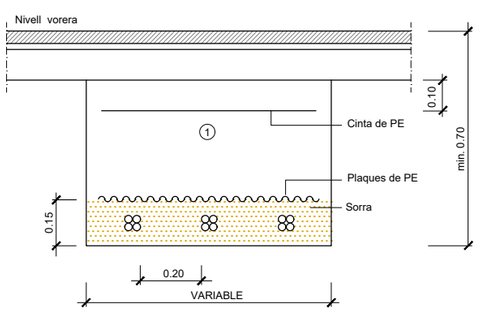

1 Replè amb material purgat amb pedres inferiors a 8 cm. compactat al 95% p.m.

Nota : - En cas que la rasa en calçada sigui paral.lela a la vorera i tocant a la rigola no caldrà protegir el cable.
- Per rases de més de 2 circuits es respectarà la distància entre ells.

Rases sota vorera per a B.T.
3 circuits o més circuits
ESCALA 1:10

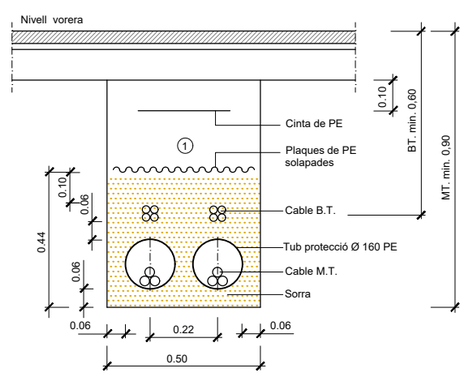

1 Replè amb material purgat amb pedres inferiors a 8 cm. compactat al 95% p.m.

Nota : En cas que la rasa en calçada sigui paral·lela a la vorera i tocant a la rigola no caldrà protegir el cable.

Rases sota vorera per a M.T. ó B.T.
2 circuits M.T. i 2 circuits B.T.
ESCALA 1:10

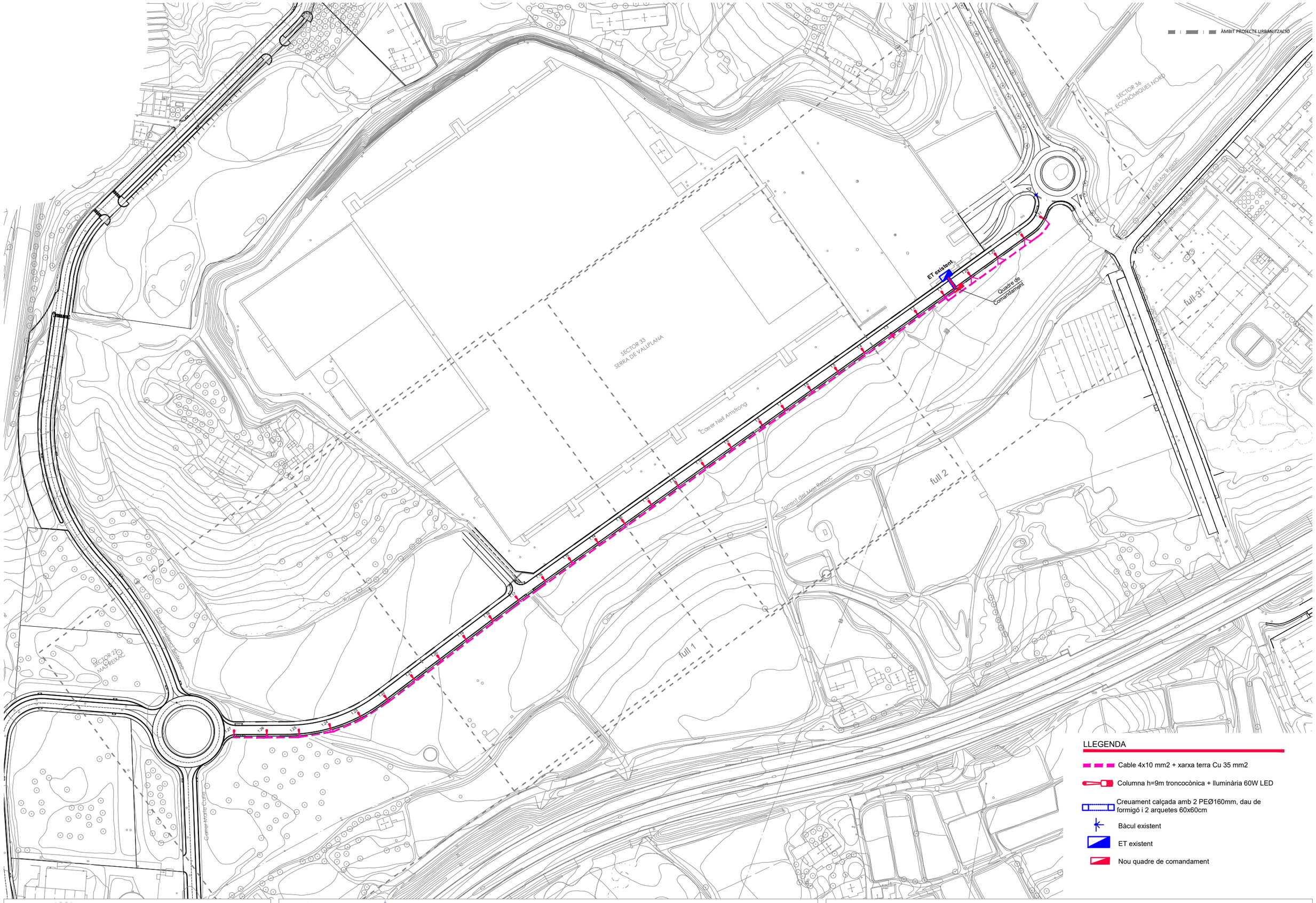

Ajuntament de Palafolls

AUTOR:
ORIOL ADEMÀ ALFONS CANELA JAVIER COMELLA
ADEMÀ CANELA COMELLA ARQUITECTES ASSOCIATS, S.L.P.

PROJECTE D'URBANITZACIÓ DEL VIAL DE CONNEXIÓ ENTRE ELS SECTORS 27 I 36
PALAFOLLS

novembre 2018
PROJECTE BÀSIC

PLÀNOL:
XARXA ENLLUMENAT PÚBLIC

ARXIU:
17 vial connexio_ep.dwg

ESCALA:
1/2.500 (A3) - 1/1.250 (A1)

N

NÚM:
17.1

ÀMBIT PROJECTE URBANITZACIÓ

Carrer Marie Curie

1.27 1.26 1.25 1.24 1.23 1.22 1.21 1.20 1.19 1.18 1.17 1.16 1.15 1.14

35 30 30 35 40

LLEGENDA

- Cable 4x10 mm2 + xarxa terra Cu 35 mm2
- Columna h=9m troncocònica + lluminària 60W LED
- Creuament calçada amb 2 PEØ160mm, dau de formigó i 2 arquetes 60x60cm
- Bàcul existent
- ET existent
- Nou quadre de comandament

Ajuntament de Palafolls

AUTOR:
ORIOL ADEMÀ ALFONS CANELA JAVIER COMELLA
ADEMÀ CANELA COMELLA ARQUITECTES ASSOCIATS, S.L.P.

PROJECTE D'URBANITZACIÓ DEL VIAL DE CONNEXIÓ ENTRE ELS SECTORS 27 I 36 PALAFOLLS

novembre 2018
PROJECTE BÀSIC

PLÀNOL: XARXA ENLLUMENAT PÚBLIC

ARXIU: 17 vial connexio_ep.dwg

ESCALA: 1/1.000 (A3) - 1/500 (A1)

N

NÚM: **17.2**

ÀMBIT PROJECTE URBANITZACIÓ

SECTOR 33
SERRA DE VALLPLANA

Carrer Nell Amstrong

1.20 1.19 1.18 1.17 1.16 1.15 1.14 1.13 1.12 1.11 1.10 1.9 1.8 1.7 1.6 1.5

Torrent del Mas Reixac

LLEGENDA

- Cable 4x10 mm2 + xarxa terra Cu 35 mm2
- Columna h=9m troncocònica + lluminària 60W LED
- Creuament calçada amb 2 PEØ160mm, dau de formigó i 2 arquetes 60x60cm
- Bàcul existent
- ET existent
- Nou quadre de comandament

Ajuntament de Palafolls

AUTOR:
ORIOL ADEMÀ ALFONS CANELA JAVIER COMELLA
ADEMÀ CANELA COMELLA ARQUITECTES ASSOCIATS, S.L.P.

PROJECTE D'URBANITZACIÓ DEL VIAL DE CONNEXIÓ ENTRE ELS SECTORS 27 I 36 PALAFOLLS

novembre 2018

PROJECTE BÀSIC

PLÀNOL: XARXA ENLLUMENAT PÚBLIC

ARXIU: 17 vial connexio_ep.dwg

ESCALA: 1/1.000 (A3) - 1/500 (A1)

N

NÚM: **17.3**

ÀMBIT PROJECTE URBANITZACIÓ

OR 33
VALLPLANA

Carrer Nell Amstrong

carrer antic camí de Tordera

A

ET existent

1.9 1.8 1.7 1.6 1.5 1.4 1.3 1.2 1.1 1.28 1.29 1.30 1.31

Quadre de
Comandament

Torrent del Mas Reixac

Torrent del

carrer antic camí

LLEGENDA

- Cable 4x10 mm2 + xarxa terra Cu 35 mm2
- Columna h=9m troncocònica + lluminària 60W LED
- Creuament calçada amb 2 PEØ160mm, dau de formigó i 2 arquetes 60x60cm
- Bàcul existent
- ET existent
- Nou quadre de comandament

Ajuntament de Palafolls

AUTOR:
ORIOL ADEMÀ ALFONS CANELA JAVIER COMELLA
ADEMÀ CANELA COMELLA ARQUITECTES ASSOCIATS, S.L.P.

PROJECTE D'URBANITZACIÓ DEL VIAL DE CONNEXIÓ ENTRE ELS SECTORS 27 I 36 PALAFOLLS

novembre 2018
PROJECTE BÀSIC

PLÀNOL:
XARXA ENLLUMENAT PÚBLIC

ARXIU:
17 vial connexio_ep.dwg

ESCALA:
1/1.000 (A3) - 1/500 (A1)

N

NÚM:
17.4

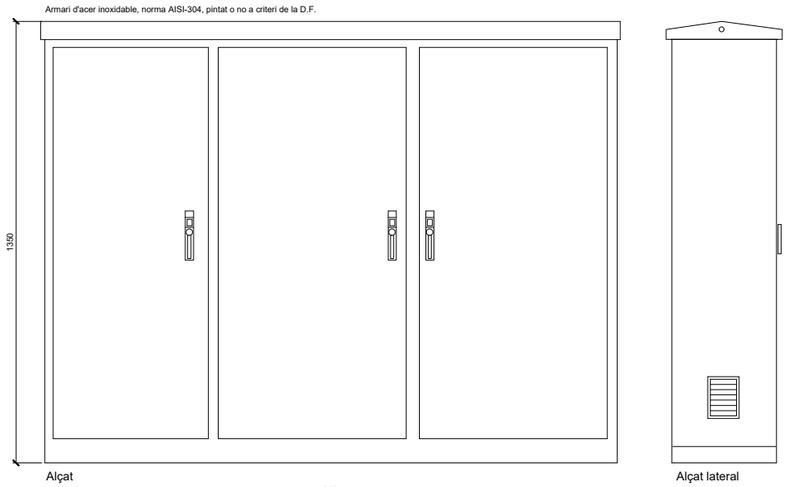

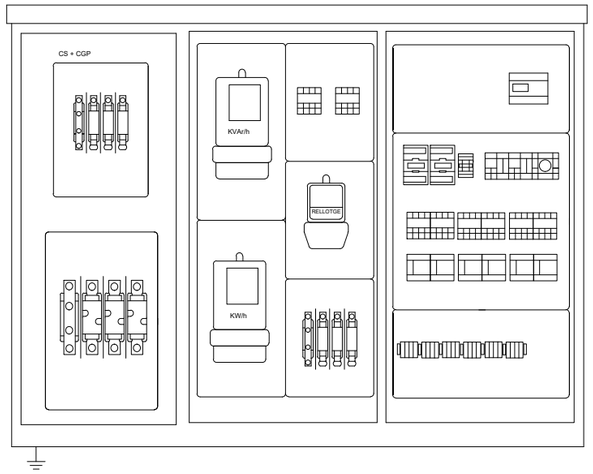

DETALL 04030a

Armari tres mòduls amb CS i CGP i doble nivell

Escala 1:15

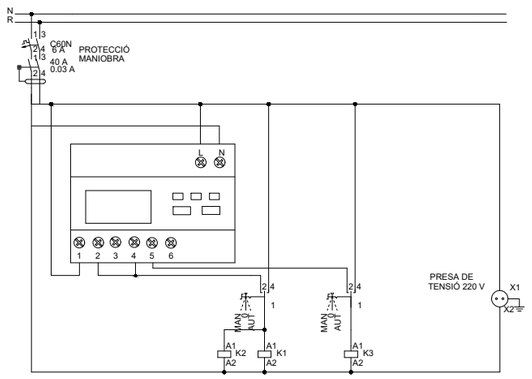

Esquema de maniobra de l'armari tres mòduls amb CS i CGP i doble nivell

SENSE ESCALA

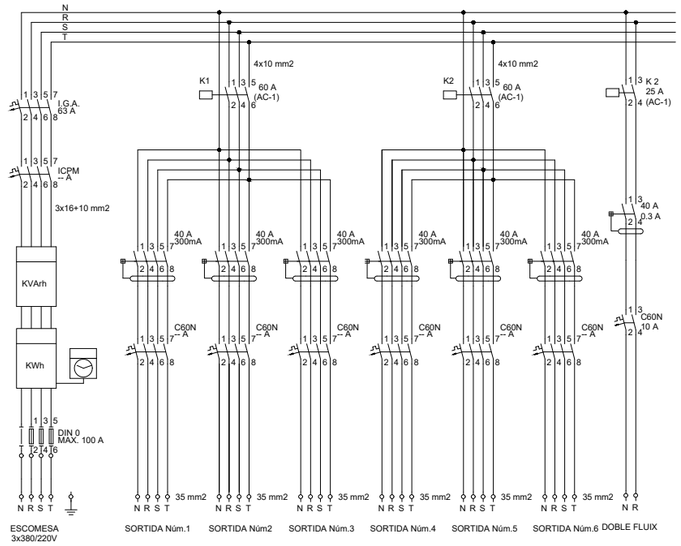

	LINIA 1	LINIA 2	LINIA 3	LINIA 4	LINIA 5	LINIA 6
POTÈNCIA (VA)	-----	-----	-----	-----	-----	-----
INTENSITAT (A)	-----	-----	-----	-----	-----	-----
MAGNETOTÈRMIC (A)	-----	-----	-----	-----	-----	-----
LONGITUD (m)	-----	-----	-----	-----	-----	-----
SECCIÓ (mm²)	-----	-----	-----	-----	-----	-----

Esquema de potència de l'armari tres mòduls amb CS i CGP i doble nivell

SENSE ESCALA

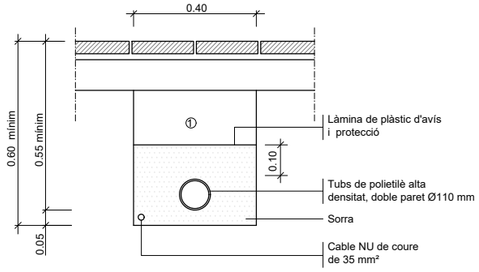

1 Replè de les rases amb material purgat sense pedres superiors a Ø 8cm. i compactat al 95%

NOTA: Es col.locarà un nombre de tubs igual al de circuits (una sola línia per a cada tub).

Rasa tipus per a entubar cables a zona de voreres

ESCALA 1:10

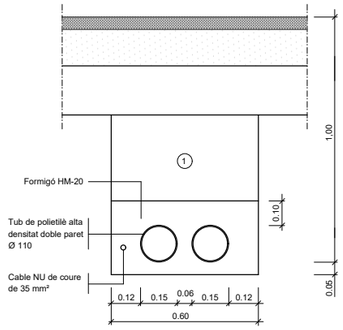

1 Replè de les rases amb material purgat sense pedres superiors a Ø 8cm. i compactat al 95%

NOTA: Es col.locarà un nombre de tubs igual al de circuits més un de reserva.

Rasa tipus per a entubar cables a zona de vials

ESCALA 1:10

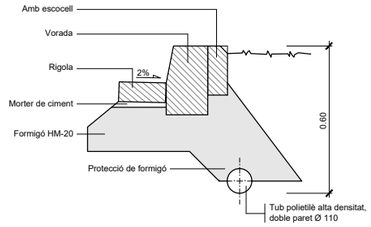

Protecció conducció enllumenat amb formigó

ESCALA 1/10

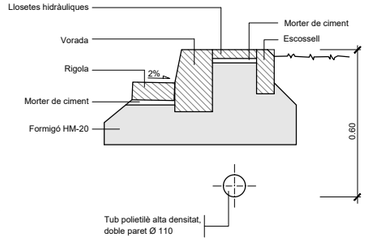

Protecció conducció enllumenat amb peça de panot

ESCALA 1/10

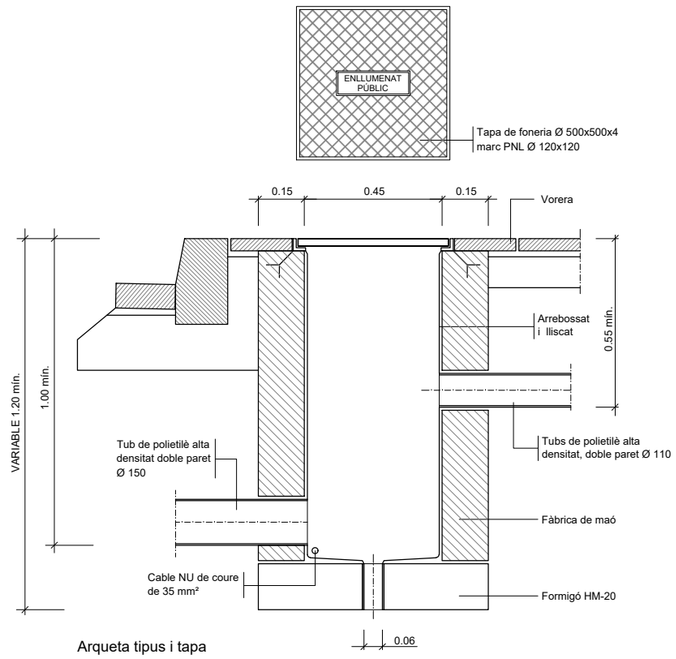

Arqueta tipus i tapa

ESCALA 1:10

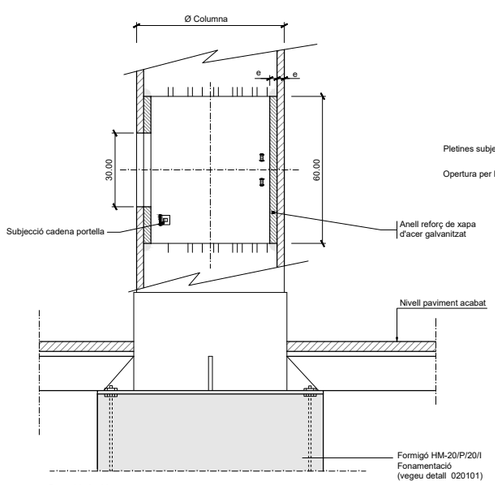

Secció A-A'

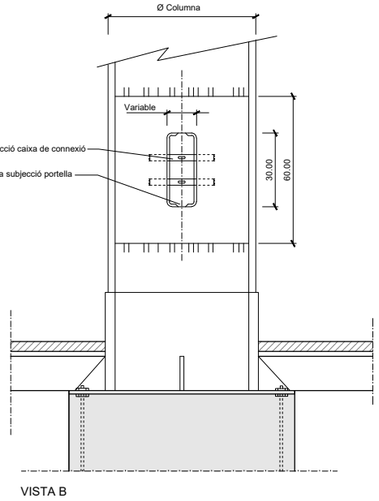

VISTA B

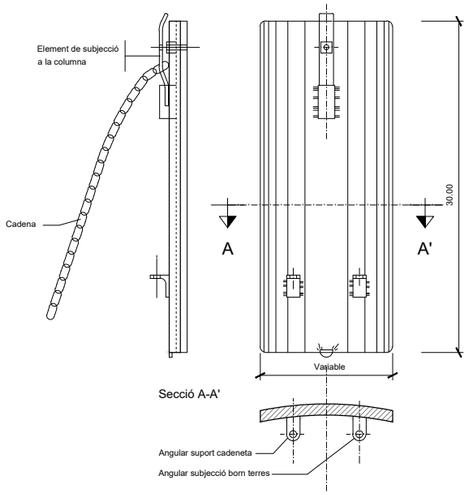

Secció A-A'

Detall portella
SENSE ESCALA

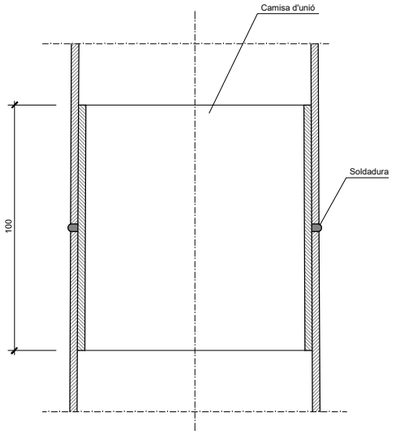

Detall unió columnes de dos trams
ESCALA 1/10

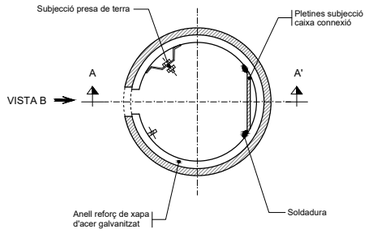

Detall reforç interior columna
SENSE ESCALA

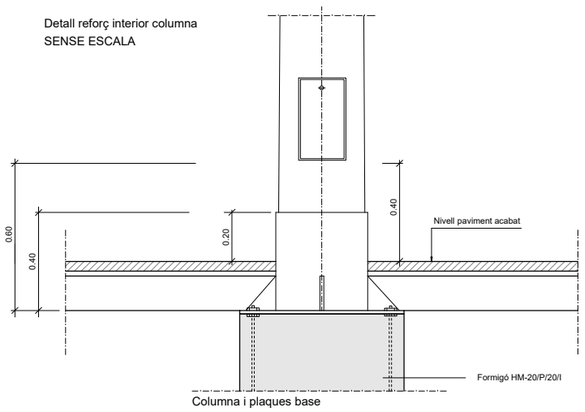

Columna i plaques base

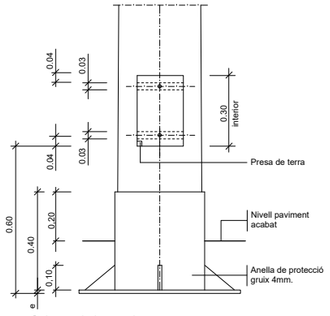

Columna i plaques base

Detall columna i empotrament
en paviment
SENSE ESCALA

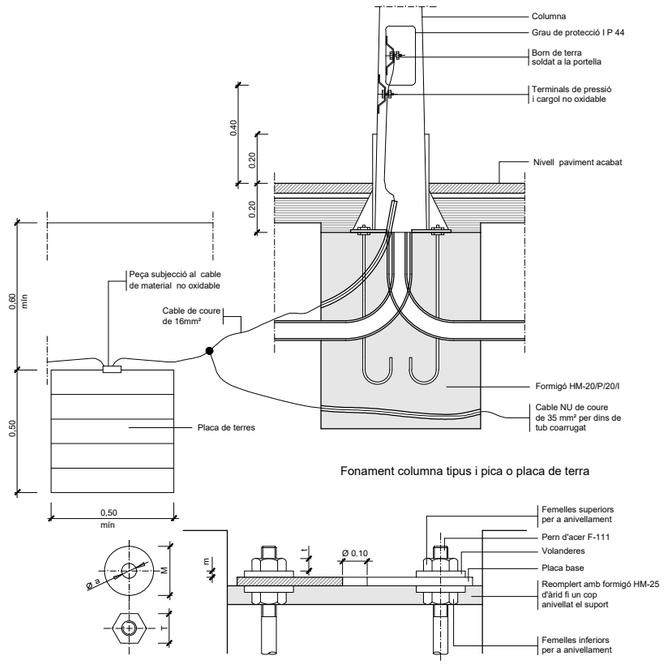

Fonament columna tipus i pica o placa de terra

Detall ancoratges de les columnes i bàculs

Detalls fonaments i ancoratges
de columna i bàculs
ESCALA 1:10

ALÇÀRIA		4.00	4.50	5.00	6.00	7.00	8.00	9.00	10.00	11.00	12.00
FEMELLES	T	24	24	24	27	36	36	36	41	41	41
	t	13	13	13	15	19	19	19	22	22	22
VOLANDERES	M	55	55	55	55	60	60	60	60	60	60
	m	4	4	4	4	5	5	5	8	8	8
	Ø a	M 16	M 16	M 16	M 18	M 24	M 24	M 24	M 27	M 27	M 27

NOTA: Totes les dimensions són en mil·límetres excepte els dimensionats de les alçàries
i cimentacions que són en metres.

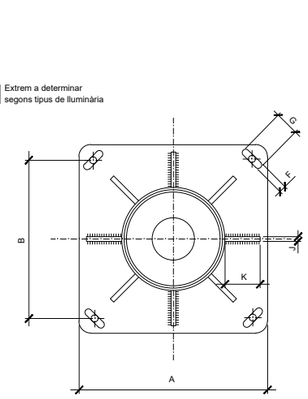

SECCIÓ A-A'

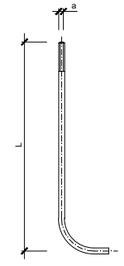

DETALL PERN

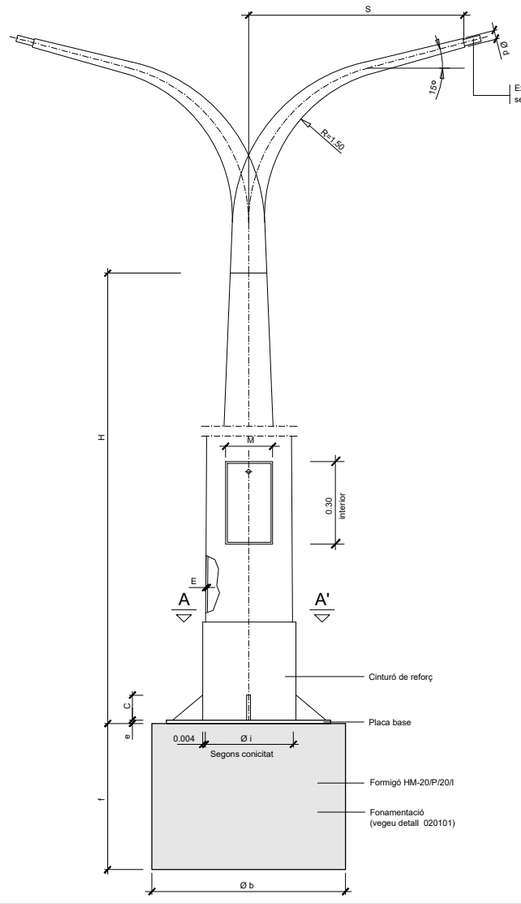

	COS					PLACA-BASE				Porta	CARTABONS		PERNS		Cimentació
BÀCULS	H (m.)	S	Ø d	Conicitat (tant per mil)	E	A	B	e	F x G	M	Núm.	C x K x J	Núm.	Ø a x L	a b x f (m.)
	7.00	1.50	60	12,5±0,01	3	400	285	8	32x45	110	4	100x90x8	4	24x800	0.60x0.60x1.00
	8.00	1.50	60	12,5±0,01	4	400	285	8	32x45	122	8	100x100x8	4	24x800	0.60x0.60x1.00
	9.00	1.50	60	12,5±0,01	4	400	285	8	32x45	124	8	100x100x8	4	24x800	0.76x0.76x1.10
	10.00	2.00	60	12,5±0,01	4	400	285	10	32x45	127	8	100x100x8	4	27x1000	0.76x0.76x1.10
	11.00	2.00	60	12,5±0,01	4	400	285	10	32x45	130	8	100x100x8	4	27x1000	0.76x0.76x1.10
	12.00	2.00	60	12,5±0,01	4	400	285	10	32x45	131	8	100x100x8	4	27x1000	0.76x0.76x1.10

NOTA: Totes les altures en metres, tots els dimensionats en mil·límetres.

Quadre de dimensions i fonaments per a bàculs
SENSE ESCALA

LLUMINÀRIA NATH

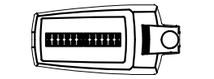

2 Módulo ISTANIUM (24 LED)

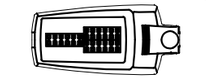

3 Módulo ISTANIUM (36 LED)

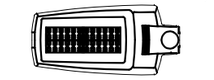

4 Módulo ISTANIUM (48 LED)

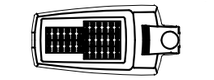

5 Módulo ISTANIUM (60 LED)

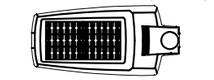

6 Módulo ISTANIUM (72 LED)

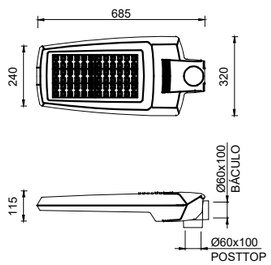

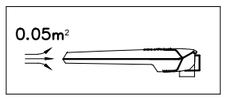

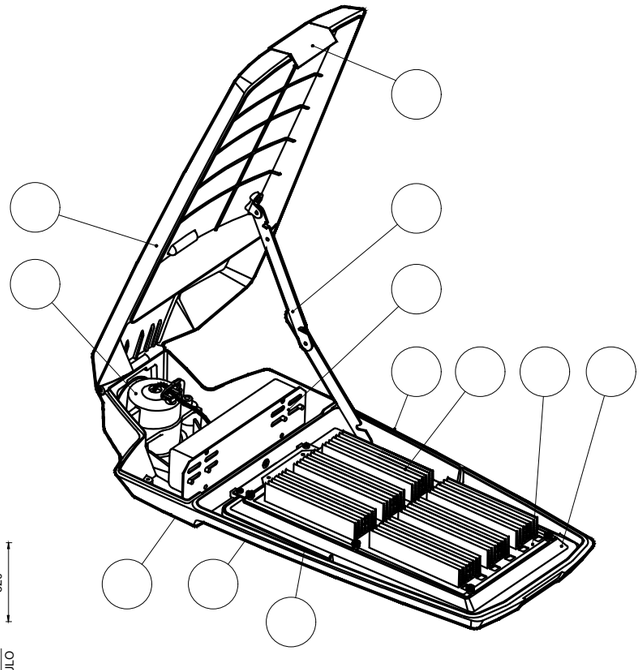

G.O: IP66 G.E: IP44 / IK10	CLASE I / CLASE II

Lámpara	Driver	Temp. color °K
Grupo óptico 2 a 6 Módulos ISTANIUM	350 mA	5500 °K < DL 5500 °K > NDL > 3500 °K WDL < 3500 °K
	530 mA	
	700 mA *	

Consultar posibilidad de doble nivel.
Consultar modelos con 700 mA *

Marca	Denominación
1	BASE en fundición inyectado de aluminio, acabado pintado poliester.
2	TAPA en fundición inyectado de aluminio, acabado pintado poliester.
3	PALANCA de cierre en acero inoxidable integrada en la tapa.
4	REFLECTOR embutido en una sola pieza de aluminio anodizado.
5	MODULO ISTANIUM de 12 LEDs con óptica secundaria integrada.
6	SOPORTE módulo Istanium en chapa de acero galvanizada y desmontable mediante tuercas rapidas.
7	ENCHUFABLE en fundición de aluminio inyectado, acabado pintado poliester. Fijación báculo o posttop.
8	VIDRIO de cierre templado e inastillable.
9	JUNTA de silicona esponjosa, entre el cuerpo y la tapa.
10	JUNTA de silicona esponjosa, entre el cuerpo y el vidrio de cierre.
11	PLACA PORTAEQUIPOS realizada en chapa de acero galvanizado.
12	BRAZO DE SEGURIDAD en chapa de acero galvanizado.

1. BACUL METÀL·LIC TRONCOCÒNIC POLIT
   AMB ACABAT DE BANY GALVANITZAT EN CALENT
2. CINTURO DE REFORÇ e = 4 mm
3. PLACA D' ANCORATGE D' ACER GALVANITZAT
   COLLADA AMB CARGOLS A TRAUS COLISOS
4. FONAMENTACIÓ AMB DAU DE FORMIGÓ DE
   DIMENSIONS SEGONS L' ALCADA DE LA
   COLUMNA
5. LLUMENERA DE FLUORESCÈNCIA HERMÈTICA
6. PAVIMENT DIFERENCIAT DE FORMIGÓ FRATASSAT

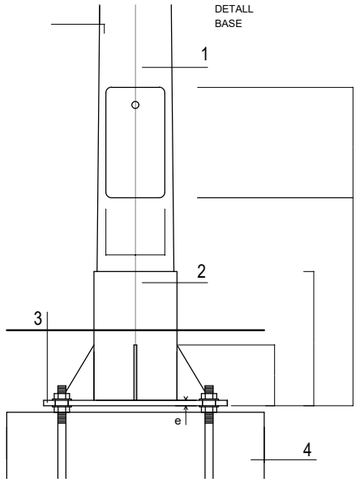

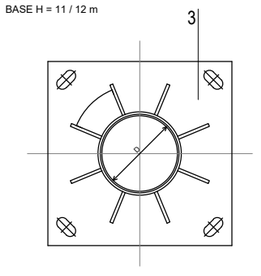

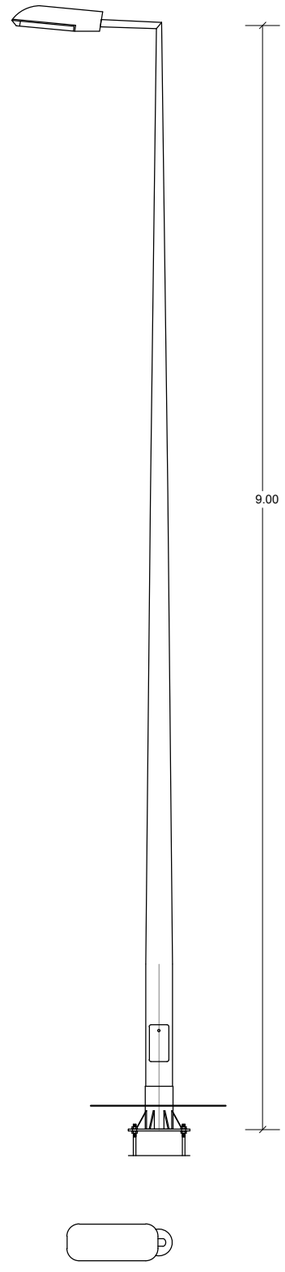

COLUMNA TRONCOCÒNICA H=9m
ESCALA 1:50

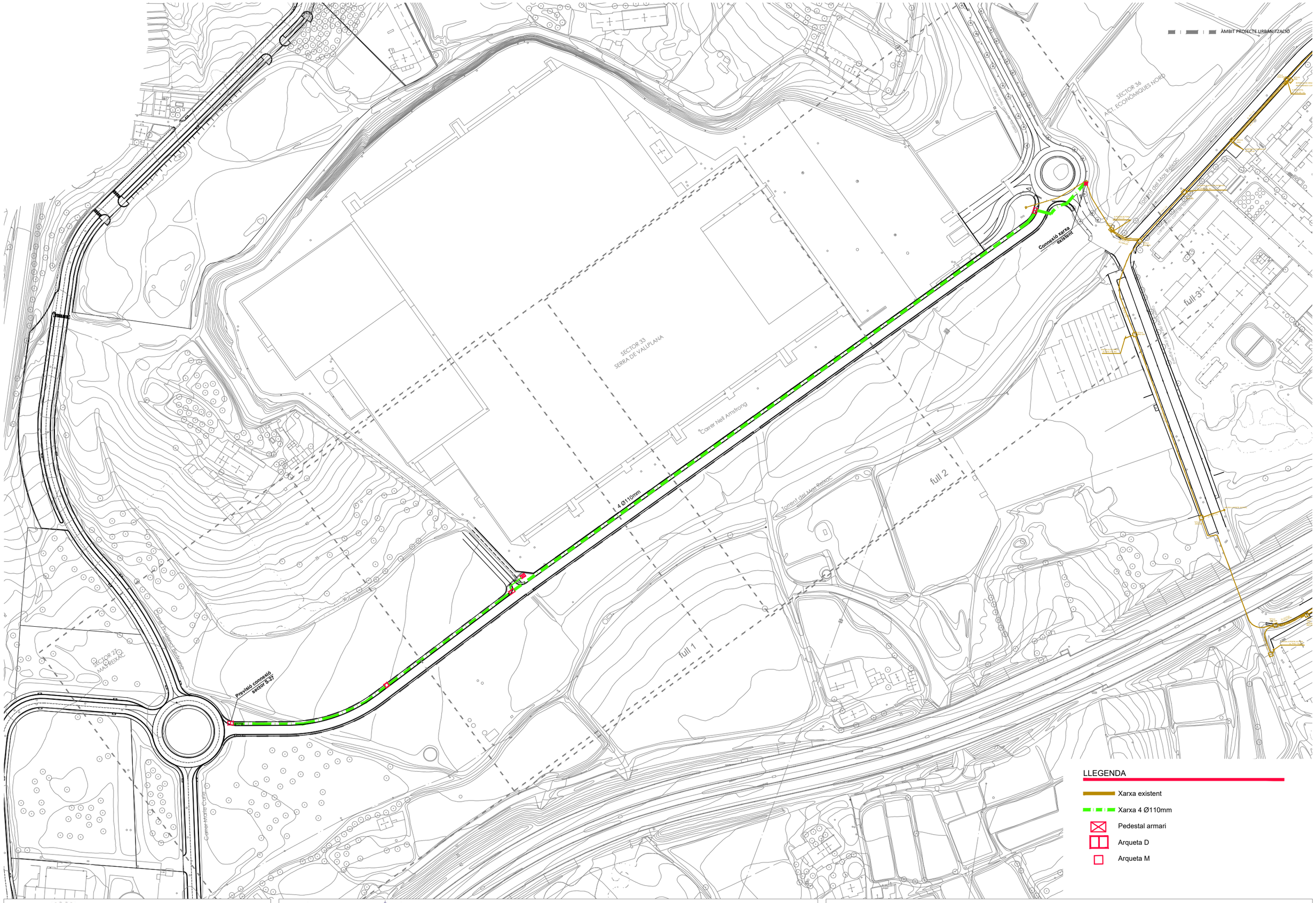

Ajuntament de Palafolls

AUTOR:
ORIOL ADEMÀ ALFONS CANELA JAVIER COMELLA
ADEMÀ CANELA COMELLA ARQUITECTES ASSOCIATS, S.L.P.

PROJECTE D'URBANITZACIÓ DEL VIAL DE CONNEXIÓ ENTRE ELS SECTORS 27 I 36
PALAFOLLS

novembre 2018
PROJECTE BÀSIC

PLÀNOL:
XARXA DE TELECOMUNICACIONS

ARXIU:
19 vial connexió_tel.dwg

ESCALA:
1/2.500 (A3) - 1/1.250 (A1)

N

NÚM:
19.1

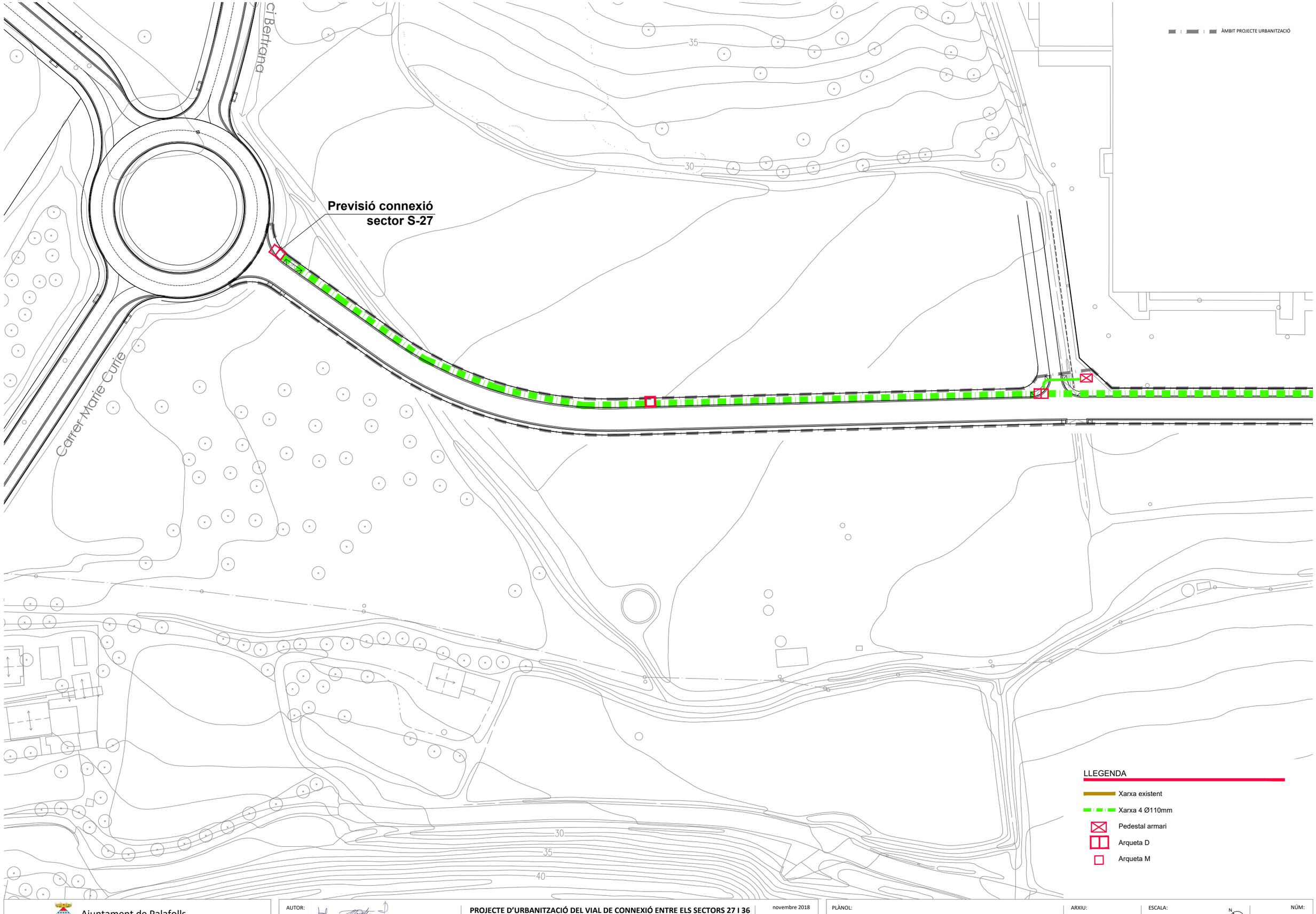

Ajuntament de Palafolls

AUTOR:
ORIOL ADEMÀ ALFONS CANELA JAVIER COMELLA
ADEMÀ CANELA COMELLA ARQUITECTES ASSOCIATS, S.L.P.

PROJECTE D'URBANITZACIÓ DEL VIAL DE CONNEXIÓ ENTRE ELS SECTORS 27 I 36 PALAFOLLS

novembre 2018

PROJECTE BÀSIC

PLÀNOL:
XARXA DE TELECOMUNICACIONS

ARXIU:
19 vial connexió_tel.dwg

ESCALA:
1/1.000 (A3) - 1/500 (A1)

N

NÚM:
19.2

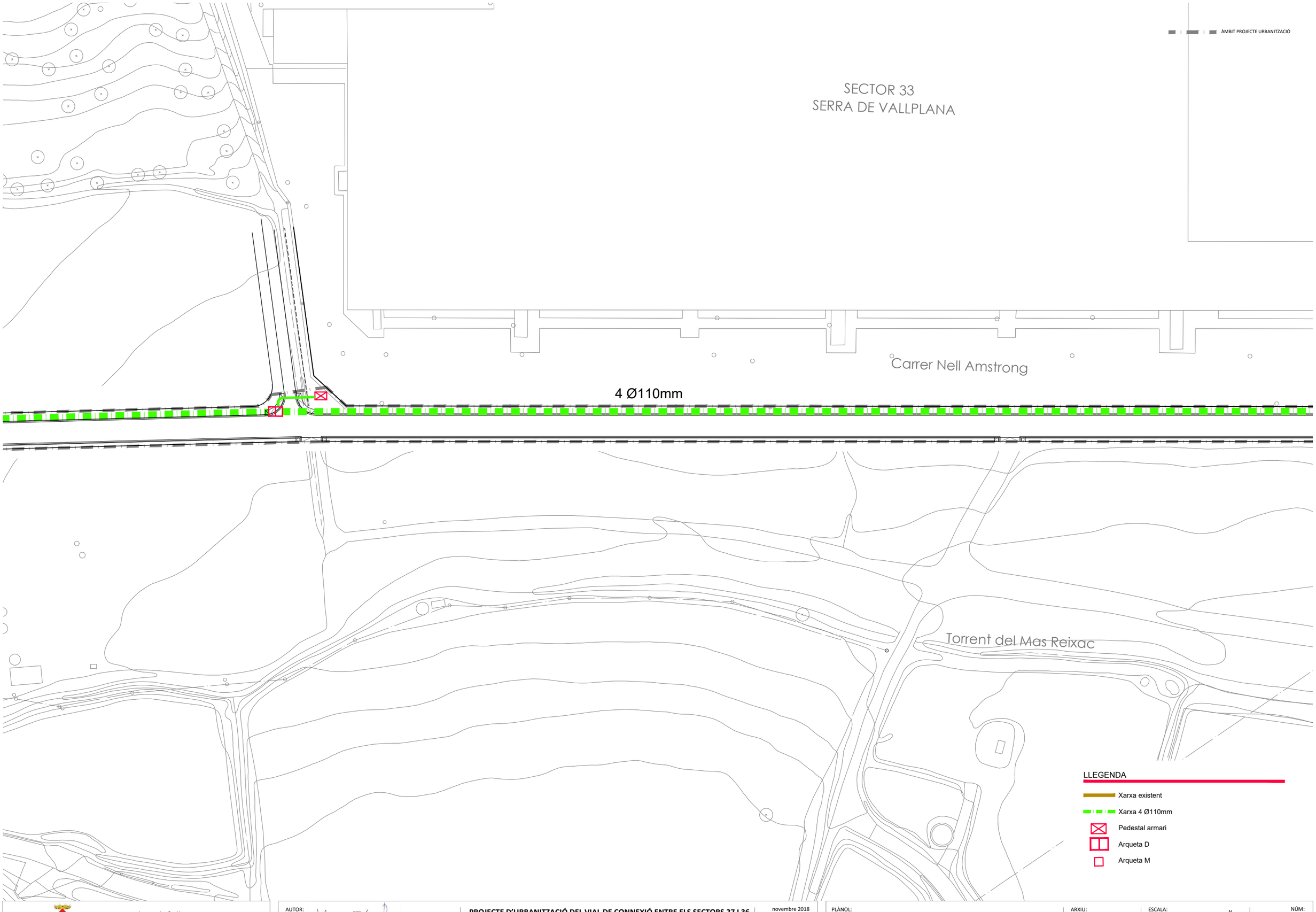

Ajuntament de Palafolls

AUTOR:
ORIOL ADEMÀ ALFONS CANELA JAVIER COMELLA
ADEMÀ CANELA COMELLA ARQUITECTES ASSOCIATS, S.L.P.

PROJECTE D'URBANITZACIÓ DEL VIAL DE CONNEXIÓ ENTRE ELS SECTORS 27 I 36 PALAFOLLS

novembre 2018
PROJECTE BÀSIC

PLÀNOL:
XARXA DE TELECOMUNICACIONS

ARXIU:
19 vial connexió_tel.dwg

ESCALA:
1/1.000 (A3) - 1/500 (A1)

N

NÚM:
19.3

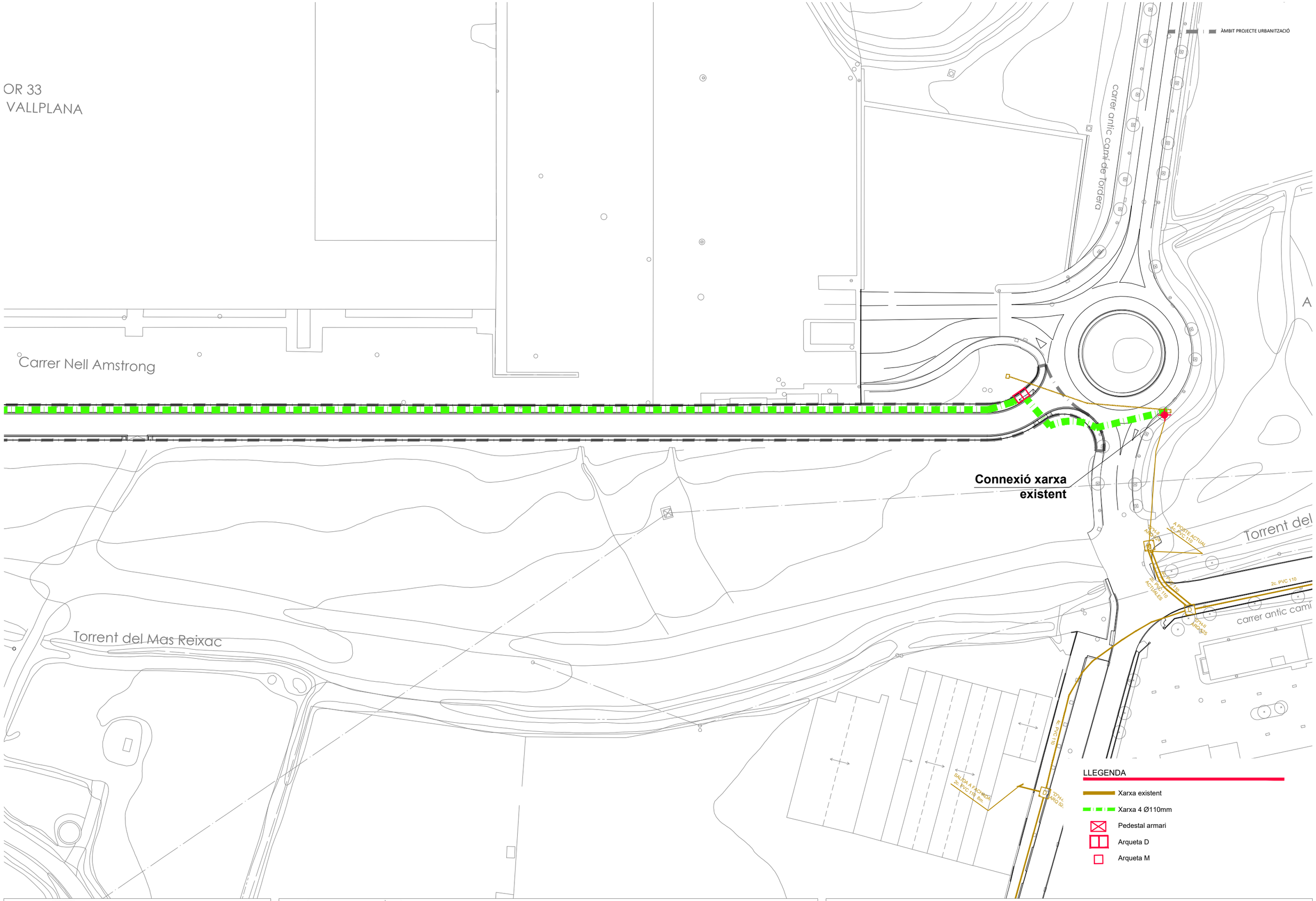

Ajuntament de Palafolls

AUTOR: ORIOL ADEMÀ ALFONS CANELA JAVIER COMELLA
ADEMÀ CANELA COMELLA ARQUITECTES ASSOCIATS, S.L.P.

PROJECTE D'URBANITZACIÓ DEL VIAL DE CONNEXIÓ ENTRE ELS SECTORS 27 I 36
PALAFOLLS

novembre 2018
PROJECTE BÀSIC

PLÀNOL: XARXA DE TELECOMUNICACIONS

ARXIU: 19 vial connexió_tel.dwg

ESCALA: 1/1.000 (A3) - 1/500 (A1)

N

NÚM: **19.4**

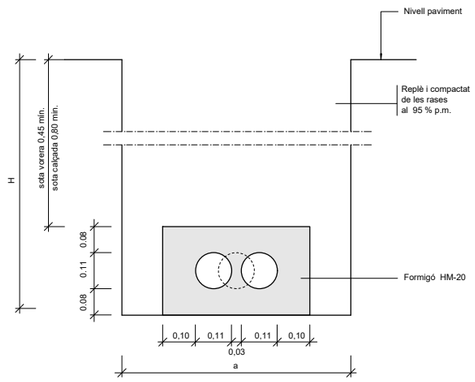

H=ALÇÀRIA TOTAL (MÍN.)	AMPLADA	
	a	b
< 1.25	0.65	0.45
1.25 - 1.50	0.70	0.50
1.50 - 1.85	0.75	0.55
1.85 - 2.50	0.80	0.60
2.50 - 2.75	0.85	0.65
2.75 - 3.00	-	0.70
3.00 - 6.00	-	0.75

Rasa per a
1 o 2 conductes Ø110
SENSE ESCALA

NOTES:

— La instalació de les arquetes serà en la vorera, mai en zones de trànsit rodat.

— Per situar els tubs Ø63 i Ø40 caldrà calcular previament la distància entre eixos dels tubs Ø110.

— En la instal.lació dels tubs es tindrà prevista la col.locació d'un filferro per passar fils.

— En qualsevol cas se seguirà les normes de la Cia Telefònica

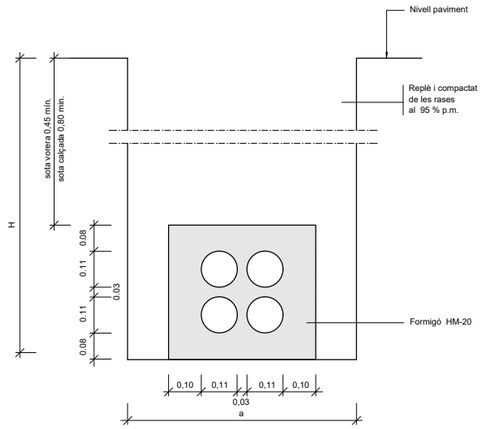

H=ALÇÀRIA TOTAL (MÍN.)	AMPLADA	
	a	b
< 1.25	0.65	0.45
1.25 - 1.50	0.70	0.50
1.50 - 1.85	0.75	0.55
1.85 - 2.50	0.80	0.60
2.50 - 2.75	0.85	0.65
2.75 - 3.00	-	0.70
3.00 - 6.00	-	0.75

Rasa per a
4 conductes Ø110
SENSE ESCALA

NOTES:

— La instalació de les arquetes serà en la vorera, mai en zones de trànsit rodat.

— Per situar els tubs Ø63 i Ø40 caldrà calcular previament la distància entre eixos dels tubs Ø110.

— En la instal.lació dels tubs es tindrà prevista la col.locació d'un filferro per passar fils.

— En qualsevol cas se seguirà les normes de la Cia Telefònica

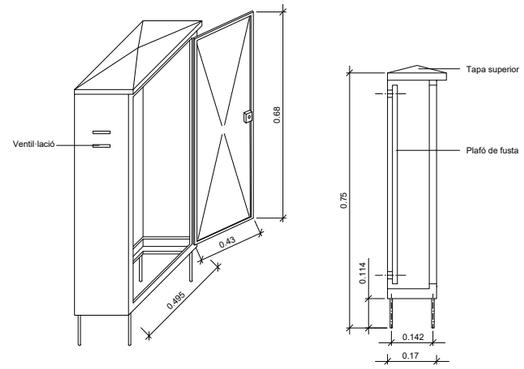

AXONOMÈTRICA

ALÇAT LATERAL

Detalls armari telefònica
SENSE ESCALA

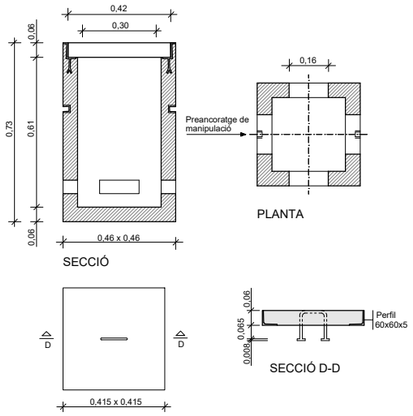

Arqueta prefabricada telèfons tipus "MF"
ESCALA 1:10

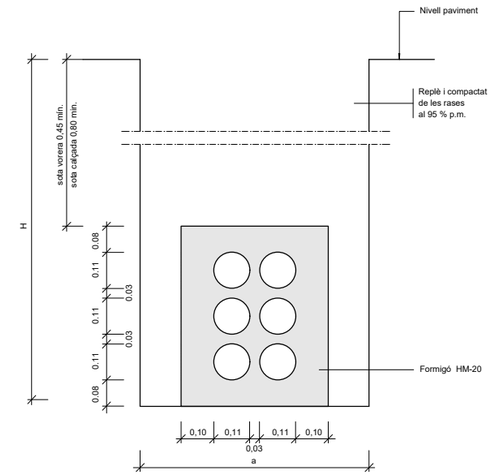

H=ALÇÀRIA TOTAL (MÍN.)	AMPLADA	
	a	b
< 1.25	0.65	0.45
1.25 - 1.50	0.70	0.50
1.50 - 1.85	0.75	0.55
1.85 - 2.50	0.80	0.60
2.50 - 2.75	0.85	0.65
2.75 - 3.00	-	0.70
3.00 - 6.00	-	0.75

Rasa per a
6 conductes Ø110
SENSE ESCALA

NOTES:

— La instalació de les arquetes serà en la vorera, mai en zones de trànsit rodat.

— Per situar els tubs Ø63 i Ø40 caldrà calcular previament la distància entre eixos dels tubs Ø110.

— En la instal.lació dels tubs es tindrà prevista la col.locació d'un filferro per passar fils.

— En qualsevol cas se seguirà les normes de la Cia Telefònica

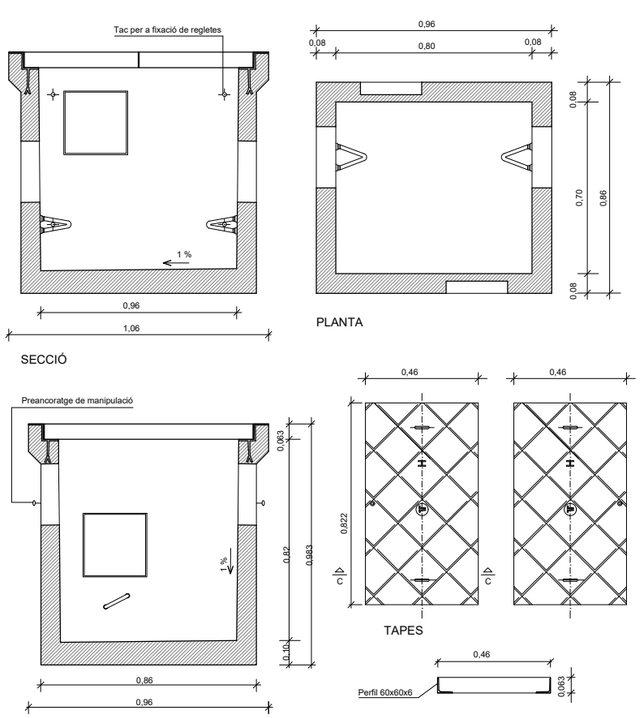

Arqueta prefabricada de telèfons tipus "HF"
ESCALA 1:10

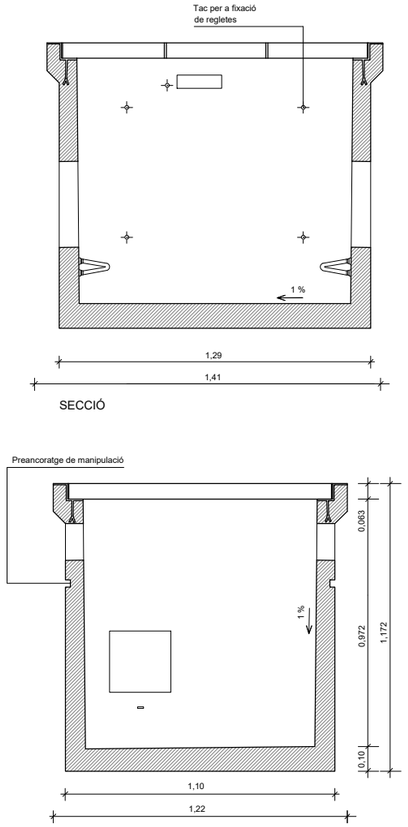

Arqueta prefabricada de telèfons tipus "DF"
ESCALA 1:10

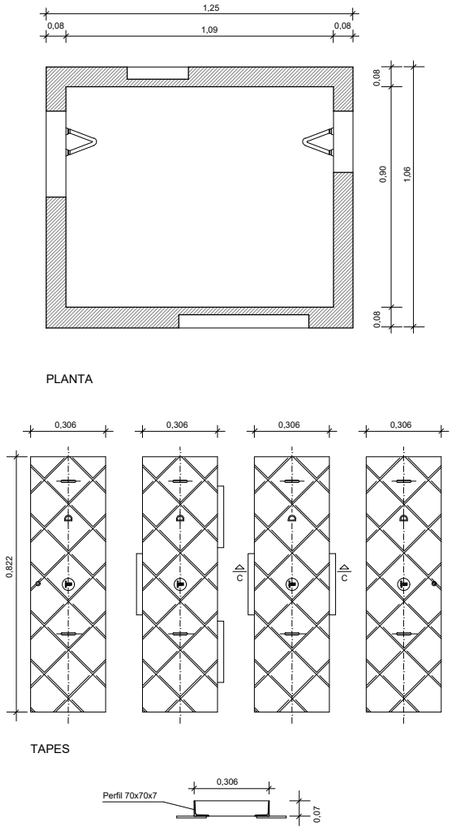

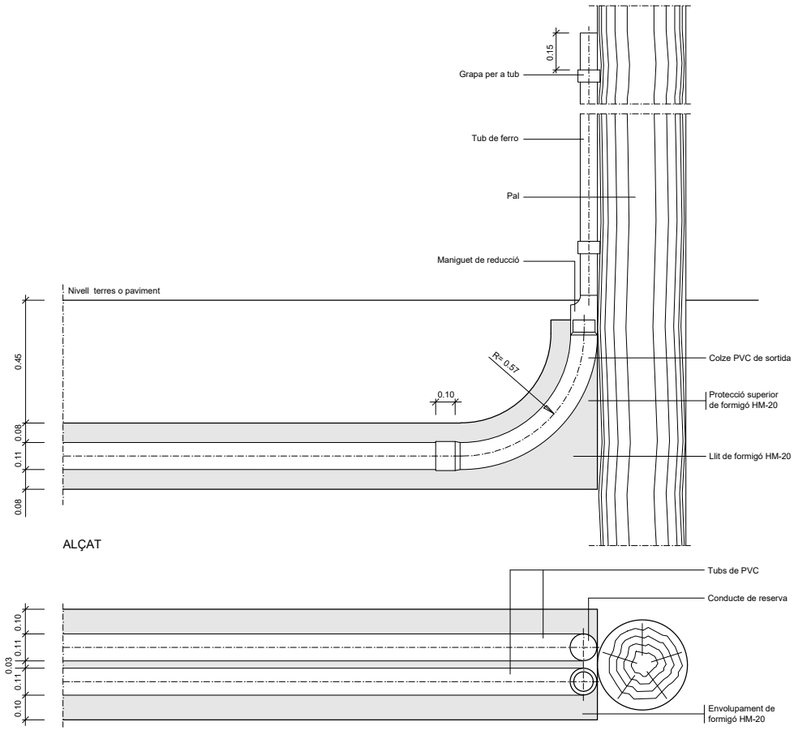

ALÇAT

PLANTA

Sortida de dos conductes a pal o façana
ESCALA 1:10

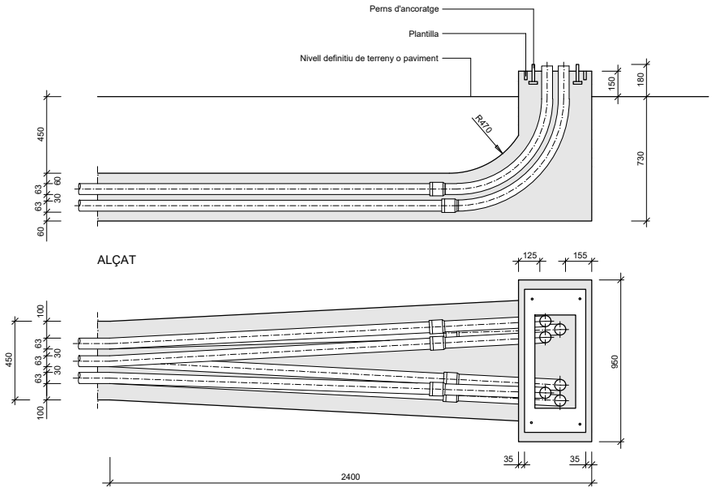

ALÇAT

PLANTA

Sortida tubs a pedestal d'armari
SENSE ESCALA

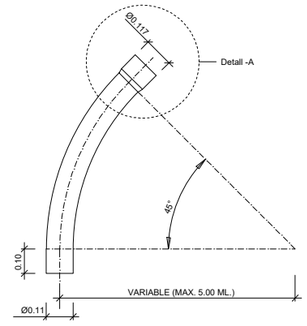

COLZE DE DESVIAMENT A 45°
ESCALA 1:10

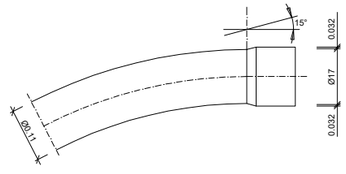

DETALL A
ESCALA 1:5

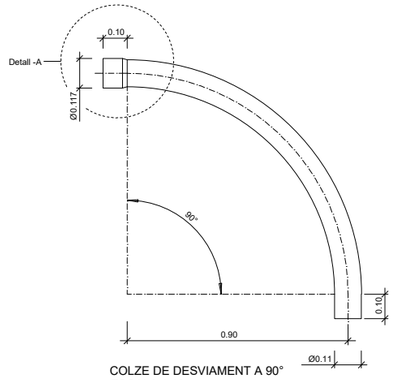

COLZE DE DESVIAMENT A 90°
ESCALA 1:10

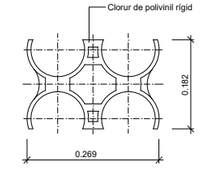

SUPORT SEPARADOR
ESCALA 1:5

Detalls elements especials de conducció
ESCALES VÀRIES

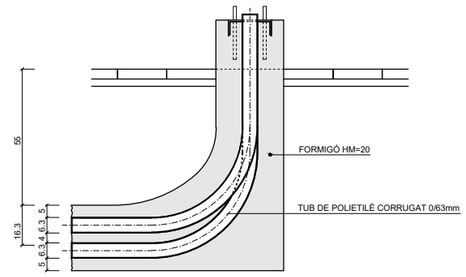

SECCIÓ

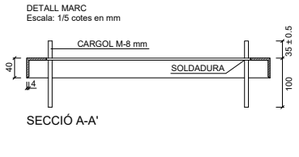

SECCIÓ A-A'

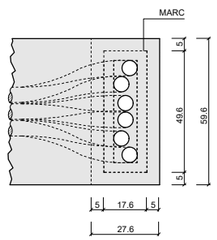

Pedestal de formigó per armari distribució
amb 6 conductes de connexió amb l'arqueta
ESCALA 1:10

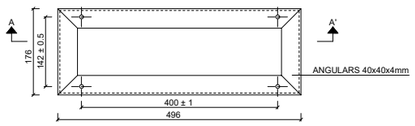

PLANTA

NOTA: EL MARC ES GALVANITZARÀ EN CALENT
CADA CARGOL PORTARÀ 2 FEMELLES, UNA
VOLANDERA NORMAL, L'ALTRE GROWER

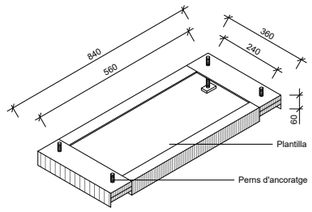

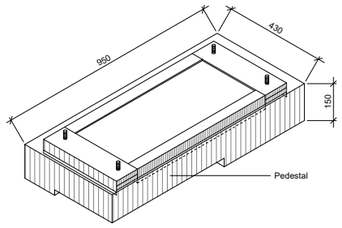

Plantilla i pedestal armari telèfon
ESCALA 1/10

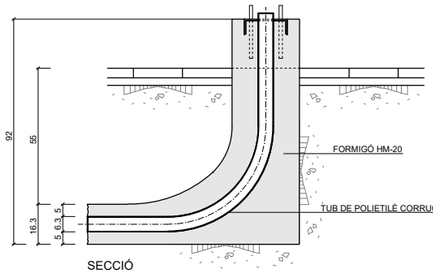

SECCIÓ

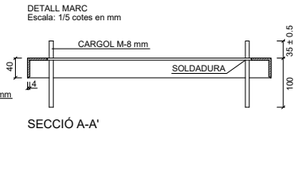

SECCIÓ A-A'

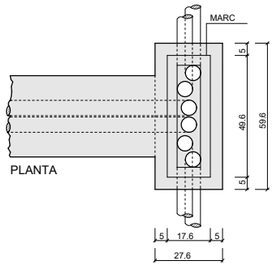

PLANTA

Pedestal de formigó per armari de distribució
per pedestal amb 2 conductes de connexió amb l'arqueta
ESCALA 1:10

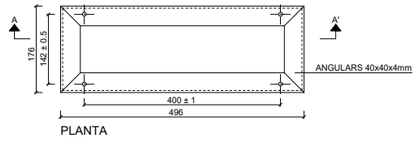

PLANTA

NOTA: EL MARC ES GALVANITZARÀ EN CALENT
CADA CARGOL PORTARÀ 2 FEMELLES, UNA
VOLANDERA NORMAL, L'ALTRE GROWER

Ajuntament de Palafolls

AUTOR:
ORIOL ADEMÀ ALFONS CANELA JAVIER COMELLA
ADEMÀ CANELA COMELLA ARQUITECTES ASSOCIATS, S.L.P.

PROJECTE D'URBANITZACIÓ DEL VIAL DE CONNEXIÓ ENTRE ELS SECTORS 27 I 36 PALAFOLLS

novembre 2018
PROJECTE BÀSIC

PLÀNOL:
DETALLS XARXA TELECOMUNICACIONS

ARXIU:
20 vial connexio_tel det.dwg

ESCALA:
vàries

NÚM:
20.2
full 2 de 2

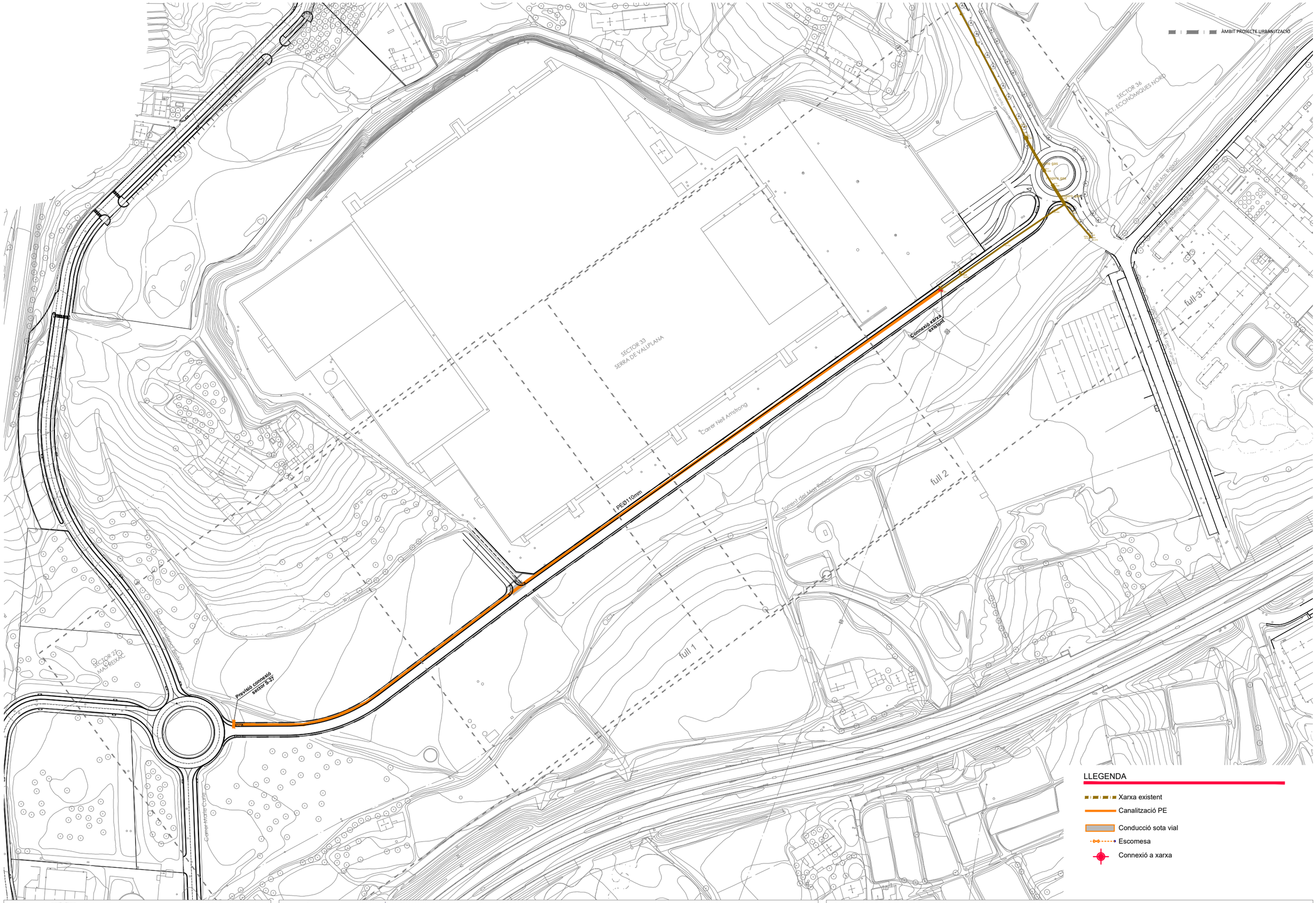

Ajuntament de Palafolls

AUTOR:
ORIOL ADEMÀ ÀLFONS CANELA JAVIER COMELLA
ADEMÀ CANELA COMELLA ARQUITECTES ASSOCIATS, S.L.P.

PROJECTE D'URBANITZACIÓ DEL VIAL DE CONNEXIÓ ENTRE ELS SECTORS 27 I 36 PALAFOLLS

novembre 2018
PROJECTE BÀSIC

PLÀNOL:
XARXA DE GAS

ARXIU:
16 vial connexió_gas.dwg

ESCALA:
1/2.500 (A3) - 1/1.250 (A1)

N

NÚM:
21.1

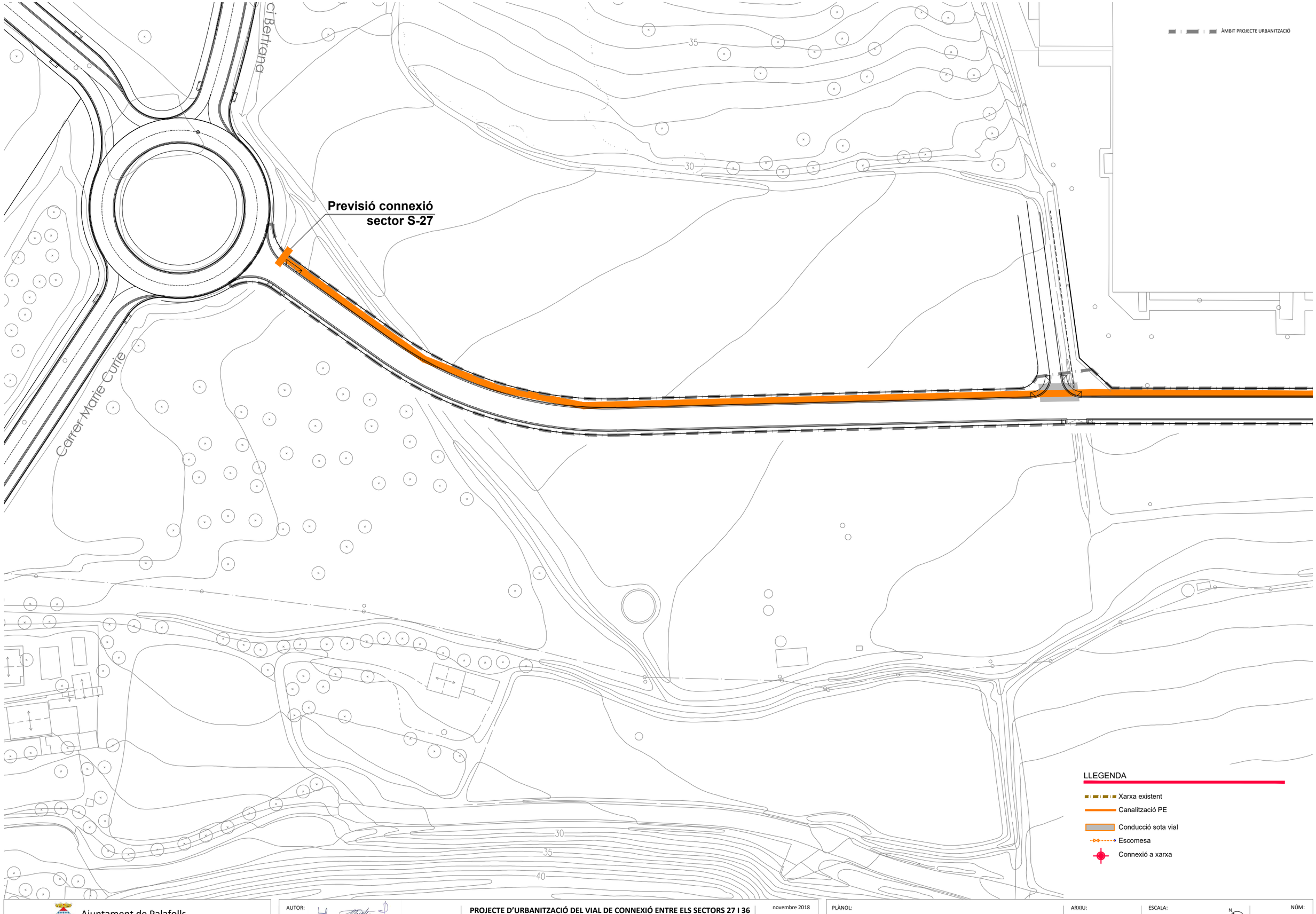

Ajuntament de Palafolls

AUTOR:
ORIOL ADEMÀ ALFONS CANELA JAVIER COMELLA
ADEMÀ CANELA COMELLA ARQUITECTES ASSOCIATS, S.L.P.

PROJECTE D'URBANITZACIÓ DEL VIAL DE CONNEXIÓ ENTRE ELS SECTORS 27 I 36 PALAFOLLS

novembre 2018
PROJECTE BÀSIC

PLÀNOL:
XARXA DE GAS

ARXIU:
16 vial connexió_gas.dwg

ESCALA:
1/1.000 (A3) - 1/500 (A1)

N

NÚM:
21.2

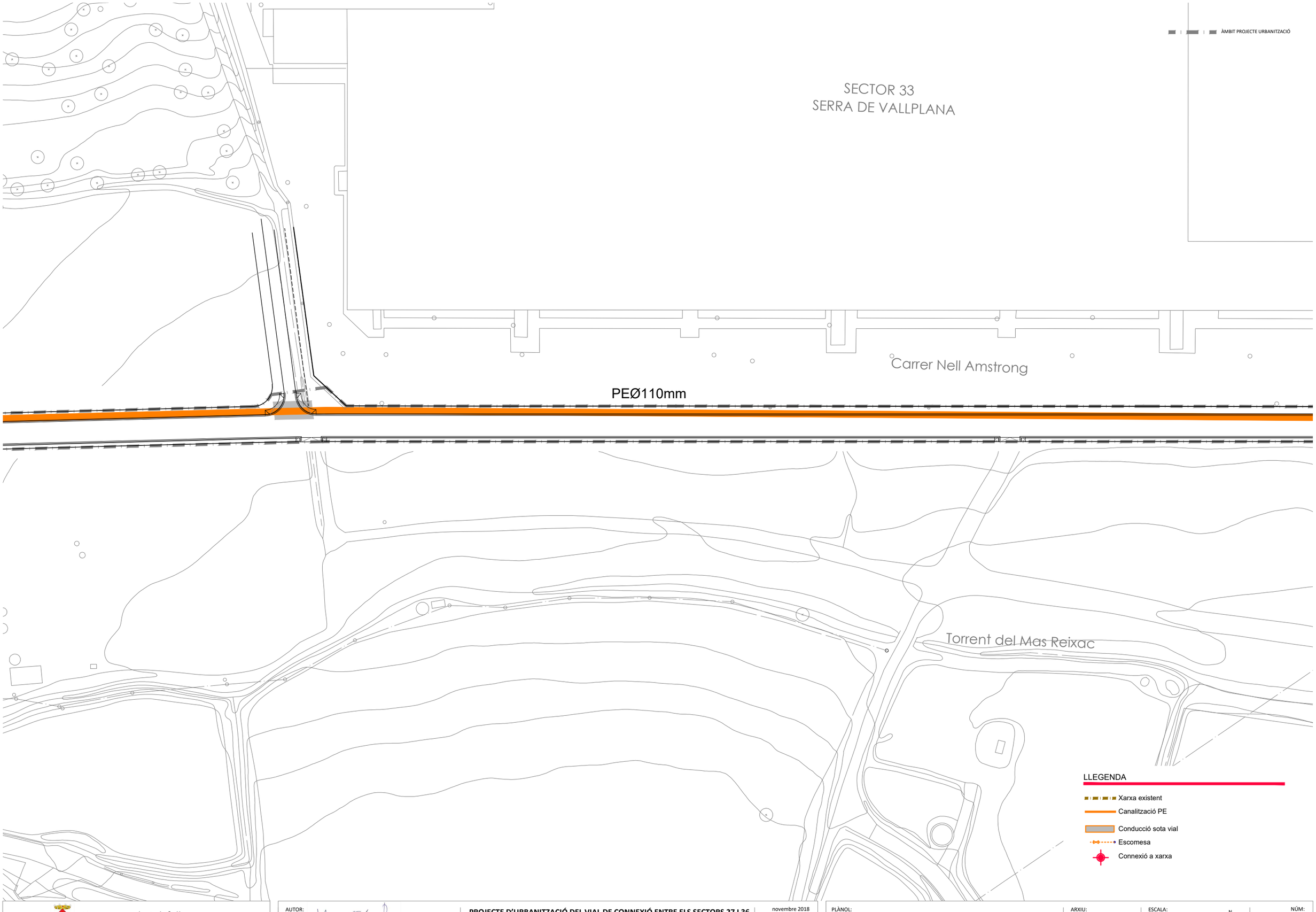

Ajuntament de Palafolls

AUTOR:
ORIOL ADEMÀ ALFONS CANELA JAVIER COMELLA
ADEMÀ CANELA COMELLA ARQUITECTES ASSOCIATS, S.L.P.

PROJECTE D'URBANITZACIÓ DEL VIAL DE CONNEXIÓ ENTRE ELS SECTORS 27 I 36 PALAFOLLS

novembre 2018
PROJECTE BÀSIC

PLÀNOL:
XARXA DE GAS

ARXIU:
16 vial connexió_gas.dwg

ESCALA:
1/1.000 (A3) - 1/500 (A1)

N

NÚM:
21.3

ÀMBIT PROJECTE URBANITZACIÓ

OR 33
VALLPLANA

Carrer Nell Amstrong

carrer antic camí de Tordera

respiro gas

respiro gas

respiro gas

A

Connexió xarxa existent

Torrent del Mas Reixac

Torrent del

carrer antic camí

LLEGENDA

- Xarxa existent
- Canalització PE
- Conducció sota vial
- Escomesa
- Connexió a xarxa

Ajuntament de Palafolls

AUTOR:
ORIOL ADEMÀ ALFONS CANELA JAVIER COMELLA
ADEMÀ CANELA COMELLA ARQUITECTES ASSOCIATS, S.L.P.

PROJECTE D'URBANITZACIÓ DEL VIAL DE CONNEXIÓ ENTRE ELS SECTORS 27 I 36 PALAFOLLS

novembre 2018
PROJECTE BÀSIC

PLÀNOL:
XARXA DE GAS

ARXIU:
16 vial connexió_gas.dwg

ESCALA:
1/1.000 (A3) - 1/500 (A1)

N

NÚM:
21.4

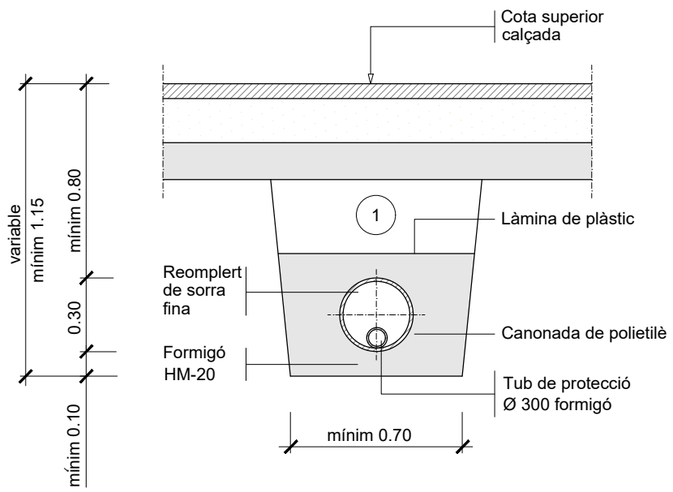

1 Replé amb material purgat amb pedres inferiors a 8 cm, compactat al 95% p.m.

Rasa per a conducció sota vial
ESCALA 1:20

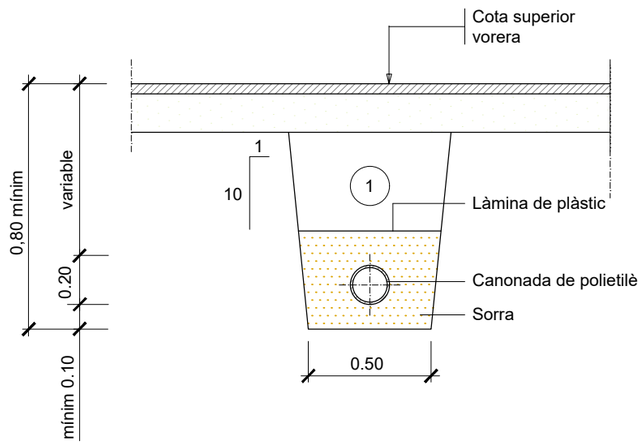

1 Replé amb material purgat amb pedres inferiors a 8 cm, compactat al 95% p.m.

Rasa per a conducció sota vorera
ESCALA 1:20

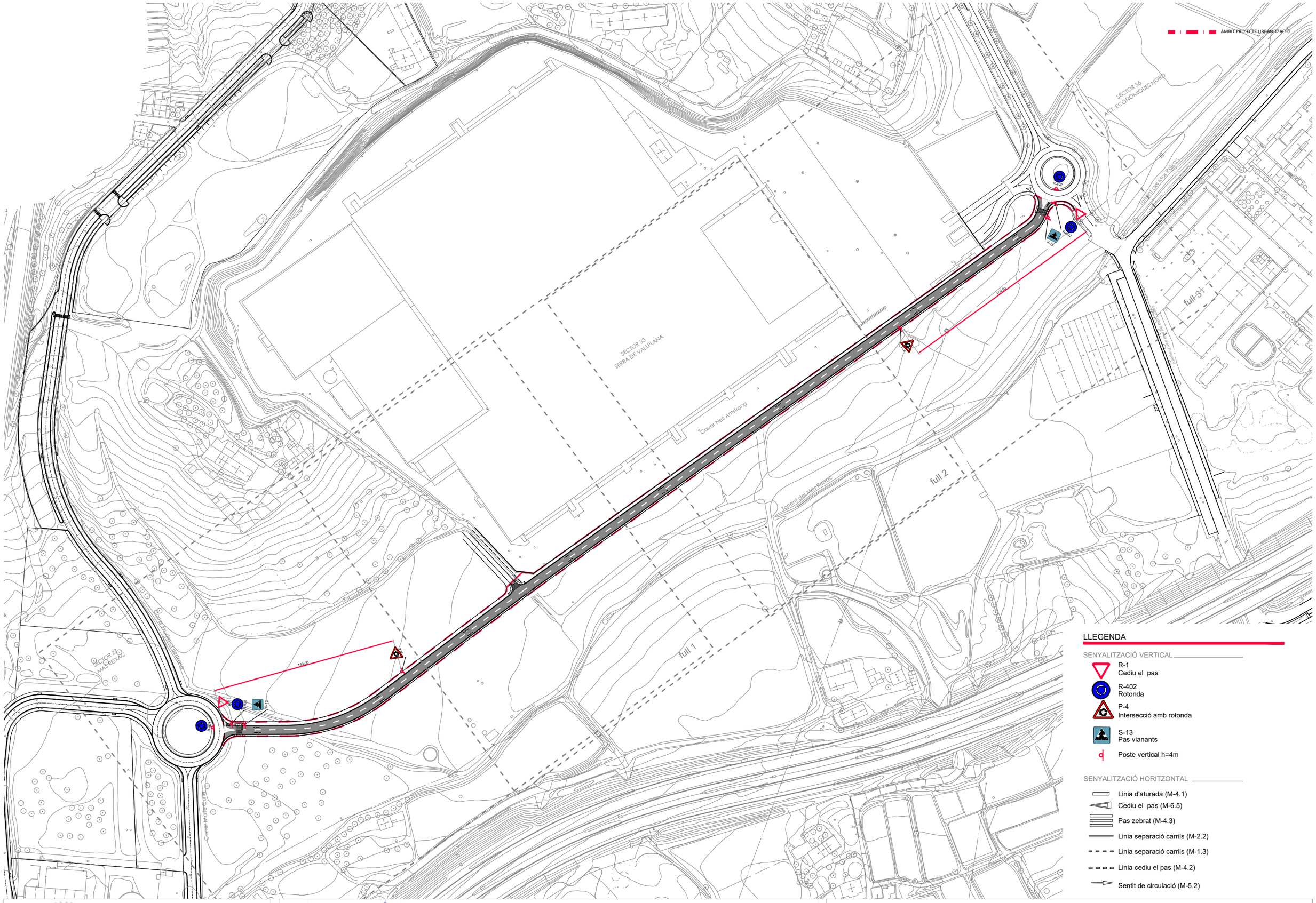

Ajuntament de Palafolls

AUTOR:
ORIOL ADEMÀ ALFONS CANELA JAVIER COMELLA
ADEMÀ CANELA COMELLA ARQUITECTES ASSOCIATS, S.L.P.

PROJECTE D'URBANITZACIÓ DEL VIAL DE CONNEXIÓ ENTRE ELS SECTORS 27 I 36
PALAFOLLS

novembre 2018
PROJECTE BÀSIC

PLÀNOL:
PLANTA SENYALITZACIÓ

ARXIU:
17 vial connexió_sny.dwg

ESCALA:
1/2.500 (A3) - 1/1.250 (A1)

N

NÚM:
23.1

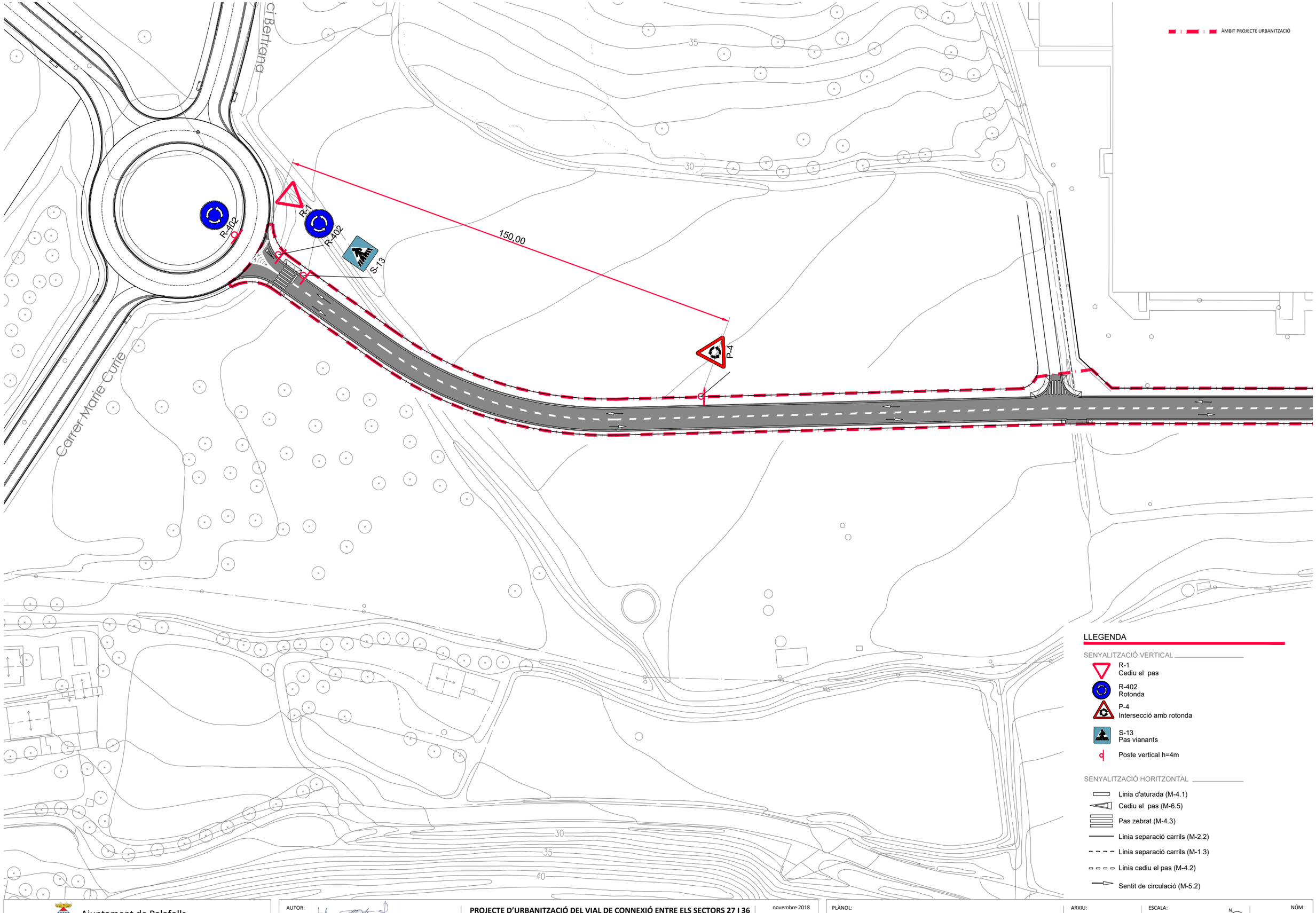

LLEGENDA

SENYALITZACIÓ VERTICAL

- R-1 Cediu el pas
- R-402 Rotonda
- P-4 Intersecció amb rotonda
- S-13 Pas vianants
- Poste vertical h=4m

SENYALITZACIÓ HORITZONTAL

- Linia d'aturada (M-4.1)
- Cediu el pas (M-6.5)
- Pas zebrat (M-4.3)
- Linia separació carrils (M-2.2)
- Linia separació carrils (M-1.3)
- Linia cediu el pas (M-4.2)
- Sentit de circulació (M-5.2)

Ajuntament de Palafolls

AUTOR:
ORIOL ADEMÀ ALFONS CANELA JAVIER COMELLA
ADEMÀ CANELA COMELLA ARQUITECTES ASSOCIATS, S.L.P.

PROJECTE D'URBANITZACIÓ DEL VIAL DE CONNEXIÓ ENTRE ELS SECTORS 27 I 36 PALAFOLLS

novembre 2018
PROJECTE BÀSIC

PLÀNOL: PLANTA SENYALITZACIÓ

ARXIU: 17 vial connexió_sny.dwg

ESCALA: 1/1.000 (A3) - 1/500 (A1)

N

NÚM: **23.2**

ÀMBIT PROJECTE URBANITZACIÓ

SECTOR 33
SERRA DE VALLPLANA

Carrer Nell Amstrong

Torrent del Mas Re

LLEGENDA

SENYALITZACIÓ VERTICAL

- R-1 Cediu el pas
- R-402 Rotonda
- P-4 Intersecció amb rotonda
- S-13 Pas vianants
- Poste vertical h=4m

SENYALITZACIÓ HORITZONTAL

- Linia d'aturada (M-4.1)
- Cediu el pas (M-6.5)
- Pas zebrat (M-4.3)
- Linia separació carrils (M-2.2)
- Linia separació carrils (M-1.3)
- Linia cediu el pas (M-4.2)
- Sentit de circulació (M-5.2)

Ajuntament de Palafolls

AUTOR:
ORIOL ADEMÀ ALFONS CANELA JAVIER COMELLA
ADEMÀ CANELA COMELLA ARQUITECTES ASSOCIATS, S.L.P.

PROJECTE D'URBANITZACIÓ DEL VIAL DE CONNEXIÓ ENTRE ELS SECTORS 27 I 36 PALAFOLLS

novembre 2018
PROJECTE BÀSIC

PLÀNOL: PLANTA SENYALITZACIÓ

ARXIU: 17 vial connexió_sny.dwg

ESCALA: 1/1.000 (A3) - 1/500 (A1)

N

NÚM: **23.3**

ÀMBIT PROJECTE URBANITZACIÓ

OR 33
VALLPLANA

Carrer Nell Amstrong

carrer antic camí de Tordera

A

R-402

P-4

S-13

R-402

R-1

150,00

Torrent del

Torrent del Mas Reixac

LLEGENDA

SENYALITZACIÓ VERTICAL

- R-1 Cediu el pas
- R-402 Rotonda
- P-4 Intersecció amb rotonda
- S-13 Pas vianants
- Poste vertical h=4m

SENYALITZACIÓ HORITZONTAL

- Linia d'aturada (M-4.1)
- Cediu el pas (M-6.5)
- Pas zebrat (M-4.3)
- Linia separació carrils (M-2.2)
- Linia separació carrils (M-1.3)
- Linia cediu el pas (M-4.2)
- Sentit de circulació (M-5.2)

Ajuntament de Palafolls

AUTOR:
ORIOL ADEMÀ ALFONS CANELA JAVIER COMELLA
ADEMÀ CANELA COMELLA ARQUITECTES ASSOCIATS, S.L.P.

PROJECTE D'URBANITZACIÓ DEL VIAL DE CONNEXIÓ ENTRE ELS SECTORS 27 I 36 PALAFOLLS

novembre 2018
PROJECTE BÀSIC

PLÀNOL: PLANTA SENYALITZACIÓ

ARXIU: 17 vial connexió_sny.dwg

ESCALA: 1/1.000 (A3) - 1/500 (A1)

N

NÚM: **23.4**

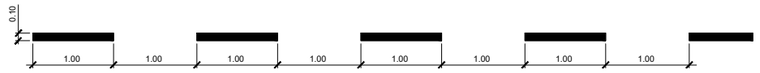

Vora de la calçada (Línia discontínua)



Vora de la calçada (Línia contínua)
Separació de carrils (Línia contínua)



Separació de carrils (línia discontínua)



Separació de sentits (Doble línia contínua)

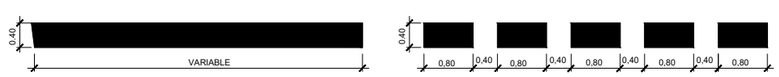

Línia d'aturada

Línia d'aturada (Davant cediu el pas)

Senyalització horitzontal. Línies de calçada
per v.m.< 60Km/h.
SENSE ESCALA

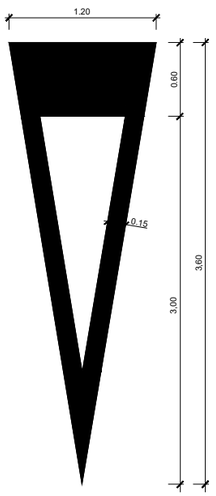

Senyalització horitzontal
Cediu el pas
S= 1.43 m²
ESCALA 1:20

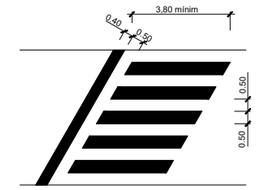

Pas de vianants inclinat
ESCALA 1:100

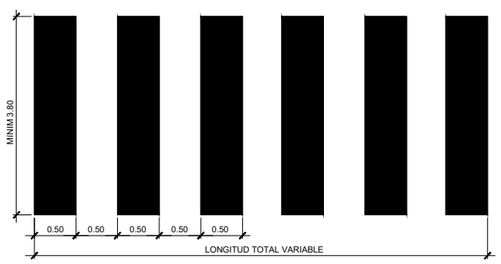

Pas de vianants
ESCALA 1:25

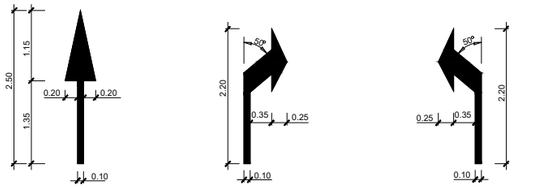

De front
Sup. 0,42 m²

A la dreta
Sup. 0,42 m²

A l'esquerra
Sup. 0,42 m²

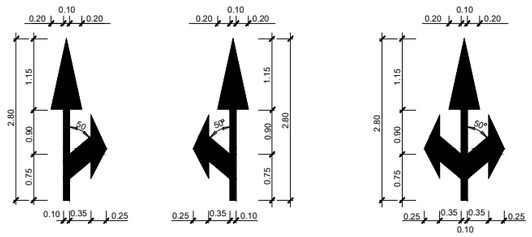

De front
i a l'esquerra
Sup. 0,72 m²

De front
i a l'esquerra
Sup. 0,72 m²

De front
a la dreta i a l'esquerra
Sup. 0,99 m²

Senyalització horitzontal
Fletxes per a vies VM≤60 Km/h.
ESCALA 1:40

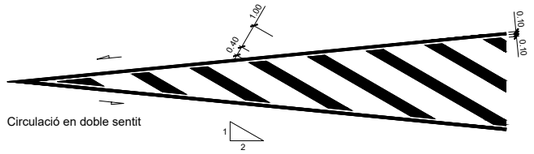

Circulació en doble sentit

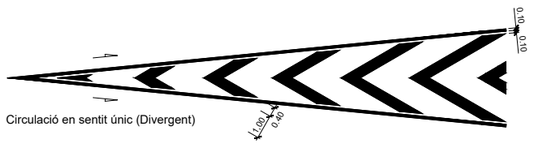

Circulació en sentit únic (Divergent)

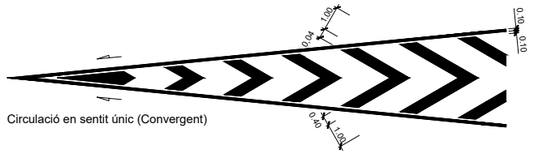

Circulació en sentit únic (Convergent)

Senyalització horitzontal
Zebrat en illetes V. M.<60 Km/h.
ESCALA 1:100

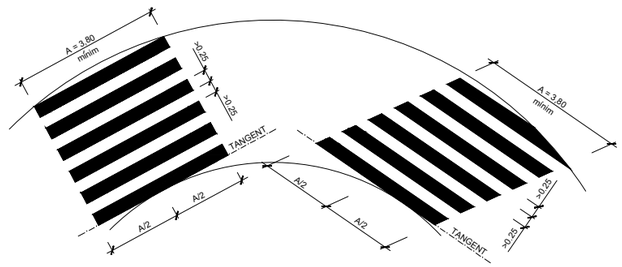

Pas de vianants inclinat
ESCALA 1:50

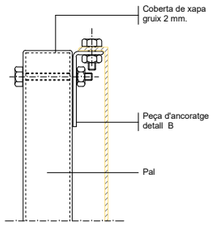

DETALL A
Subjecció amb clau
ESCALA 1:2

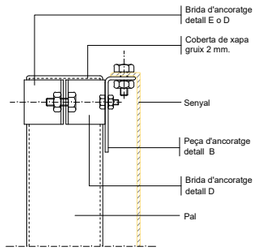

DETALL A
Subjecció amb brida
ESCALA 1:2

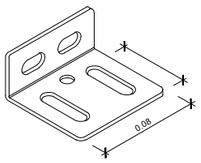

Fabricat en planxa de ferro galvanitzada
en calent de 2 mm. d'espesor

DETALL B
ESCALA 1:1

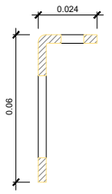

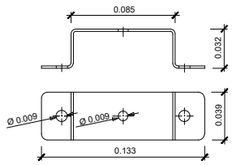

Fabricat en planxa de ferro galvanitzada
en calent de 2 mm. d'espesor

DETALL D
Brida per pal rectangular
ESCALA 1:2

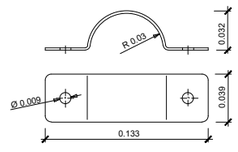

Fabricat en planxa de ferro galvanitzada
en calent de 2 mm. d'espesor

DETALL E
Brida per pal rodó
ESCALA 1:2

Detall constructiu. Peces d'ancoratge
ESCALES VÀRIES

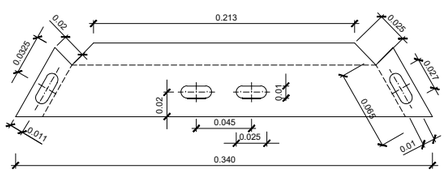

Fabricada en planxa de ferro galvanitzada en calent de 2 mm. d'espesor

Detall constructiu. Peça d'ancoratge senyal triangular
ESCALA 1:2

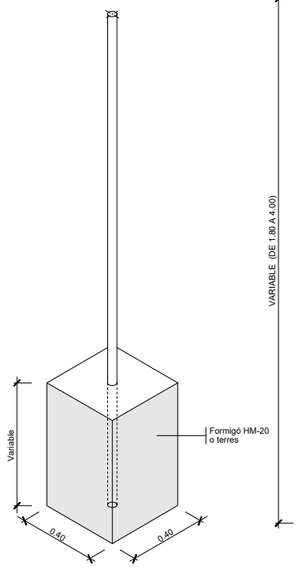

AXONOMÈTRICA

En formigó h=0.40 mínim
En Formigó més terra h=0.50 mínim
En terra h=0.70 mínim

Pal de sustentament de senyals. Circulars
ESCALA 1:2

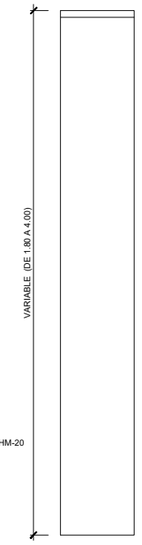

ALÇAT

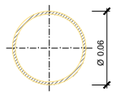

GRUIX XAPA 2 mm. MÍNIM
SECCIÓ

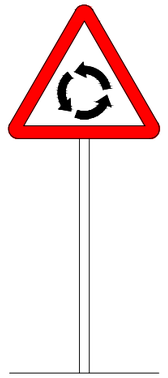

P-4. Intersecció amb circulació giratòria

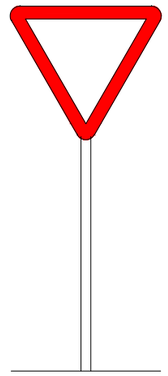

R-1. Cediu el pas

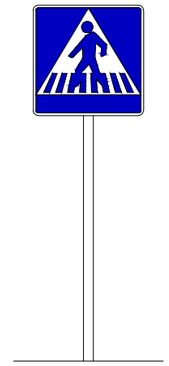

P-13. Situació d'un pas
per a vianants

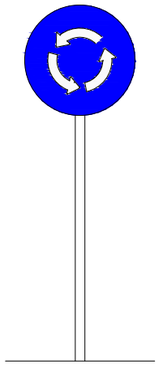

R-402. Intersecció amb sentit de
gir obligat

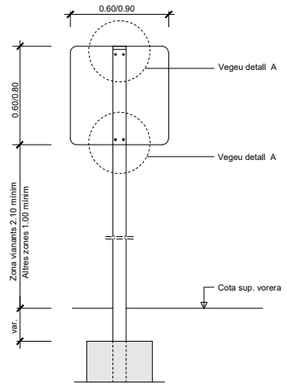

(*) La part més desfavorable del senyal
anirà retranqueijada 60 cm. del cantó
exterior de la vorera o voravia dels vials

Detall constructiu. Senyal quadrada
ESCALA 1:15

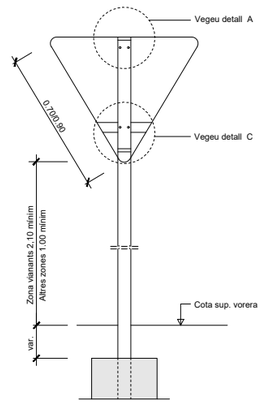

(*) La part més desfavorable del senyal
anirà retranqueijada 60 cm. del cantó
exterior de la vorera o voravia dels vials

Detall constructiu. Senyal triangular invertida
ESCALA 1:15

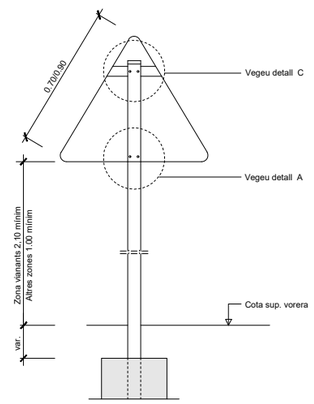

(*) La part més desfavorable del senyal
anirà retranqueijada 60 cm. del cantó
exterior de la vorera o voravia dels vials

DETALL 020800

ESCALA 1:15

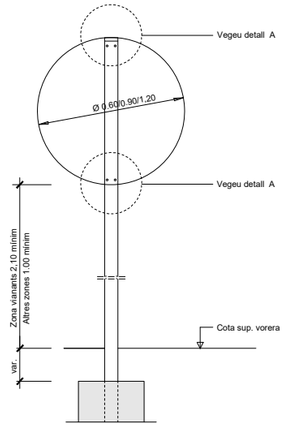

(*) La part més desfavorable del senyal
anirà retranqueijada 60 cm. del cantó
exterior de la vorera o voravia dels vials

Detall constructiu. Senyal circular
ESCALA 1:15

PROJECTE BÀSIC D'URBANITZACIÓ VIAL DE CONEXIÓ ENTRE ELS SECTORS 27 I 36
PALAFOLLS

PLEC DE CONDICIONS TÈCNIQUES

B - MATERIALS

B0 - MATERIALS BÀSICS

B01 - LÍQUIDS

B011 - NEUTRES

0.- ELEMENTS QUE CONTEMPLA EL PLEC

B0111000.

1.- DEFINICIÓ I CARACTERÍSTIQUES DELS ELEMENTS

Aigües utilitzades per algun dels usos següents:
- Confecció de formigó
- Confecció de morter
- Confecció de pasta de guix
- Reg de plantacions
- Conglomerats de grava-ciment, terra-ciment, grava-emulsió, etc.
- Humectació de bases o subbases
- Humectació de peces ceràmiques, de ciment, etc.

CARACTERÍSTIQUES GENERALS:
Poden ser utilitzades les aigües potables i les sancionades com a acceptables per la pràctica.
Es poden utilitzar aigües de mar o salines anàlogues per a la confecció o curat de formigons sense armadura.
Per a la confecció de formigó armat o pretesat es prohibeix l'ús d'aquestes aigües, tret del cas que es facin estudis especials.
Es podrà utilitzar aigua reciclada provinent del rentat dels camions formigonera a la pròpia central de formigó, sempre que compleixi les especificacions anteriors i la seva densitat sigui <= 1,3 g/m3 i la densitat total sigui <=1,1 g/cm
L'aigua a utilitzar tant en el curat com en la pastada del formigó, no ha de contenir cap substància perjudicial en quantitats que puguin afectar a les propietats del formigó o a la protecció de l'armat.
Si ha d'utilitzar-se per a la confecció o el curat de formigó o de morters i no hi ha antecedents de la seva utilització o aquesta presenta algun dubte s'haurà de verificar que acompleix totes aquestes característiques:
- Exponent d'hidrogen pH (UNE 83952): >= 5
- Total de substàncies dissoltes (UNE 83957): <= 15 g/l (15.000 ppm)
- Sulfats, expressats en SO4- (UNE 83956)
  - Ciment tipus SR: <= 5 g/l (5.000 ppm)
  - Altres tipus de ciment: <= 1 g/l (1.000 ppm)
- Ió clor, expressat en Cl- (UNE 7178)
  - Aigua per a formigó armat: <= 3 g/l (3.000 ppm)
  - Aigua per a formigó pretesat: <= 1 g/l (1.000 ppm)
  - Aigua per a formigó en massa amb armadura de fissuració: <= 3 g/l (3.000 ppm)
- Hidrats de carboni (UNE 7132): 0
- Substàncies orgàniques solubles en èter (UNE 7235): <= 15 g/l (15.000 ppm)

Ió clor total aportat per components d'un formigó no pot superar:
- Pretensat: <= 0,2% pes de ciment
- Armat: <= 0,4% pes de ciment
- En massa amb armadura de fissuració: <= 0,4% pes de ciment

2.- CONDICIONS DE SUBMINISTRAMENT I EMMAGATZEMATGE

Subministrament i emmagatzematge: De manera que no s'alterin les seves condicions.

3.- UNITAT I CRITERIS D'AMIDAMENT

Unitat d'amidament: la indicada a la descripció de l'element
Criteri d'amidament: quantitat necessària subministrada a l'obra

4.- NORMATIVA DE COMPLIMENT OBLIGATORI

Real Decreto 1247/2008, de 18 de julio, por el que se aprueba la Instrucción de Hormigón Estructural (EHE-08).

5.- CONDICIONS DE CONTROL DE RECEPCIÓ

OPERACIONS DE CONTROL:
Abans de l'inici de l'obra i si no es tenen antecedents de l'aigua que es vol utilitzar, o es tenen dubtes, s'ha d'analitzar l'aigua per determinar:
- Exponent d'hidrogen pH (UNE 83952)
- Contingut de substàncies dissoltes (UNE 83957)
- Contingut de sulfats, expressats en SO4 (UNE 83956)
- Contingut en ió clor Cl- (UNE 7178)
- Contingut d'hidrats de carboni (UNE 7132)
- Contingut de substàncies orgàniques solubles en èter (UNE 7235)

En cas d'utilitzar aigua potable de la xarxa de subministrament, no serà obligatori realitzar els assajos anteriors.
En altres casos, la DF o el Responsable de la recepció en el cas de centrals de formigó preparat o de prefabricats, s'ha de disposar la realització dels assajos en laboratoris contemplats en l'apartat 78.2.2.1 de l'EHE, per tal de comprovar el compliment de les especificacions de l'article 27 de l'EHE.

CRITERIS DE PRESA DE MOSTRES:
Els controls s'han de realitzar segons les instruccions de la DF i la norma EHE, realitzant-se la presa de mostres segons la UNE 83951.

INTERPRETACIÓ DE RESULTATS I ACTUACIONS EN CAS D'INCOMPLIMENT:
No s'ha d'acceptar l'aigua que no compleixi les especificacions, ni per a l'amasat ni per al curat.

B0 - MATERIALS BÀSICS

B03 - GRANULATS

B031 - SORRES

0.- ELEMENTS QUE CONTEMPLA EL PLEC

B0310020,B0310500,B0311500.

1.- DEFINICIÓ I CARACTERÍSTIQUES DELS ELEMENTS

Sorra procedent de roques calcàries, roques granítiques, marbres blancs i durs, o sorra procedent del reciclatge de residus de la construcció i demolició en una planta legalment autoritzada per al tractament d'aquest tipus de residu.
S'han considerat els tipus següents:
- Sorra de marbre blanc
- Sorra per a confecció de formigons, d'origen:

Sorra per a confecció de formigons, d'origen:
  - De pedra calcària
  - De pedra granítica
- Sorra per a confecció de morters
- Sorra per a reblert de rases amb canonades
- Sorres procedents de reciclatge de residus de la construcció i demolicions

CARACTERÍSTIQUES GENERALS:
El contractista ha de sotmetre a l'aprovació de la DF les pedreres o dipòsits d'on s'han d'obtenir els àrids,

aportant tots els elements justificatius que cregués convenients o que li fossin requerits pel Director d'Obra, entre d'altres:
- Classificació geològica.
- Estudi de morfologia.
- Aplicacions anteriors.

La DF ha de poder refusar totes aquelles procedències que, al seu criteri, obligarien a un control massa freqüent dels materials que se n'extraguessin.
Els grànuls han de tenir forma arrodonida o polièdrica.
La composició granulomètrica ha de ser l'adequada al seu ús, o si no consta, la que estableixi explícitament la DF.
No ha de tenir margues o altres materials estranys.
Contingut de pirites o d'altres sulfurs oxidables: 0%
Contingut de matèria orgànica (UNE-EN 1744-1): Color més clar que el patró
Contingut de terrossos d'argila (UNE 7133): <= 1% en pes
Els àrids no han de ser reactius amb el ciment. No s'utilitzaran àrids procedents de roques toves, friables, poroses, etc., ni els que continguin nòduls de guix, compostos ferrosos, sulfurs oxidables, etc, en quantitats superiors a les contemplades a l'EHE
Els àrids reciclats hauran de complir amb les especificacions de l'article 28 de l'EHE. A més, els que provinguin de formigons estructurals sans, o de resistència elevada, han de ser adequats per a la fabricació de formigó reciclat estructural, complint una sèrie de requisits:
- Dimensió mínima permesa = 4 mm
- Terrossos d'argila per a un formigó amb menys del 20% d'àrid reciclat: <= 0,6%
- Terrossos d'argila per a un formigó amb 100% d'àrid reciclat: <= 0,25%
- Absorció d'aigua per a un formigó amb menys del 20% d'àrid reciclat: <= 7%
- Absorció d'aigua per a un formigó amb més del 20% d'àrid reciclat: <= 5%
- Coeficient de Los Ángeles: <= 40
- Continguts màxims d'impureses:
  - Material ceràmic: <= 5% del pes
  - Partícules lleugeres: <= 1% del pes
  - Asfalt: <= 1% del pes
  - Altres: <= 1,0 % del pes

En els valors de les especificacions no citades, es mantenen els establerts en l'article 28 de l'EHE.

SORRA DE MARBRE BLANC:
Barreja amb granulats blancs diferents del marbre: 0%

SORRA PER A LA CONFECCIÓ DE FORMIGONS:
Es denomina sorra a la barreja de les diferents fraccions d'àrid fi que s'utilitzen per a la confecció del formigó
Designació: d/D - IL - N
d/D: Fracció granulomètrica, d tamany mínim i D tamany màxim
IL: Presentació, R rodat, T triturat (matxuqueig) i M barreja
N: Naturalesa de l'àrid (C, calcari; S, silici; G,granític; O, ofita; B, basalt; D, dolomític; Q, traquita; I, fonolita; V, varis; A, artificial i R, reciclat
Mida dels granuls (Tamís 4 UNE-EN 933-2): <= 4 mm
Material retingut pel tamís 0,063 (UNE_EN 933-2) i que sura en un líquid de pes específic 20 kN/m3 (UNE EN 1744-1): <= 0,5% en pes
Compostos de sofre expressats en SO3 i referits a granulat sec (UNE-EN 1744-1): <= 1% en pes
Reactivitat potencial amb els àlcalis del ciment (UNE 146507-2)
Sulfats solubles en àcid, expressats en SO3 i referits al granulat sec (UNE-EN 1744-1): <= 0,8% en pes
Clorurs expressats en Cl- i referits al granulat sec (UNE-EN 1744-1):
- Formigó armat o en massa amb armadures de fissuració: <= 0,05% en pes
- Formigó pretesat: <= 0,03% en pes

Ió clor total aportat per components d'un formigó no pot superar:
- Pretensat: <= 0,2% pes de ciment
- Armat: <= 0,4% pes de ciment
- En massa amb armadura de fissuració: <= 0,4% pes de ciment

Estabilitat (UNE-EN 1367-2):
- Pèrdua de pes amb sulfat sòdic: <= 10%
- Pèrdua de pes amb sulfat magnèsic: <= 15%

Pèrdua de pes amb sulfat magnèsic (UNE-EN 1367-2) quan el formigó estigui sotmès a una classe d'exposició H o F, i l'àrid fi tingui una absorció d'aigua >1%: <= 15%
Coeficient de friabilitat (UNE 83115)
- Per formigons d'alta resistència: < 40
- Formigons en massa o armats amb Fck<=30 N/mm2: < 50

Els àrids no han de presentar reactivitat potencial amb els àlcalis del formigó. Per a comprovar-ho, s'ha de realitzar en primer lloc un anàlisi petrogràfic, per a obtenir el tipus de reactivitat que, en el seu cas, puguin presentar. Si d'aquest estudi es dedueix la possibilitat de reactivitat àlcali sílice o àlcali silicat, s'ha de realitzar l'assaig descrit a l'UNE 146.508 EX. Si el tipus de reactivitat potencial és àlcali carbonat, s'ha de realitzar l'assaig descrit a l'UNE 146.507 EX Part 2.
La corba granulomètrica de l'àrid fi, ha d'estar compresa dins del fus següent:

	Material retingut acumulat, en % en pes,en els tamisos						
Límits	4 mm	2 mm	1 mm	0,5 mm	0,25 mm	0,125 mm	0,063 mm
Superior	0	4	16	40	70	77	(1)
Inferior	15	38	60	82	94	100	100

(1) Aquest valor varia en funció del tipus i origen de l'àrid.

SORRA DE PEDRA GRANÍTICA PER A LA CONFECCIÓ DE FORMIGONS:
Contingut màxim de fins que passen pel tamís 0,063 mm (UNE-EN 933-1):
- Granulat gruixut:
  - Qualsevol tipus: <= 1,5% en pes
- Granulat fí:
  - Granulat arrodonit: <= 6% en pes
  - Granulat de matxuqueig no calcari per a obres sotmeses a exposició IIIa,b,c, IV o alguna classe específica d'exposició: <= 6% en pes
  - Granulat de matxuqueig no calcari per a obres sotmeses a exposició I,IIa,b o cap classe específica d'exposició: <= 10% en pes

Equivalent de sorra (EAV)(UNE_EN 933-8):
- Per a obres en ambients I, IIa,b o cap classe específica d'exposició: >= 70
- Resta de casos: >= 75

Absorció d'aigua (UNE-EN 1097-6): <= 5%

SORRA DE PEDRA CALCÀRIA PER A LA CONFECCIÓ DE FORMIGONS:
Contingut màxim de fins que passen pel tamís 0,063 mm (UNE-EN 933-1):
- Granulat gruixut:
  - Qualsevol tipus: <= 1,5% en pes
- Granulat fí:
  - Granulat arrodonit: <= 6% en pes
  - Granulat de matxuqueig calcari per a obres sotmeses a exposició IIIa,b,c,IV o alguna classe específica d'exposició: <= 10% en pes
  - Granulat de matxuqueix calcari per a obres sotmeses a exposició I,IIa,b o cap classe específica d'exposició: <= 16% en pes

Valor blau de metilè(UNE 83130):
- Per a obres sotmeses a exposició I,IIa,b o cap classe específica d'exposició: <= 0,6% en pes
- Resta de casos: <= 0,3% en pes

SORRA PER A LA CONFECCIÓ DE MORTERS:
La composició granulomètrica ha de quedar dintre dels límits següents:

Tamís UNE 7-050 mm	Percentatge en pes que passa pel tamís	Condicions
5,00	A	A = 100
2,50	B	60 <= B <= 100

1,25	C	30 <= C <= 100
0,63	D	15 <= D <= 70
0,32	E	5 <= E <= 50
0,16	F	0 <= F <= 30
0,08	G	0 <= G <= 15
Altres condicions		C - D <= 50 D - E <= 50 C - E <= 70

Mida dels grànuls: <= 1/3 del gruix del junt
Contingut de matèries perjudicials: <= 2%

GRANULATS PROCEDENTS DE RECICLATGE DE RESIDUS DE LA CONSTRUCCIÓ I DEMOLICIONS:
El material ha de procedir d'una planta autoritzada legalment per al tractament de residus de la construcció.
El material no ha de ser susceptible de cap mena de meteorització o d'alteració física o química sota les condicions més desfavorables que presumiblement es puguin donar al lloc d'utilització.
No han de donar lloc, amb l'aigua, a dissolucions que puguin causar danys a estructures, capes de ferms, o contaminar el sòl o corrents d'aigua.
S'ha considerat que l'ús serà el reblert de rases amb canonades.
Per a qualsevol utilització diferent d'aquesta, es requereix l'acceptació expressa de la direcció facultativa i la justificació mitjançant els assaigs que pertoquin que es compleixen les condicions requerides per a l'us al que es pretén destinar.

2.- CONDICIONS DE SUBMINISTRAMENT I EMMAGATZEMATGE

Subministrament i emmagatzematge: De manera que no s'alterin les seves condicions.
Cada remesa de sorra s'ha de descarregar en una zona ja preparada de sòl sec.
Les sorres de tipus diferents s'han d'emmagatzemar per separat.
Els àrids s'han d'emmagatzemar de tal manera que quedin protegits contra la contaminació, i evitant la seva possible segregació, sobretot durant el seu transport. Es recomana emmagatzemar-los sota cobert per evitar els canvis de temperatura del granulat, i en un terreny sec i net destinat a l'apilament dels àrids. Les sorres d'altres tipus s'han d'emmagatzemar per separat.

3.- UNITAT I CRITERIS D'AMIDAMENT

Unitat d'amidament: la indicada a la descripció de l'element
Criteri d'amidament: quantitat necessària subministrada a l'obra

4.- NORMATIVA DE COMPLIMENT OBLIGATORI

SORRA PER A LA CONFECCIÓ DE FORMIGONS:
Real Decreto 1247/2008, de 18 de julio, por el que se aprueba la Instrucción de Hormigón Estructural (EHE-08).

SORRA PER A LA CONFECCIÓ DE MORTERS:
Real Decreto 1247/2008, de 18 de julio, por el que se aprueba la Instrucción de Hormigón Estructural (EHE-08).
UNE-EN 12620:2003 Áridos para hormigón.
Real Decreto 314/2006, de 17 de marzo, por el que se aprueba el Código Técnico de la Edificación Parte 2. Documento Básico de Seguridad estructural Fábrica DB-SE-F.

GRANULATS PROCEDENTS DE RECICLATGE DE RESIDUS DE LA CONSTRUCCIÓ I DEMOLICIONS:
Decret Legislatiu 1/2009, de 21 de juliol, pel qual s'aprova el Text refós de la Llei reguladora dels residus.

SORRES PER A ALTRES USOS:
No hi ha normativa de compliment obligatori.

5.- CONDICIONS DE CONTROL DE RECEPCIÓ

CONDICIONS DE MARCATGE I CONTROL DE LA DOCUMENTACIÓ:
L'entrega de granulat a l'obra ha d'anar acompanyada d'un full de subministrament proporcionat pel subministrador, en el que hi han de constar com a mínim les següents dades:
- Identificació del subministrador
- Número del certificat de marcatge CE o indicació d'autoconsum
- Número de sèrie de la fulla de subministrament
- Nom de la cantera
- Data del lliurament
- Nom del peticionari
- Designació de l'àrid segons l'article 28.2 de l'EHE
- Quantitat de granulat subministrat
- Identificació del lloc de subministrament

El fabricant ha de proporcionar la informació relativa a la granulometria i a les toleràncies de l'àrid subministrat.
El subministrador ha de posar a disposició de la DF en el cas que aquesta ho sol·liciti, la documentació següent, que acredita el marcatge CE, segons el sistema d'avaluació de conformitat aplicable, d'acord amb el que disposa l'apartat 7.2.1 del CTE:
- Productes per a carreteres i altres treballs d'obres públiques i edificació de Funcio: Aplicacions que exigeixen requisits de seguretat molt estrictes*. * Requisits que han de ser definits per lleis, reglaments i normes administratives nacionals de cada estat membre,
- Productes per a edificació, fabricació de productes de formigó prefabricat, carreteres i altres treballs d'obres públiques de Funcio: Aplicacions que exigeixen requisits de seguretat molt estrictes*. * Requisits que han de ser definits per lleis, reglaments i normes administratives nacionals de cada estat membre:
  - Sistema 2+: Declaració de Prestacions
- Productes per a edificació, fabricació de productes de formigó prefabricat, carreteres i altres treballs d'obres públiques de Funcio: Aplicacions que no exigeixen requisits de seguretat molt estrictes*. * Requisits que han de ser definits per lleis, reglaments i normes administratives nacionals de cada estat membre,
- Productes per a carreteres i altres treballs d'obres públiques i edificació de Funcio: Aplicacions que no exigeixen requisits de seguretat molt estrictes*. * Requisits que han de ser definits per lleis, reglaments i normes administratives nacionals de cada estat membre:
  - Sistema 4: Declaració de Prestacions

El símbol de marcatge de conformitat CE s'ha d'estampar d'acord amb la Directiva 93/68CE i ha d'estar visible sobre el producte o sobre etiqueta, embalatge o documentació comercial i ha d'anar acompanyat de la següent informació:
- Número d'identificació de l'organisme de certificació
- Nom o marca d'identificació i direcció del fabricant
- Les dues últimes xifres de l'any d'impressió del marcatge
- Referència a la norma (UNE-EN 12620)
- Descripció del producte (nom genèric, material, ús previst)
- Designació del producte
- Informació de les característiques essencials aplicables

A la documentació del marcatge haurà d'indicar:
- Nom del laboratori que ha realitzat els assajos
- Data d'emissió del certificat
- Garantia de que el tractament estadístic és l'exigit en el marcatge
- Estudi de fins que justifiqui experimentalment el seu ús, en el cas que hi hagi àrids que no compleixen amb l'article 28.4.1.

L'àrid reciclat ha d'incloure en la seva documentació:
- Naturalesa del material
- Planta productora de l'àrid i empresa transportista de la runa
- Presència d'impureses
- Detalls de la seva procedència
- Altre informació que resulti rellevant

OPERACIONS DE CONTROL:
Els àrids han de disposar del marcatge CE, de tal manera que la comprovació de la seva idoneïtat per al seu ús es farà mitjançant un control documental del marcatge per tal de determinar el compliment de les especificacions del projecte i de l'article 28 de l'EHE.

En el cas d'àrids d'autoconsum, el Constructor o el Subministrador ha d'aportar un certificat d'assaig, de com a màxim tres mesos d'antiguitat, realitzat en un laboratori de control dels contemplats en l'article 78.2.2.1 de l'EHE, que verifiqui el compliment de les especificacions de l'àrid subministrat respecte l'article 28 de l'EHE.
La DF ha de poder valorar el nivell de garantia del distintiu, i en cas de no disposar de suficient informació, ha de poder determinar l'execució de comprovacions mitjançant assaigs.
La DF, a més, ha de valorar si realitzar una inspecció a la planta de fabricació, a poder ser, abans del subministra de l'àrid, per comprovar la idoneïtat per a la seva fabricació. En cas necessari, la DF ha de poder realitzar els assaigs següents per a verificar la conformitat de les especificacions:
- Matèria orgànica (UNE-EN 1744-1).
- Terrossos d'argila (UNE 7133).
- Material retingut pel garbell 0.063 UNE (UNE EN 933-2) i que sura en un líquid de pes específic 2 (UNE EN 1744-1).
- Compostos de sofre (SO3)- respecte al granulat sec (UNE-EN 1744-1).
- Sulfats solubles en àcid (UNE-EN 1744-1).
- Contingut d'Ió CL- (UNE-EN 1744-1).
- Assaig petrogràfic
- Reactivitat potencial amb els àlcalis del ciment (UNE 146-507 i UNE 146-508).
- Equivalent de sorra (UNE-EN 933-8).
- Absorció d'aigua (UNE-EN 1097-6).
- Assaig d'identificació per raigs X.
- Pèrdua de pes amb sulfat magnèsic (UNE-EN 1367-2)
- Assaig granulomètric (UNE-EN 933-2)
- Coeficient de friabilitat (UNE 83115)

Un cop s'hagi realitzat l'apilament, s'ha de realitzar una inspecció visual, i si es considera necessari, s'han de prendre mostres per realitzar els assaigs corresponents.
S'ha de poder acceptar la sorra que no compleixi amb els requisits sempre i quan mitjançant rentat, cribatge o mescla, assoleixi les condicions exigides.

CRITERIS DE PRESA DE MOSTRES:
Els controls s'han de realitzar segons les instruccions de la DF i la norma EHE.

INTERPRETACIÓ DE RESULTATS I ACTUACIONS EN CAS D'INCOMPLIMENT:
No s'ha d'acceptar la sorra que no compleixi totes les especificacions indicades al plec de condicions. Si la granulometria no s'ajusta a la utilitzada per a l'establiment de les dosificacions aprovades, s'hauran de projectar i aprovar noves fórmules de treball.
No s'han d'utilitzar àrids fins els quals l'equivalent de sorra sigui inferior a:
- 70, en obres sotmeses a les classes I, IIa o IIb, i no sotmeses a cap classe específica d'exposició
- 75, en la resta de casos

En cas que les sorres procedents del matxuqueig de roques calcàries o de roques dolomítiques que no compleixin l'especificació de l'equivalent de sorra, s'han de poder acceptar si l'assaig del blau de metilè (UNE-EN 933-9) compleix el següent:
- Per a obres amb classe general d'exposició I, IIa o IIb (i sense classe específica): <= 0,6% en pes
- Resta de casos: <= 0,3% en pes

Si el valor del blau de metilè fos superior als valors anteriors, i es presentin dubtes de la presència d'argila en els fins, s'ha de poder realitzar un assaig de rajos X per a la seva detecció i identificació: s'ha de poder utilitzar l'àrid fi si les argiles són del tipus caolinita o illita, i si les propietats del formigó amb aquest àrid són les mateixes que les d'un que tingui els mateixos components però sense els fins.
S'han de poder utilitzar sorres rodades, o procedents de roques matxucades, o escòries siderúrgiques adequades, en la fabricació de formigó d'ús no estructural.

B0 - MATERIALS BÀSICS

B03 - GRANULATS

B032 - SAULONS

0.- ELEMENTS QUE CONTEMPLA EL PLEC

B0321000.

1.- DEFINICIÓ I CARACTERÍSTIQUES DELS ELEMENTS

Sorra procedent de roca granítica meteoritzada, obtinguda per excavació.

CARACTERÍSTIQUES GENERALS:
El tipus de material utilitzat ha de ser l'indicat a la DT o en el seu defecte el que determini la DF.
Els materials no han de ser susceptibles a meteorització o alteració física o química. Han de poder barrejar-se amb aigua sense donar lloc a dissolucions perjudicials per a l'estructura, per altres capes de ferm, o que puguin contaminar.
Durant l'extracció s'ha de retirar la capa vegetal. No ha de tenir argiles, margues o d'altres matèries estranyes.
La fracció que passa pel tamís 0,08 (UNE 7050) ha de ser inferior a 2/3, en pes, de la que passa pel tamís 0,40 (UNE 7050).
La composició granulomètrica ha de ser l'adequada al seu ús i ha de ser la que es defineix a la partida d'obra en què intervingui o, si no hi consta, la que estableixi explícitament la DF.
A la vegada, els grànuls han de tenir forma arrodonida o polièdrica, i han de ser nets, resistents i de granulometria uniforme.
Coeficient de desgast 'Los Angeles' (NLT-149): < 50
Índex CBR (NLT-111): > 20
Contingut de matèria orgànica: Nul
Mida del granulat:
- Sauló garbellat: <= 50 mm
- Sauló no garbellat: <= 1/2 gruix de la tongada

2.- CONDICIONS DE SUBMINISTRAMENT I EMMAGATZEMATGE

Subministrament i emmagatzematge: De manera que no s'alterin les seves condicions.

3.- UNITAT I CRITERIS D'AMIDAMENT

Unitat d'amidament: la indicada a la descripció de l'element
Criteri d'amidament: quantitat necessària subministrada a l'obra

4.- NORMATIVA DE COMPLIMENT OBLIGATORI

No hi ha normativa de compliment obligatori.

5.- CONDICIONS DE CONTROL DE RECEPCIÓ

OPERACIONS DE CONTROL:
Les tasques de control a realitzar són les següents:
Abans de començar l'obra, quan hagi canvi de procedència del material, o amb la freqüència indicada durant la seva execució, es realitzaran els següents assaigs d'identificació del material:
- Per a cada 1000 m3 o fracció diària i sobre 2 mostres:
  - Assaig granulomètric (UNE EN 933-1),
  - Assaig d'equivalent de sorra (UNE EN 933-8)
  - I en el seu cas, assaig de blau de metilè (UNE EN 933-9)
- Per a cada 5000 m3, o 1 cop a la setmana si el volum executat és menor:
  - Determinació dels límits d'Atterberg (UNE 103103 i UNE 103104)
  - Assaig Próctor Modificat (UNE 103501)
  - Humitat natural (UNE EN 1097-5)
- Per a cada 20000 m3 o 1 cop al mes si el volum executat és menor:
  - Coeficient de desgast de 'Los Angeles' (UNE-EN 1097-2)
  - Assaig CBR (UNE 103502), cada 4500 m3 o cada setmana si el volum executat és menor.

El Director de les obres podrà reduir a la meitat la freqüència dels assaigs si considera que els materials són suficientment homogenis, o si en el control de recepció de la unitat acabada s'han aprovat 10 lots consecutius.

CRITERIS DE PRESA DE MOSTRES:
S'han de seguir les instruccions de la DF i els criteris de les normes de procediment indicades en cada assaig.

INTERPRETACIÓ DE RESULTATS I ACTUACIONS EN CAS D'INCOMPLIMENT:
Els resultats dels assaigs d'identificació han de complir estrictament les especificacions indicades, en cas contrari, no s'autoritzarà l'ús del material corresponent.

B0 - MATERIALS BÀSICS

B03 - GRANULATS

B037 - TOT-U

0.- ELEMENTS QUE CONTEMPLA EL PLEC

B0372000.

1.- DEFINICIÓ I CARACTERÍSTIQUES DELS ELEMENTS

Material granular de granulometria contínua.
S'han considerat els tipus següents:
- Tot-u natural: format bàsicament per partícules no triturades procedents de graveres o dipòsits naturals, sòls naturals o una barreja de tots dos.
- Tot-u artificial: compost d'àrids procedents de la trituració, total o parcial, de pedra de cantera o de grava natural.
- Tot-u artificial procedent de materials granulars reciclats.

CARACTERÍSTIQUES GENERALS:
El tipus de material utilitzat ha de ser l'indicat a la DT o en el seu defecte el que determini la DF.
La composició granulomètrica ha de ser l'adequada al seu ús i ha de ser la que es defineix a la partida d'obra en què intervingui o, si no hi consta, la que estableixi explícitament la DF.
El granulat ha de tenir forma arrodonida o polièdrica, i ha de ser net, resistent i de granulometria uniforme.
No ha de ser susceptible de cap tipus de meteorització o alteració física o química apreciable sota les condicions possibles més desfavorables.
No ha de donar lloc, amb l'aigua, a dissolucions que puguin afectar a estructures, a d'altres capes de ferm, o contaminar el sòl o corrents d'aigua.
Els materials estaran exempts de tot tipus de matèries estranyes que puguin afectar la durabilitat de la capa on es col·loqui.

TOT-U PER A ÚS EN FERMS DE CARRETERES:
S'utilitzarà tot-u artificial compost d'àrids procedents de la trituració, total o parcial, de pedra de cantera o de grava natural.
Es podran utilitzar materials granulars reciclats, àrids reciclats de residus de construcció i demolició, àrids siderúrgics, subproductes i productes inerts de rebuig per a les categories de trànsit pesat T2 a T4, sempre que compleixin amb les prescripcions tècniques exigides a l'article 510 del PG3 vigent.
Composició química:
- Contingut ponderal en sofre total (S), segons UNE-EN 1744-1, en cas que el material estigui en contacte amb capes tractades amb ciment: < 0,5%
- A la resta: < 1%
- Contingut de sulfats solubles en aigua (SO3), segons UNE-EN 1744-1, en cas d'àrids reciclats procedents de demolicions de formigó: < 0,7%

Proporció de partícules total i parcialment triturades de l'àrid gruixut, segons UNE-EN 933-5: ha de complir el fixat a la taula 510.1.a del PG3 vigent.
Proporció de partícules totalment arrodonides de l'àrid gruixut, segons UNE-EN 933-5: ha de complir el fixat a la taula 510.1.b del PG3 vigent.
Índex de llenques, segons UNE-EN 933-3: < 35
Coeficient de desgast 'Los Angeles', segons UNE-EN 1097-2:
- Categoria de trànsit pesat T00 a T2:
  - Àrids per a tot-u: < 30
  - Materials reciclats procedents de ferms de carretera o àrids siderúrgics (ZAD20): < 35
- Categoria de trànsit pesat T3, T4 i vorals:
  - Àrids per a tot-u: < 35
  - Materials reciclats procedents de ferms de carretera o àrids siderúrgics (ZAD20): < 40

Contingut de fins de l'àrid gruixut que passa pel tamís 0,063 mm, segons UNE-EN 933-1: < 1% en massa
Equivalent de sorra (SE4)(Annex A de l'UNE-EN 933-8):
- Fracció 0/4 del material:
  - T00 a T1: > 40
  - T2 a T4 i vorals de T00 a T2: > 35
  - Vorals de T3 i T4: > 30

Blau de metilè (Annex A de la UNE-EN 933-9) en cas d'incompliment de l'equivalent de sorra:
- Fracció 0/0,125 del material: < 10 g/kg i a més:
  - T00 a T1: > 35
  - T2 a T4 i vorals de T00 a T2: > 30
  - Vorals de T3 i T4: > 25

Plasticitat:
- Categoria de trànsit pesat T00 a T4: No plàstic, segons UNE 103103 i UNE 103104
- Vorals sense pavimentar de les categories T32, T41 i T42:
  - Índex de plasticitat, segons UNE 103103 i UNE 103104: < 10
  - Límit líquid, segons UNE 103103: < 30

Granulometria, segons UNE-EN 933-1, estarà compresa entre els següents valors:

Tamís UNE-EN 933-2 (mm)	Tamisatge ponderal acumulat (%) ZA 0/32	ZA 0/20	ZAD 0/20
40	100	--	--
32	88-100	100	100
20	65-90	75-100	65-100
12,5	52-76	60-86	47-78
8	40-63	45-73	30-58
4	26-45	31-45	14-37
2	15-32	20-40	0-15
0,500	7-21	9-24	0-6
0,250	4-16	5-18	0-4
0,063	0-9	0-9	0-2

La fracció retinguda pel tamís 0.063 mm, segons UNE-EN 933-2, ha de ser inferior a 2/3 a la fracció retinguda pel tamís 0,250 mm, segons UNE-EN 933-2.
Si el material procedeix de reciclatge de residus de construcció i demolició, haurà de complir:
- Pèrdua en l'assaig de sulfat de magnesi, segons UNE-EN 1367-2: < 18%

Si s'utilitza àrid siderúrgic d'acereries, haurà de complir:
- Expansivitat, segons UNE-EN 1744-1: < 5%
- Índex granulomètric d'envelliment segons NLT-361: < 1%
- Contingut de calç lliure, segons UNE-EN 1744-1: < 0,5%

Si s'utilitza àrid siderúrgic d'alt forn, haurà de complir:
- Desintegració per silicat bicàlcic o per ferro, segons UNE-EN 1744-1: Nul

Les característiques essencials del tot-u per a ús en capes estructurals de ferms, establertes a la taula ZA.1 de la norma UNE-EN 13242, compliran amb els valors declarats pel fabricant, assajats segons la norma corresponent, dins del límit de tolerància indicat, en el seu cas.

2.- CONDICIONS DE SUBMINISTRAMENT I EMMAGATZEMATGE

Subministrament i emmagatzematge: De manera que no s'alterin les seves condicions.

3.- UNITAT I CRITERIS D'AMIDAMENT

Unitat d'amidament: la indicada a la descripció de l'element
Criteri d'amidament: quantitat necessària subministrada a l'obra

4.- NORMATIVA DE COMPLIMENT OBLIGATORI

* Orden de 6 de febrero de 1976 por la que se aprueba el Pliego de prescripciones técnicas generales para obras de carreteras y puentes (PG 3/75)
* Orden FOM/2523/2014, de 12 de diciembre, por la que se actualizan determinados artículos del pliego de prescripciones técnicas generales para obras de carreteras y puentes, relativos a materiales básicos, a firmes y pavimentos, y a señalización, balizamiento y sistemas de contención de vehículos.

TOT-U PER A ÚS EN FERMS DE CARRETERES:
Orden FOM/3460/2003, de 28 de noviembre, por lo que se aprueba la norma 6.1-IC Secciones del firme, de la Instrucción Técnica de Carreteras.
UNE-EN 13242:2003+A1:2008 Áridos para capas granulares y capas tratadas con conglomerados hidráulicos para uso en capas estructurales de firmes.

5.- CONDICIONS DE CONTROL DE RECEPCIÓ

CONDICIONS DE MARCATGE I CONTROL DE LA DOCUMENTACIÓ:
Per a ús en ferms de carreteres ha de disposar del marcatge CE, segons l'Annex ZA de la norma UNE-EN 13242.
El subministrador ha de posar a disposició de la DF si aquesta ho demana, la següent documentació, que acredita el marcatge CE, segons el sistema d'avaluació de conformitat aplicable:
- Productes per a carreteres i altres treballs d'obres públiques de Funcio: Aplicacions que exigeixen requisits de seguretat molt estrictes*. * Requisits que han de ser definits per lleis, reglaments i normes administratives nacionals de cada estat membre:
  - Sistema 2+: Declaració de Prestacions
- Productes per a carreteres i altres treballs d'obres públiques de Funcio: Aplicacions que no exigeixen requisits de seguretat molt estrictes*. * Requisits que han de ser definits per lleis, reglaments i normes administratives nacionals de cada estat membre:
  - Sistema 4: Declaració de Prestacions

A l'embalatge o a l'albarà de lliurament han de figurar les dades següents:
- Marcatge CE de conformitat amb el que disposa la Directiva 93/68/CEE. El símbol normalitzat del Marcatge CE s'ha d'acompanyar de la següent informació:
  - Número d'identificació de l'organisme notificat (només per al sistema 2+).
  - Nom o marca d'identificació i direcció inscrita del fabricant.
  - Dos últims dígits de l'any en que s'ha imprès el marcatge CE.
  - Número de certificat de control de producció de fàbrica (només per al sistema 2+).
  - Referència a la norma EN 13242.
  - Descripció del producte: nom genèric, material, dimensions,...i ús previst.
  - Informació de les característiques essencials de la taula ZA.1 de la norma UNE-EN 13242.

OPERACIONS DE CONTROL:
El control de recepció del material verificarà que les característiques dels materials són coincidents amb l'establert a la DT.
S'ha d'examinar el material i es rebutjarà el que a primera vista contingui matèries estranyes o mides superiors al màxim acceptat en la fórmula de treball.
Control de documentació: documents d'origen (full de subministrament i etiquetat), certificat de garantia del fabricant, en el seu cas, (signat per persona física) i els documents de conformitat o autoritzacions administratives exigides, inclòs la documentació corresponent al marcatge CE quan sigui pertinent.
Control de recepció mitjançant assaigs: Si el material disposa d'una marca legalment reconeguda a un país de la CEE (Marcatge CE, AENOR, etc.) es podrà prescindir dels assaigs de control de recepció de les característiques del material garantides per la marca; i la DF sol·licitarà en aquest cas, els resultats dels assaigs corresponents al subministrament rebut. En qualsevol cas, la DF podrà sol·licitar assaigs de control de recepció si ho creu convenient.
En el cas d'àrids fabricats en el propi lloc de construcció de l'obra, de cada procedència es prendran mostres, segons UNE-EN 932-1 i per a cadascuna d'elles es determinarà:
- Assaig granulomètric, segons UNE-EN 933-1.
- Límit líquid i índex de plasticitat, segons UNE 103103 i UNE 103104.
- Coeficient de 'Los Angeles', segons UNE-EN 1097-2.
- Equivalent de sorra, segons Annex A de la UNE EN 933-8 i, en el seu cas, blau de metilè, segons Annex A de la UNE-EN 933-9.
- Índex de llenques, segons UNE-EN 933-3.
- Proporció de les cares de fractura de l'àrid gruixut, segons UNE-EN 933-5.
- Humitat natural, segons UNE-EN 1097-5.
- Contingut ponderal en sofre total, segons UNE-EN 1744-1.
- Contingut de fins de l'àrid gruixut, segons UNE-EN 933-1.

En el cas de tot-u fabricat en central que no tinguin marcatge CE, es realitzaran els següents assaigs d'identificació i caracterització del material:
- Per a cada 1000 m3 o fracció diària i sobre 2 mostres:
  - Assaig granulomètric, segons UNE EN 933-1.
  - Humitat natural, segons UNE-EN 1097-5.
- Per a cada 5000 m3, o 1 cop a la setmana si el volum executat és menor:
  - Pròctor Modificat, segons UNE-EN 13.286-2.
  - Equivalent de sorra, segons Annex A de la UNE-EN 933-8 i, en el seu cas, blau de metilè, segons Annex A de la UNE-EN 933-9.
  - En el seu cas, límit líquid i índex de plasticitat, segons UNE 103103 i UNE 103104.
  - Contingut de fins de l'àrid gruixut, segons UNE-EN 933-1.
- Per a cada 20000 m3 o 1 cop al mes si el volum executat és menor:
  - Índex de llenques, segons UNE-EN 933-3.
  - Proporció de les cares de fractura de l'àrid gruixut, segons UNE-EN 933-5.
  - Coeficient de 'Los Angeles', segons UNE-EN 1097-2.
  - Contingut ponderal en sofre total, segons UNE-EN 1744-1.

El Director de les obres podrà reduir a la meitat la freqüència dels assaigs si considera que els materials són suficientment homogenis, o si en el control de recepció de la unitat acabada s'han aprovat 10 lots consecutius.

CRITERIS DE PRESA DE MOSTRES:
En el cas de tot-u fabricat en central es prendran mostres a la sortida del mesclador. En els altres casos es podran prendre mostres en els aplecs i es seguiran les instruccions de la DF i els criteris de les normes de procediment indicades a cada assaig .

INTERPRETACIÓ DE RESULTATS I ACTUACIONS EN CAS D'INCOMPLIMENT:
Els resultats dels assaigs d'identificació han de complir estrictament les especificacions indicades, en cas contrari, no s'autoritzarà l'ús del material corresponent.

B0 - MATERIALS BÀSICS

B03 - GRANULATS

B03D - TERRES

0.- ELEMENTS QUE CONTEMPLA EL PLEC

B03D6000,B03D1000.

1.- DEFINICIÓ I CARACTERÍSTIQUES DELS ELEMENTS

Terres naturals provinents d'excavació i d'aportació.
S'han considerat els tipus següents:
- Terra seleccionada
- Terra adequada
- Terra tolerable
- Terra sense classificar

TERRA SENSE CLASSIFICAR:
La composició granulomètrica i el seu tipus han de ser els adequats al seu ús i els que es defineixin a la partida d'obra on intervingui o, si no hi consta, els que estableixi explícitament la DF.

TERRA SELECCIONADA:
Contingut de matèria orgànica (UNE 103204): < 0,2%
Contingut sals solubles en aigua, inclòs guix (NLT 114): < 0,2%
Mida màxima : <= 100 mm
Material que passa pel tamís 0,40 UNE: < =15%
o en cas contrari, ha de complir:
- Material que passa pel tamís 2 UNE: < 80%
- Material que passa pel tamís 0,40 UNE: < 75%
- Material que passa pel tamís 0,080 UNE: < 25%
- Límit líquid (UNE 103-103): < 30%
- Índex de plasticitat (UNE 103-103 i 103-104): < 10

Índex CBR (UNE 103502):
- Coronament de terraplè: >= 5
- Nucli o fonament de terraplè: >= 3
- En reblert localitzat amb compactació al 95% PN: >= 3

TERRA ADEQUADA:
Contingut de matèria orgànica (UNE 103204): < 1%
Contingut sals solubles en aigua, inclòs guix (NLT 114): < 0,2%
Mida màxima : <= 100 mm
Material que passa pel tamís 2 UNE: < 80%
Material que passa pel tamís 0,080 UNE: < 35%
Límit líquid (UNE 103103): < 40
Si el Límit líquid es > 30, ha de complir:
- Índex de plasticitat (UNE 103-103 i 103-104): > 4

Índex CBR (UNE 103502):
- Coronament de terraplè: >= 5
- Nucli o fonament de terraplè: >= 3
- En reblert localitzat amb compactació al 95% PN: >= 10
- En reblert localitzat per a trasdós d'obra de fàbrica: >= 20

TERRA TOLERABLE:
Han de complir alguna de les dues condicions granulomètriques següents (UNE 103101):
- Material que passa pel tamís 20 UNE: > 70%
- Material que passa pel tamís 0,08 UNE: >= 35%

Contingut de matèria orgànica (UNE 103204): < 2%
Contingut guix (NLT 115): < 5%
Contingut sals solubles en aigua, diferents del guix (NLT 114): < 1%
Límit líquid (UNE 103103): < 65%
Si el límit líquid és > 40, ha de complir:
- Índex plasticitat (UNE 103-103 i 103-104): > 73% (Límit líquid-20)

Assentament en assaig de colapse (NLT 254): < 1%
Mostra preparada segons assaig PN (UNE 103-500) a 0,2 MPa
Inflament lliure (UNE 103-601): < 3%
Mostra preparada segons assaig PN (UNE 103-500)
Índex CBR (UNE 103502):
- Nucli o fonament de terraplè >= 3

2.- CONDICIONS DE SUBMINISTRAMENT I EMMAGATZEMATGE

Subministrament i emmagatzematge: En camió de trabuc i s'han de distribuir en piles uniformes en tota l'àrea de treball. S'ha de procurar estendre-les al llarg del mateix dia, de manera que no se n'alterin les condicions.

3.- UNITAT I CRITERIS D'AMIDAMENT

Unitat d'amidament: la indicada a la descripció de l'element
Criteri d'amidament: quantitat necessària subministrada a l'obra

4.- NORMATIVA DE COMPLIMENT OBLIGATORI

* Orden de 6 de febrero de 1976 por la que se aprueba el Pliego de prescripciones técnicas generales para obras de carreteras y puentes (PG 3/75)
* Orden FOM/1382/2002 de 16 de mayo, por la que se actualizan determinados artículos del pliego de prescripciones técnicas generales para obras de carreteras y puentes relativos a la construcción de explanaciones, drenajes y cimentaciones.

5.- CONDICIONS DE CONTROL DE RECEPCIÓ

OPERACIONS DE CONTROL EN TERRAPLENS
Abans de començar el terraplè, quan hi hagi canvi de procedència del material, o amb la freqüència indicada durant la seva execució, es realitzaran amb una freqüència d'1 cada 5.000 m3 els següents assaigs d'identificació del material:
- Assaig granulomètric (UNE 103101)
- Determinació dels límits d'Atterberg (UNE 103-103 i UNE 103104)
- Matèria orgànica (UNE 103204).
- Assaig Próctor Normal (UNE 103500)
- Assaig CBR (UNE 103502)

OPERACIONS DE CONTROL EN REBLERTS
Abans de començar el reblert, quan hagi canvi de procedència del material, o amb la freqüència indicada durant la seva execució, es realitzaran els següents assaigs d'identificació del material cada 2500 m3:
- Assaig granulomètric (UNE 103101)
- Determinació dels límits d'Atterberg (UNE 103103 i UNE 103104)
- Contingut de matèria orgànica (UNE 103204)
- Contingut de sals solubles (inclòs guix) (NLT 114)
- Assaig Próctor Normal (UNE 103500)
- Assaig CBR (UNE 103502)

Cada 750 m3 durant l'execució del reblert, es realitzarà un assaig Próctor Modificat (UNE 103501) com a referència al control de compactació.

CRITERIS DE PRESA DE MOSTRES:
S'han de seguir les instruccions de la DF i els criteris de les normes de procediment indicades en cada assaig.

INTERPRETACIÓ DE RESULTATS I ACTUACIONS EN CAS D'INCOMPLIMENT:
Els resultats dels assaigs d'identificació han de complir estrictament les especificacions indicades, en cas contrari, no s'autoritzarà l'ús del material corresponent en l'execució.

B0 - MATERIALS BÀSICS

B05 - AGLOMERANTS I CONGLOMERANTS

B051 - CIMENTS

0.- ELEMENTS QUE CONTEMPLA EL PLEC

B0512401,B051E201.

1.- DEFINICIÓ I CARACTERÍSTIQUES DELS ELEMENTS

Conglomerant hidràulic format per diferents materials inorgànics finament dividits que, amassats amb aigua, formen una pasta que, mitjançant un procés d'hidratació, endureix i un cop endurit conserva la seva

resistència i estabilitat fins i tot sota l'aigua.
S'han considerat els ciments regulats per la norma RC-08 amb les característiques següents:
- Ciments comuns (CEM)
- Ciments d'aluminat de calci (CAC)
- Ciments blancs (BL)
- Ciments resistens a l'aigua de mar (MR)

CARACTERÍSTIQUES GENERALS:
En el cas de que el material s'utilitzi en obra pública, l'acord de Govern de la Generalitat de Catalunya de 9 de juny de 1998, exigeix que els materials siguin de qualitat certificada o puguin acreditar un nivell de qualitat equivalent, segons les normes aplicables als estats membres de la Unió Europea o de l'Associació Europea de Lliure Canvi.
També en aquest cas, es procurarà que els esmentats materials disposin de l'etiqueta ecològica europea, regulada en el Reglament 880/1992/CEE o bé altres distintius de la Comunitat Europea.
Ha de ser un material granular molt fi i estadísticament homogeni en la seva composició.
El ciment ha de ser capaç, si es dosifica i barreja adequadament amb aigua i granulats, de produir un morter o un formigó que conservi la seva traballabilitat en un temps prou llarg i assolir, al final de períodes definits, els nivells especificats de resistència i mantenir estabilitat de volum a llarg termini.
No ha de tenir grumolls ni principis d'aglomeració.
En activitats manuals en les que hi hagi risc de contacte amb la pell i d'acord amb l'establert a l'Ordre Presidencial 1954/2004 de 22 de juny, no s'han d'utilitzar o comercialitzar ciments amb un contingut de crom (VI) superior a dos parts per milió del pes sec del ciment.

CIMENTS COMUNS (CEM):
Estaran subjectes al marcatge CE de conformitat amb el que disposen els Reials Decrets 1630/1992 de 29 de desembre, 1328/1995 de 28 de juliol i 956/2008 de 6 de juny.
Els components han de complir els requisits especificats en el capítol 5 de la norma UNE-EN 197-1.
Tipus de ciments:
- Ciment Pòrtland: CEM I
- Ciment Pòrtland amb addicions: CEM II
- Ciment Pòrtland amb escòries de forn alt: CEM III
- Ciment putzolànic: CEM IV
- Ciment compost: CEM V

Alguns d'aquests tipus es divideixen en subtipus, segons el contingut de l'addició o barreja d'addicions presents en el ciment. Segons aquest contingut creixent els subtipus poden ser A, B o C.
Addicions del clinker pòrtland (K):
- Escòria de forn alt: S
- Fum de sílice: D
- Putzolana natural: P
- Putzolana natural calcinada: Q
- Cendra volant Sicília: V
- Cendra volant calcària: W
- Esquist calcinat: T
- Filler calcari L: L
- Filler calcari LL: LL

Relació entre denominació i designació dels ciments comuns segons el tipus, subtipus i addicions:

Denominació	Designació
Ciment pòrtland	CEM I
Ciment pòrtland amb escòria	CEM II/A-S
	CEM II/B-S
Ciment pòrtland amb fum de sílice	CEM II/A-D
Ciment pòrtland amb Putzolana	CEM II/A-P
	CEM II/B-P
	CEM II/A-Q
	CEM II/B-Q
Ciment pòrtland amb cendres volants	CEM II/A-V
	CEM II/B-V
	CEM II/A-W
	CEM II/B-W
Ciment pòrtland amb esquist calcinat	CEM II/A-T
	CEM II/B-T
Ciment pòrtland amb filler calcari	CEM II/A-L
	CEM II/B-L
	CEM II/A-LL
	CEM II/B-LL
Ciment pòrtland mixt	CEM II/A-M
	CEM II/B-M
Ciment amb escòries de forn alt	CEM III/A
	CEM III/B
	CEM III/C
Ciment putzolànic	CEM IV/A
	CEM IV/B
Ciment compost	CEM V/A
	CEM V/B

En ciments pòrtland mixtos CEM II/A-M i CEM II/B-M, en ciments putzolànics CEM IV/A i CEM IV/B i en ciments compostos CEM V/A i CEM V/B els components principals a més del clinker han de ser declarats a la designació del ciment.
La composició dels diferents ciments comuns ha de ser l'especificada al capítol 6 de la norma UNE-EN 197-1.
Els ciments comuns han de complir les exigències mecàniques, físiques, químiques i de durabilitat especificades al capítol 7 de la norma UNE-EN 197-1.

CIMENTS D'ALUMINAT DE CALÇ (CAC):
Ciment obtingut per una mescla de materials aluminosos i calcàris.
Estaran subjectes al marcatge CE de conformitat amb el que disposa el Reial Decret 956/2008 de 6 de juny.
Han de complir les exigències mecàniques, físiques i químiques especificades a UNE-EN 14647.

CIMENTS BLANCS (BL):
Han d'estar subjectes al Reial Decret 1313/1988 i seran aquells definits a la norma UNE 80305 i homòlegs de les normes UNE-EN 197-1 (ciments comuns) i UNE-EN 413-1 (ciments de ram de paleta) que compleixin amb l'especificació de blancor.
Índex de blancor (UNE 80117): >= 85
D'acord amb el Real Decret 1313/1988 de 28 d'octubre i L'Ordre Ministerial de 17 de gener de 1989, han de portar el Certificat de Conformitat amb Requisits Reglamentaris (CCRR).
La composició, així com les prescripcions mecàniques, físiques, químiques i de durabilitat que han de complir els ciments comuns blancs són les mateixes que les especificades per als ciments comuns a la norma UNE-EN 197-1.
La composició, així com les prescripcions mecàniques, físiques i químiques que ha de complir el ciment blanc de ram de paleta (BL 22,5 X) són les mateixes que les especificades per al ciment homòleg a la norma UNE-EN 413-1.

CIMENTS RESISTENTS A L'AIGUA DE MAR (MR):
D'acord amb el Real Decret 1313/1988 de 28 d'octubre i L'Ordre Ministerial de 17 de gener de 1989, han de portar el Certificat de Conformitat amb Requisits Reglamentaris (CCRR).
Relació entre denominació i designació dels ciments resistents a l'aigua de mar segons el tipus, subtipus i addicions:

Denominació	Designació
Ciment pòrtland	I
Ciment pòrtland amb escòria	II/A-S
	II/B-S
Ciment pòrtland amb fum de sílice	II/A-D
Ciment pòrtland amb Putzolana	II/A-P
	II/B-P
Ciment pòrtland amb cendres volants	II/A-V
	II/B-V
Ciment amb escòries de forn alt	III/A
	III/B
	III/C
Ciment putzolànic	IV/A
	IV/B
Ciment compost	CEM V/A

Les especificacions generals en quan a composició i a exigències mecàniques, físiques, químiques i de durabilitat que han de complir són les corresponents als ciments comuns homòlegs de la norma UNE-EN 197-1.
Han de complir els requisits addicionals especificats al capítol 7.2 de la norma UNE 80303-2.

2.- CONDICIONS DE SUBMINISTRAMENT I EMMAGATZEMATGE

Subministrament: de manera que no s'alterin les seves característiques.
Si el ciment es subministra a granel s'ha d'emmagatzemar en sitges.
Si el ciment es subministra en sacs, s'han d'emmagatzemar en un lloc sec, ventilat, protegit de la intempèrie i sense contacte directe amb la terra, de manera que no s'alterin les seves condicions.
Temps màxim d'emmagatzematge dels ciments:
- Classes 22,5 i 32,5: 3 mesos
- Classes 42,5 : 2 mesos
- Classes 52,5 : 1 mes

3.- UNITAT I CRITERIS D'AMIDAMENT

Unitat d'amidament: la indicada a la descripció de l'element
Criteri d'amidament: quantitat necessària subministrada a l'obra

4.- NORMATIVA DE COMPLIMENT OBLIGATORI

Real Decreto 1313/1988, de 28 de octubre, por el se declara obligatoria la homologación de los cementos para la fabricación de hormigones y morteros para todo tipo de obras y productos prefabricados.
Orden de 17 de enero de 1989 por la que se establece la certificación de conformidad a normas como alternativa de la homologación de los cementos para la fabricación de hormigones y morteros para todo tipo de obras y productos prefabricados.
Real Decreto 1630/1992, de 29 de diciembre, por el que se dictan disposiciones para la libre circulación de productos de construcción, en aplicación de la Directiva 89/106/CEE.
Real Decreto 1328/1995, de 28 de julio, por el que se modifica, en aplicación de la Directiva 93/68/CEE, las disposiciones para la libre circulación de productos de construcción, aprobadas por el Real Decreto 1630/1992, de 29 de diciembre.
Real Decreto 956/2008, de 6 de junio, por el que se aprueba la Instrucción para la Recepción de Cementos (RC-08).
UNE-EN 197-1:2000 Cemento. Parte 1: Composición, especificaciones y criterios de conformidad de los cementos comunes.
UNE-EN 14647:2006 Cemento de aluminato de calcio. Composición, especificaciones y criterios de conformidad.
UNE 80305:2001 Cementos blancos.
UNE 80303-2:2001 Cementos con características adicionales. Parte 2: Cementos resistentes al agua de mar.

5.- CONDICIONS DE CONTROL DE RECEPCIÓ

CONDICIONS DE MARCATGE I CONTROL DE LA DOCUMENTACIÓ EN CIMENTS COMUNS (CEM) I CIMENTS DE CALÇ (CAC):
El subministrador ha de posar a disposició de la DF en el cas que aquesta ho sol·liciti, la documentació següent, que acredita el marcatge CE, segons el sistema d'avaluació de conformitat aplicable, d'acord amb el que disposa l'apartat 7.2.1 del CTE:
- Productes per a preparació de formigó, morter, beurades i altres mescles per a construcció i per a la fabricació de productes de construcció,
- Productes per a elaboració de formigó, morter, pasta i altres mescles per a construcció i per a la fabricació de productes de construcció:
  - Sistema 1+: Declaració de Prestacions

El símbol normalitzat del marcatge CE ha d'anar acompanyat de la següent informació com a mínim:
- el número identificador del organisme certificador que ha intervingut en el control de producció
- nom o marca distintiva d'identificació i adreça enregistrada del fabricant
- número del certificat CE de conformitat
- les dues últimes xifres de l'any en que el fabricant va posar el marcatge CE
- indicacions que permetin identificar el producte així com les seves característiques i prestacions declarades atenent a les seves especificacions tècniques
- referència a la norma armonitzada corresponent
- designació normalitzada del ciment indicant el tipus, subtipus (segons els components principals) i classe resistent
- en el seu cas, informació addicional referent al contingut de clorurs, al límit superior de pèrdua per calcinació de cendra volant i/o additiu emprat

Sobre el mateix embalatge, el marcatge CE es pot simplificar, i inclourà com a mínim:
- el símbol normalitzat del marcatge CE
- en el seu cas, el número del certificat CE de conformitat
- nom o marca distintiva d'identificació i adreça enregistrada del fabricant
- els dos últims dígits de l'any en que el fabricant va posar el marcatge
- referència al número de la norma harmonitzada corresponent

En aquest cas, la informació complerta del marcatge o etiquetat CE haurà d'apareixer també a l'albarà o documentació que acompanya al lliurament.
A l'albarà hi han de figurar les dades següents:
- número de referència de la comanda
- nom i adreça del comprador i punt de destí del ciment
- identificació del fabricant i de l'empresa de subministrament
- designació normalitzada del ciment subministrat conforme a la instrucció RC-08
- quantitat que es subministra
- en el seu cas, referència a los dades de l'etiquetat corresponent al marcatge CE
- data de subministrament
- identificació del vehicle que el transporta

CONDICIONS DE MARCATGE I CONTROL DE LA DOCUMENTACIÓ EN CIMENTS BLANCS (BL) I CIMENTS RESISTENTS A L'AIGUA DE MAR (MR):
A l'albarà hi han de figurar les dades següents:
- número de referència de la comanda
- nom i adreça del comprador i punt de destí dels ciment
- identificació del fabricant i de l'adreça de subministrament
- designació normalitzada del ciment subministrat segons el Reial Decret 956/2008 de 6 de juny
- contrasenya del Certificat de Conformitat amb els Requisits Reglamentaris
- quantitat que es subministra

- identificació del vehicle que transporta el ciment
- en el seu cas, l'etiquetatge corresponent al marcatge CE
- En el cas de ciments envasats, aquests han de mostrar als seus envasos la següent informació:
- nom o marca identificativa i adreça complerta del fabricant i de la fàbrica
- designació normalitzada del ciment subministrat segons el Reial Decret 956/2008 de 6 de juny
- contrasenya del Certificat de Conformitat amb els Requisits Reglamentaris
- dates de fabricació i d'envasat (indicant setmana i any)
- condicions específiques aplicables a la manipulació i utilització del producte

El fabricant ha de facilitar, si li demanen, les dades següents:
- Inici i final d'adormiment
- Si s'han incorporat additius, informació detallada de tots ells i dels seus efectes

OPERACIONS DE CONTROL:
La recepció del ciment haurà d'incloure al menys, dues fases obligatòries:
- Una primera fase de comprovació de la documentació
- Una segona fase d'inspecció visual del subministrament

Es pot donar una tercera fase, si el responsable de recepció ho considera oportú, de comprovació del tipus i classe de ciment i de les característiques físiques químiques i mecàniques mitjançant la realització d'assaigs d'identificació i, si es el cas, d'assaigs complementaris.
Per a la primera fase, al iniciar el subministrament el Responsable de recepció ha de comprovar que la documentació es la requerida. Aquesta documentació estarà compresa per:
- Albarà o full de subministrament.
- Etiquetatge
- Documents de conformitat, com pot ser el marcatge CE o bé la Certificació de Conformitat del Reial Decret 1313/1988
- Pel cas dels ciments no subjectes al marcatge CE, el certificat de garantia del fabricant signat.
- Si els ciments disposen de distintius de qualitat, caldrà també la documentació precisa de reconeixements del distintiu.

En la segona fase, un cop superada la fase de control documental, cal sotmetre el ciment a una inspecció visual per comprovar que no ha patit alteracions o barreges indesitjades.
La tercera fase s'activarà quan es pugui preveure possibles defectes o en el cas que el Responsable així ho estableixi per haver donat resultats no conformes en les fases anteriors o per haver detectat defectes en l'ús de ciments d'anteriors remeses.
En aquest supòsit es duran terme, abans de començar l'obra i cada 200 t de ciment de la mateixa designació i procedència durant l'execució, assaigs d'acord amb l'establer en els Annexes 5 i 6 de la RC-08.

CRITERIS DE PRESA DE MOSTRES:
Les mostres es prendran segons l'indicat en la RC-08. Per a cada lot de control sotmès a assaig s'extrauran tres mostres, una per tal de realitzar els assaigs de comprovació de la composició, l'altra per als assaigs físics, mecànics i químics i l'altra per a ser conservada preventivament.

INTERPRETACIÓ DE RESULTATS I ACTUACIONS EN CAS D'INCOMPLIMENT:
A efectes de la fase primera, no s'aprovarà l'ús de ciments els quals el etiquetatge i la documentació no es correspongui amb el ciment sol·licitat, quan la documentació no estigui completa i quan no es reuneixin tots els requisits establerts.
A efectes de la segona fase, no s'aprovarà l'ús de ciments que presentin símptomes de meteorització rellevant, que contingui cossos estranys i que no resulti homogènia en el seu aspecte o color.
A efectes de la tercera fase, no s'aprovarà l'ús de ciments que no compleixin els criteris establerts en l'apartat A5.5 de la RC-08.
Quan no es compleixi alguna de les prescripcions del ciment assajat, es repetiran els assaigs per duplicat, sobre dues mostres obtingudes de l'aplec existent a obra. S'acceptarà el lot únicament si els resultats obtinguts en les dues mostres són satisfactoris.

B0 - MATERIALS BÀSICS

B05 - AGLOMERANTS I CONGLOMERANTS

B053 - CALÇS

0.- ELEMENTS QUE CONTEMPLA EL PLEC

B0532310.

1.- DEFINICIÓ I CARACTERÍSTIQUES DELS ELEMENTS

Conglomerant obtingut per calcinació de materials calcaris, format principalment per òxids o hidròxids de calci amb o sense òxids o hidròxids de magnesi i quantitats menors d'òxids de silici, ferro i alumini.
S'han considerat els tipus següents:
- Calç aèria càlcica (CL):
  - Hidratada en pols: CL 90-S
  - Hidratada en pasta: CL 90-S PL
- Calç hidràulica natural (NHL):
  - Calç hidràulica natural 2: NHL 2
  - Calç hidràulica natural 3,5: NHL 3,5
  - Calç hidràulica natural 5: NHL 5

CALÇ AÈRIA HIDRATADA CL 90:
Si conté additius, aquests no han d'afectar a les propietats dels morters.
Les característiques següents han de complir amb els valors declarats pel fabricant, assajats segons la norma corresponent, dins del límit de tolerància indicat, en el seu cas.
Contingut de CaO + MgO, segons UNE-EN 459-2: >= 90
Contingut de MgO, segons UNE-EN 459-2: <= 5
Contingut de SO3, segons UNE-EN 459-2: <= 2
Contingut de CO2, segons UNE-EN 459-2: <= 4
Contingut de calç útil, segons UNE-EN 459-2: >= 80
Mida de partícula de la calç en pols, segons UNE-EN 459-2:
- Material retingut al tamís 0,09 mm: <= 7%
- Material retingut al tamís 0,2 mm: <= 2%

Estabilitat de volum, segons UNE-EN 459-2:
- Calç en pasta: compleix l'assaig
- Calç en pols:
  - Mètode de referència: <= 2 mm
  - Mètode alternatiu: <= 20 mm

Penetració de la calç en pols, segons UNE-EN 459-2: > 10 i < 50 mm
Contingut en aire de la calç en pols, segons UNE-EN 459-2: <= 12%

CALÇ AÈRIA HIDRATADA EN PASTA:
Estarà amarada i barrejada amb aigua, en la quantitat adient per a obtenir una pasta de consistència adequada a l'ús destinat.
No tindrà grumolls ni principis d'aglomeració.

CALÇ HIDRÀULICA NATURAL:
Les característiques següents han de complir amb els valors declarats pel fabricant, assajats segons la norma corresponent, dins del límit de tolerància indicat, en el seu cas.
Contingut de SO3, segons UNE-EN 459-2: =< 2
Contingut de calç útil, segons UNE-EN 459-2:
- Calç del tipus NHL 2: >= 35
- Calç del tipus NHL 3,5: >= 25
- Calç del tipus NHL 5: >= 15

Resistència a compressió, segons UNE-EN 459-2:
- Calç del tipus NHL 2: >= 2 a <= 10 Mpa, als 28 dies
- Calç del tipus NHL 3,5: >= 3,5 a <= 10 Mpa, als 28 dies
- Calç del tipus NHL 5:
  - Als 7 dies: >= 2 MPa
  - Als 28 dies: >= 5 a <= 15 MPa

Temps d'adormiment, segons UNE-EN 459-2:

- Inicial: > 1 h
- Final:
  - Calç del tipus NHL 2: <= 40 h
  - Calç del tipus NHL 3,5: <= 30 h
  - Calç del tipus NHL 5: <= 15 h

Contingut en aire segons UNE-EN 459-2: <= 5%
Estabilitat de volum, segons UNE-EN 459-2:
- Mètode de referència: <= 2 mm
- Mètode alternatiu: <= 20 mm

Mida de partícula, segons UNE-EN 459-2:
- Material retingut al tamís 0,09 mm: <= 15%
- Material retingut al tamís 0,2 mm: <= 2%

Penetració, segons UNE-EN 459-2: > 10 i < 50 mm

CALÇ PER A ESTABILITZACIÓ DE TERRES EN CARRETERES:
S'utilitzaran calços aèries vives del tipus CL 90-Q i calços aèries hidratades del tipus CL 90-S.
Tindran un aspecte homogeni i no un estat grumollós o aglomerat.
Compliran les especificacions de la taula 200.1 de l'article 200 del PG3, determinades segons la norma UNE-EN 459-2.
Contingut d'aigua lliure de les calços hidratades, segons UNE-EN 459-2: < 2% en pes.

2.- CONDICIONS DE SUBMINISTRAMENT I EMMAGATZEMATGE

Subministrament: S'ha de transportar en cisternes pressuritzades dotades de mitjans pneumàtics o mecànics que permetin el ràpid transvasament a sitges d'emmagatzematge. Aquestes han de ser estanques.
A les obres de poc volum el subministrament podrà ser en sacs, de manera que no experimenti alteració de les seves característiques.
Emmagatzematge: Es tindran en compte les normes indicades en les fitxes de seguretat per a les classes de calç. Aquestes fitxes de seguretat han de ser les recomanades oficialment o, en el seu defecte, les facilitades pel subministrador.

3.- UNITAT I CRITERIS D'AMIDAMENT

Unitat d'amidament: la indicada a la descripció de l'element
Criteri d'amidament: quantitat necessària subministrada a l'obra

4.- NORMATIVA DE COMPLIMENT OBLIGATORI

NORMATIVA GENERAL:
UNE-EN 459-1:2011 Cales para la construcción. Parte 1: Definiciones, especificaciones y criterios de conformidad.
* UNE-EN 459-2:2011 Cales para la construcción. Parte 2: Métodos de ensayo.
* UNE-EN 459-3:2012 Cales para la construcción. Parte 3: Evaluación de la conformidad.

CALÇ PER A ESTABILITZACIÓ DE TERRES EN CARRETERES:
Orden de 6 de febrero de 1976 por la que se aprueba el Pliego de prescripciones técnicas generales para obras de carreteras y puentes (PG 3/75)
Orden FOM/2523/2014, de 12 de diciembre, por la que se actualizan determinados artículos del pliego de prescripciones técnicas generales para obras de carreteras y puentes, relativos a materiales básicos, a firmes y pavimentos, y a señalización, balizamiento y sistemas de contención de vehículos.
* UNE 80502:2014 Cales vivas o hidratadas utilizadas en la mejora y/o estabilización de suelos.

5.- CONDICIONS DE CONTROL DE RECEPCIÓ

CONDICIONS DE MARCATGE I CONTROL DE LA DOCUMENTACIÓ:
El subministrador ha de posar a disposició de la DF en el cas que aquesta ho sol·liciti, la documentació següent, que acredita el marcatge CE, segons el sistema d'avaluació de conformitat aplicable, d'acord amb el que disposa l'apartat 7.2.1 del CTE:

- Productes per a preparació de conglomerant per a morters de ram de paleta, arrebossat i lliscat, per a la fabricació d'altres productes de construcció i per a aplicacions en enginyeria civil:
  - Sistema 2+: Declaració de Prestacions

Per a cada remesa caldrà un albarà amb una documentació annexa i un full de característiques.
A l'embalatge, o bé a l'albarà de lliurament, hi ha de constar com a mínim la següent informació:
- Nom o marca comercial i adreça del fabricant
- Referència a la norma UNE-EN 459-1
- Designació de la calç segons l'apartat 4 de l'esmentada norma
- Data de subministrament i de fabricació
- Designació comercial i tipus de calç
- Identificació del vehicle de transport
- Referència de la comanda
- Quantitat subministrada
- Nom i adreça del comprador i destí
- Si es el cas, certificat acreditatiu del compliment de les especificacions obligatòries i/o acreditatiu de la homologació de la marca, segell o distintiu de qualitat
- Instruccions de treball si fos necessari
- Informació de seguretat si fos necessària
- Han de portar el marcat CE de conformitat amb el que disposen els Reials Decrets 1630/1992 de 29 de desembre i 1328/1995 de 28 de juliol on ha de constar, com a mínim:
  - Numero identificador del organisme notificat
  - Nom i adreça del fabricant
  - Els dos darrers dígits de la data de marcatge
  - Numero del certificat de conformitat
  - Referència a l'UNE EN 459-1
  - Descripció del producte
  - Informació sobre els requisits essencials.

Al full de característiques hi ha de figurar al menys:
- Referència del albarà
- Denominació comercial i tipus de calç
- Contingut d'òxids de calci i magnesi
- Contingut de diòxids de carboni
- Finor
- Reactivitat

OPERACIONS DE CONTROL:
Les tasques de control a realitzar són les següents:
- Inspecció de les condicions de subministrament de la calç, i verificació documental de que els valors declarats pel fabricant en els documents que acompanyen el marcatge CE són conforme a les especificacions exigides.
- Si es detecten anomalies durant el transport, emmagatzematge o manipulació, la DF podrà disposar que es realitzin els següents assaigs de control de recepció, segons UNE-EN 459-2:
  - Contingut d'òxids de calci i magnesi
  - Contingut de diòxid de carboni
  - Contingut de calç útil Ca (Oh) 2
  - Mida de partícula
- Control addicional quan la calç ha estat emmagatzemada en condicions atmosfèriques normals durant un període superior a 2 mesos, o inferior, quan ha estat emmagatzemada en ambients humits o condicions atmosfèriques desfavorables. Sobre una mostra representativa de la calç emmagatzemada es realitzaran els següents assaigs:
  - Contingut de diòxid de carboni
  - Mida de partícula

Els mètodes d'assaigs es descriuen a la UNE-EN 459-2.

CRITERIS DE PRESA DE MOSTRES:
Les mostres s'han de prendre segons l'indicat a l'article 200 del PG3 i els criteris que exposi la DF.
Es considera com un lot, que s'acceptarà o rebutjarà en bloc:
- La quantitat de calç de la mateixa classe i procedència rebuda mensualment.
- Si mensualment es reben més de 200 t, el lot serà aquesta quantitat o fracció.

De cada lot es prendran dues mostres, segons el procediment indicat a la norma UNE-EN 459-2. Una per realitzar els assaigs de control de recepció i l'altra per als assaigs de contrast, que es conservarà durant almenys 100 dies en recipient adequat i estanc. Es prendrà una tercera mostra si el subministrador de calç ho sol·licita.

INTERPRETACIÓ DE RESULTATS I ACTUACIONS EN CAS D'INCOMPLIMENT:
La DF ha d'indicar les mesures a adoptar en el cas que no es compleixin les especificacions establertes al plec.
La remesa no s'ha d'acceptar si, en el moment d'obrir el recipient que la conté apareix en estat grumollós o aglomerat.

B0 - MATERIALS BÀSICS

B05 - AGLOMERANTS I CONGLOMERANTS

B055 - LLIGANTS HIDROCARBONATS

0.- ELEMENTS QUE CONTEMPLA EL PLEC

B0552460,B0552100.

1.- DEFINICIÓ I CARACTERÍSTIQUES DELS ELEMENTS

Lligants hidrocarbonats segons les definicions del PG 3.
S'han considerat els tipus següents:
- Emulsions bituminoses
- Betum asfàltic
- Betum modificat amb polímers

L'emulsió bituminosa és un producte obtingut per la dispersió de petites partícules d'un lligant hidrocarbonat i eventualment un polímer en una solució aquosa, amb un agent emulsionant.
El betum asfàltic és un lligant hidrocarbonat pràcticament no volàtil, obtingut a partir del cru de petroli o d'asfalts naturals, soluble en toluè, i amb viscositat elevada a temperatura ambient.

CARACTERÍSTIQUES GENERALS:
En el cas de que el material s'utilitzi en obra pública, l'acord de Govern de la Generalitat de Catalunya de 9 de juny de 1998, exigeix que els materials siguin de qualitat certificada o puguin acreditar un nivell de qualitat equivalent, segons les normes aplicables als estats membres de la Unió Europea o de l'Associació Europea de Lliure Canvi.
També en aquest cas, es procurarà que els esmentats materials disposin de l'etiqueta ecològica europea, regulada en el Reglament 880/1992/CEE o bé altres distintius de la Comunitat Europea.

EMULSIONS BITUMINOSES:
Cal que tinguin un aspecte homogeni, sense separació de l'aigua ni coagulació del betum asfàltic emulsionat.
Han de ser adherents sobre superfícies humides o seques.
No han de sedimentar-se durant l'emmagatzematge fins el punt que no recuperin la seva consistència original mitjançant una agitació moderada.
No ha de ser inflamable.

EMULSIÓ BITUMINOSA CATIÒNICA:
Càrrega de partícules: Polaritat positiva
No contindran quitrans, substàncies derivades de la destil·lació de productes carbonosos (hulla o d'altres), o betums oxidats.
La denominació de les emulsions bituminoses s'expresarà d'acord amb l'UNE-EN 13808 segons el següent format: C _% Lligant_B_P_F_C. Trencament_Aplicació
- C: Indicatiu que és una emulsió bituminosa catiònica.
- % Lligant: Contingut de lligant, segons UNE-EN 1428.
- B: Incatiu que el lligant hidrocarbonat és un betum asfàltic.
- P: Només si s'incorporen polímers.
- F: Només si incorpora un contingut de fluidificant superior al 3%.
- C.Trencament: Nombre d'una xifra (2 a 10) indica la classe de comportament al trencament, segons UNE-EN 13075-1.
- Aplicació: Abreviació del tipus d'aplicació de l'emulsió:
  - ADH: reg d'adherència
  - TER: reg termoadherent
  - CUR: reg de curat
  - IMP: reg d'imprimació
  - MIC: microaglomerat en fred
  - REC: reciclat en fred

Les emulsions catiòniques a utilitzar en obres de carreteres, segons UNE-EN 13808:
- En regs d'adherència: C60B3 ADH, C60B2 ADH
- En regs termoadherents: C60B3 TER, C60B2 TER
- En regs d'imprimació: C60BF4 IMP, C50BF4 IMP
- En regs de curat: C60B3 CUR, C60B2 CUR
- En microaglomerats en fred: C60B4 MIC, C60B5 MIC
- En reciclats en fred: C60B5 REC

Les emulsions catiòniques modificades a utilitzar en obres de carreteres, segons UNE-EN 13808:
- En regs d'adherència: C60BP3 ADH, C60BP2 ADH
- En regs termoadherents: C60BP3 TER, C60BP2 TER
- En microaglomerats en fred: C60BP4 MIC, C60BP5 MIC

Característiques de les emulsions bituminoses catiòniques, segons UNE-EN 13808:

Taula 214.3.a. Especificacions de les emulsions bituminoses catiòniques

Denominació UNE-EN 13808		C60B3 ADH	C60B3 TER	C60B3 CUR	C60BF4 IMP	C50BF4 IMP	C60B4 MIC	C60B5 REC
Caracterís-tiques	UNE-EN	U	Assajos sobre l'emulsió original					
Índix Trencament	13075	-1	70-155 Classe3	70-155 Classe3	70-155 Classe3	110-195 Classe4	110-195 Classe4	110-195 Classe4	>170 Classe5
Contingut lligant(aigua)	1428	%	58-62 Classe6	58-62 Classe6	58-62 Classe6	58-62 Classe6	48-52 Classe6	58-62 Classe6	58-62 Classe6
Contin.fluid. destil·lació	1431	%	<=2,0 Classe2	<=2,0 Classe2	<=2,0 Classe2	<=10,0 Classe6	5-15 Classe7	<=2,0 Classe2	<=2,0 Classe2
Temps fluèn-cia(2mm,40ºC)	12846	s	40-130 Classe4	40-130 Classe4	40-130 Classe4	15-70 Classe3	15-70 Classe3	15-70 Classe3	15-70 Classe3
Residu tamís (tamís 0,5 mm)	1429	%	<=0,1 Classe2	<=0,1 Classe2	<=0,1 Classe2	<=0,1 Classe2	<=0,1 Classe2	<=0,1 Classe2	<=0,1 Classe2
Tendència(7d) sedimentació	12847	%	<=10 Classe3	<=10 Classe3	<=10 Classe3	<=10 Classe3	<=10 Classe3	<=10 Classe3	<=10 Classe3
Adhesivitat	13614	%	>=90 Classe3	>=90 Classe3	>=90 Classe3	>=90 Classe3	>=90 Classe3	>=90 Classe3	>=90 Classe3

Taula 214.3.b Especificacions del Betum asfàltic residual

Denominació UNE-EN 13808		C60B3 ADH	C60B3 TER	C60B3 CUR	C60BF4 IMP	C50BF4 IMP	C60B4 MIC	C60B5 REC
Caracterís-	UNE-	U	Assajos sobre lligant residual					

tiques	EN		
Residu per evaporació, segons UNE-EN 13074-1			
Penetració 25ºC	1426	0,1mm	<=330 Classe7	<=50 Classe2	<=330 Classe7	<=330 Classe7	<=330 Classe7	<=100 Classe3	<=330 Classe7
Penetració 15ºC	1426	0,1mm	-	-	-	>300 Class10	>300 Class10	-	-
Punt de reblaniment	1427	ºC	>=35 Classe8	>=50 Classe4	>=35 Classe8	<=35 Classe8	<=35 Classe8	>=43 Classe6	>=35 Classe8
Residu per evaporació, segons UNE-EN 13074-1, seguit d'estabilització segons UNE-EN 13074-2			
Penetració 25ºC	1426	0,1mm	<=220 Classe5	<=50 Classe2	<=220 Classe5	<=220 Classe5	<=270 Classe6	<=100 Clase3	<=220 Classe6
Punt de reblaniment	1427	ºC	>=35 Classe8	>=50 Classe4	>=35 Classe8	<=35 Classe8	<=35 Classe8	>=43 Classe6	>=35 Classe8

Taula 214.4.a Especificacions de les emulsions bituminoses catiòniques modificades

Denominació UNE-EN 13808		C60BP3 ADH	C60BP3 TER	C60BP4 MIC
Característiques	UNE-EN	Unitat	Assajos sobre emulsió original	
Índex de trencament	13075-1		70-155 Classe 3	70-155 Classe 3	110-195 classe 4
Contingut de lligant per contingut d'aigua	1428	%	58-62 Classe 6	58-62 Classe 6	58-62 Classe 6
Contingut fluid. destil·lació	1431	%	<=2,0 Classe 2	<=2,0 Classe 2	<=2,0 Classe 2
Temps de fluència (2 mm, 40ºC)	12846	S	40-130 Classe 4	40-130 Classe 4	15-70 Classe 3
Residu tamís (per tamís 0,5 mm)	1429	%	<=0,1 Classe 2	<=0,1 Classe 2	<=0,1 Classe
Tendència a la sedimentació (7D)	12847	%	<=10 Classe 3	<=10 Classe 3	<=10 Classe 3
Adhesivitat	13614	%	>=90 Clase 3	>=90 Classe 3	>=90 Classe 3

Taula 214.4.b Especificacions del lligant residual

Denominació UNE-EN 13808		C60BP3 ADH	C60BP3 TER	C60BP4 MIC
Característiques	UNE-EN	Unitat	Assajos sobre lligant residual	
Residu per evaporació, segons UNE-EN 13074-1				
Penetració 25ºC	1426	0,1 mm	<=330 Classe 7	<=50 Classe 2	<=100 Classe 3
Punt de reblaniment	1427	ºC	>=35 Classe 8	>=55 Classe 3	>=50 Classe 4
Cohesió per assaig pèndul	13588	J/cm2	>=0,5 Classe 6	>=0,5 Classe 6	>=0,5 Classe 6
Recuperació elàstica ,25ºC	13398	%	DV Classe 1	>=50 Classe 5	>=50 Classe 5
Residu per evaporació UNE-EN 13074-1, seguit d'estabilització UNE-EN 13074-2					
Penetració 25ºC	1426	0,1 mm	<=220 Classe 5	<=50 Classe 2	<=100 Classe 3
Punt de reblaniment	1427	ºC	>=43 Classe 6	>=55 Classe 3	>=50 Classe 4
Cohesió per assaig pèndul	13588	J/cm2	>=0,5 Classe 6	>=0,5 Classe 6	>=0,5 Classe 6
Recuperació elàstica ,25ºC	13398	%	>=50 Classe 5	DV Classe 1	DV Classe 1

DV: Valor declarat per el fabricant.

BETUM ASFÀLTIC:

Cal que tingui un aspecte homogeni, així com una absència gairebé absoluta d'aigua, de manera que no formi escuma en escalfar-lo a la temperatura d'ús.

Ha de tenir una temperatura homogènia, ésser consistent, viscós i flexible a baixes temperatures.

Tanmateix ha de ser adherent amb les superfícies minerals dels granulats, siguin seques o humides.

Es considera els següents tipus de betums asfàltics:

- Convencionals, segons UNE-EN 12591.
- Durs, segons UNE-EN 13924.
- Multigrau, segons UNE-EN 13924-2.

La denominació dels betums asfàltics convencionals i durs es composa de dos nombres representatius de la seva penetració mínima i màxima d'acord amb l'UNE-EN 1426 separats per una barra a la dreta (/) segons el següent format: P.mín/P.màx.

- P.mín: Penetració mínima.
- P.màx: Penetració màxima.

La denominació dels betums asfàltics multigrau es composa de les lletres MG seguida de quatre nombres, els dos primers representatius de la seva penetració mínima i màxima d'acord amb l'UNE-EN 1426 separats per una barra a la dreta (/); i el tercer i el quart, precedits d'un guió (-), representatius del rang del punt de reblaniment segons l'UNE-EN 1427 separats per una barra a la dreta (/) segons el següent format: MG P.mín/P.máx-R.mín/R.máx.

- MG: Indicatiu que és un betum asfàltic multigrau.
- P.mín: Penetració mínima.
- P.màx: Penetració màxima.
- R.mín: Punt de reblaniment mínim.
- R.màx: Punt de reblaniment màxim.

Els betums asfàltics a emprar en obres de carreteres són els següents:

- Betum asfàltic dur, segons UNE-EN 13924-2: B 15/25
- Betum asfàltic convencional, segons UNE-EN 12591: B 35/50, B 50/70, B 70/100, B 160/220
- Betum asfàltic multigrau, segons UNE-EN 13924-2: MG 35/50-59/69, MG 50/70-54/64

Característiques dels betums asfàltics, segons UNE-EN 12591, UNE-EN 13924, UNE-EN 13924-2:

Taula 211.2.a Requisits dels Betums asfàltics convencionals

Característiques	UNE-EN	Unitat	35/50	50/70	70/100	160/220
Penetració a 25ºC	1426	0,1mm	35-50	50-70	70-100	160-220
Punt de reblaniment	1427	ºC	50-58	46-54	43-51	35-43
Resistèn-cia enve-lliment	Canvi de massa	12607-1	%	<=0,5	<=0,5	<=0,8	<=1,0
	Penetra.reten	1426	%	>=53	>=53	>=46	>=37
UNE-EN 12607-1	Increm.P.Rebla.	1427	ºC	<=11	<=10	<=11	<=12
		12591		De-1,5	De-1,5	De-1,5	De-1,5
Índex de Penetració		13924	-	a +0,7	a +0,7	a+0,7	a +0,7
		Annex A					
Punt fragilitat Fraass		12593	ºC	<=-5	<=-8	<=-10	<=-15
Punt inflam.vaso abert		ISO 2592	ºC	>=240	>=230	>=230	>=220
Solubilitat		12592	%	>=99,0	>=99,0	>=99,0	>=99,0

Taula 211.2.b Requisits dels Betums asfàltics durs i multigrau

Característiques	UNE-EN	Unitat	15/25	MG 35/50-	MG 50/70-
				59/69	54/64
Penetració a 25ºC	1426	0,1mm	15-25	35-50	50-70
Punt de reblaniment	1427	ºC	60-76	59-69	54-64
Resistèn-cia enve-lliment	Canvi de massa	12607-1	%	<=0,5	<=0,5	<=0,5
	Penetra.reten	1426	%	>=55	>=50	>=50
UNE-EN 12607-1	Increm.P.Rebla.	1427	ºC	<=10	<=10	<=10
		12591		De-1,5	De+0,1	De+0,1
Índex de Penetració		13924	-	a +0,7	a +1,5	a +1,5
		Annex A				
Punt fragilitat Fraass		12593	ºC	TBR	<=-8	<=-12
Punt inflam.vaso obert		ISO 2592	ºC	>=245	>=235	>=235
Solubilitat		12592	%	>=99,0	>=99,0	>=99,0

TBR: S'informarà del valor.

BETUM MODIFICAT AMB POLÍMERS:
Lligant hidrocarbonat amb propietats reològiques modificades durant la seva fabricació per l'ús d'un o més polímers orgànics.
Es consideraran també com betums modificats:
- Els fabricats amb polímers subministrats a granel.
- Els que es fabriquen a l'indret d'us o en instal·lacions específiques independents.

Es consideren exclosos els obtinguts per addicions als granulats o al mesclador de la planta de fabricació a l'obra.
La denominació dels betums modificats amb polímers es composa de les lletres PMB seguides de tres nombres. Els dos primers representatius de la seva penetració mínima i màxima d'acord amb l'UNE-EN 1426 separats per una barra a la dreta (/), i el tercer precedit d'un guió(-) representa el punt de reblaniment segons l'UNE-EN 1427. En cas que el polímer utilitzat en la fabricació sigui majoritàriament cautxú reciclat de pneumàtics, al final s'afegirà la lletra C, segons el següent format: PMB P.mín./P.màx.
- PMB: Indicatiu que és un betum modificat amb polímers.
- P.mín: Penetració mínima.
- P.màx: Penetració màxima.
- (-): Punt de reblaniment.
- C: Polímer provinent del cautxú de pneumàtics reciclats.

Els betums modificats a utilitzar en obres de carreteres, segons UNE-EN 14023 són:
- PMB 10/40-70
- PMB 25/55-65
- PMB 45/80-60
- PMB 45/80-65
- PMB 45/80-75
- PMB 75/130-60

Característiques dels betums modificats amb polímers, segons UNE-EN 14023:
Taula 212.2 Requisits dels Betums modificats amb polímers

Denominació UNE-EN 14023		PMB 10/40-70	PMB 25/55-65	PMB 45/80-60	PMB 45/80-65	PMB 45/80-75	PMB 75/130-60
Característiques	UNE-EN	Unitat	Assajos sobre el betum original				
Penet.a 25ºC	1426	0,1mm	10-40	25-55	45-80	45-80	75-130
Punt reblan.	1427	ºC	>=70	>=65	>=60	>=65	>=75	>=60
Cohesió. Força ductilitat	13589	j/cm2	>=2	>=2	>=2	>=3	>=3	>=1
	13703		a 15ºC	a 10ºC	a 5ºC	a 5ºC	a 5ºC	a 5ºC
P.fragil.Fraass	12593	ºC	<=-5	<=-7	<=-12	<=-15	<=-15	<=-15
Recup 25ºC	13398	%	TBR	>=50	>=50	>=70	>=80	>=60
Esta-bilitat emmagat-	Difer. reblа.	13399 1427	ºC	<=5	<=5	<=5	<=5	<=5	<=5
zematge (*)	Difer. penet.	13399 1426	0,1mm	<=9	<=9	<=9	<=9	<=13	<=13
Punt d'inflamació		ISO 2592	ºC	>=235	>=235	>=235	>=235	>=235	>=220
				Durabilitat-Resistència envelliment EN 12607-1					
Canvi de massa	12607	%	<=0,8	<=0,8	<=1,0	<=1,0	<=1,0	<=1,0
Penet.reten	1426	%	>=60	>=60	>=60	>=60	>=60	>=60
Increm.punt reblaniment	1427	ºC	<=8	<=8	<=10	<=10	<=10	<=10
Dismin.punt reblaniment	1427	ºC	<=5	<=5	<=5	<=5	<=5	<=5

(*) Exigible a lligants que no es fabriquin “in situ”.
TBR: S'informarà del valor.

La viscositat del betum modificat amb polímers serà compatible amb la temperatura (T) de fabricació:
- T < 190ºC per a betums amb punt de reblaniment mínim >= 70ºC.
- T < 180ºC per a la resta.

2.- CONDICIONS DE SUBMINISTRAMENT I EMMAGATZEMATGE

CARACTERÍSTIQUES GENERALS:
El sistema de transport i les instal·lacions d'emmagatzematge han de tenir l'aprovació de la DF que les comprovarà per tal que no es pugui alterar la qualitat del material. De no obtenir-ne l'aprovació corresponent, es suspendrà l'utilització del contingut del tanc fins a la comprovació de les característiques que es cregui oportunes d'entre les indicades a la normativa vigent o al plec.

EMULSIONS BITUMINOSES:
Subministrament en cisternes, si aquestes han contingut altres líquids, hauran d'estar completament netes abans de la càrrega. Les cisternes disposaran d'un element adient que permeti prendre mostres.
Emmagatzematge en un o diversos tancs aïllats entre si i amb boques de ventilació, comptaran amb aparells de mesura i seguretat, i disposaran de vàlvula per a presa de mostres.
Les emulsions bituminoses de trencament lent (I.trencament 4 a 5), per a microaglomerats i reciclats en fred, es transportaran en cisternes completes (>=90%), a temperatura < 50ºC.
En emulsions de trencament lent i termoadherents (TER) que s'emmagatzemin més de 7 dies, caldrà assegurar la seva homogeneïtat prèviament a la posada a obra.
Quan els tancs no disposin de mitjans de càrrega propis, les cisternes de transport estaran dotades de mitjans pneumàtics o mecànics per al transvasament ràpid.
Les canonades i bombes utilitzades en el transvasament de l'emulsió cal que estiguin disposades de tal manera que sigui fàcil netejar-les després de cada aplicació.

BETUMS ASFÀLTICS I BETUMS MODIFICATS AMB POLÍMERS:
Subministrament en cisternes calorífugues i amb termòmetres de control de la temperatura situats a llocs visibles. Ha de disposar d'un sistema que permeti escalfar el betum quan per qualsevol anomalia la temperatura davalli fins a punt en que no pugui ser transportat, a més d'una vàlvula per a poder prendre mostres.
Emmagatzematge en tancs aïllats entre si, amb ventilació i sistemes de control. Els tancs estaran calorifugats i proveïts de termòmetres visibles, i dotats de sistema de calefacció que eviti que la temperatura fixada per al seu emmagatzematge es desviï més de deu graus Celsius (10ºC). Disposarà d'una una vàlvula per a presa de mostres.
Quan els tancs no disposin de mitjans de càrrega propis, les cisternes de transport estaran dotades de mitjans pneumàtics o mecànics per al seu transvasament ràpid.
Les canonades i bombes utilitzades en el transvasament del betum hauran d'estar calefactades i aïllades tèrmicament, i disposades per a ser netejades fàcilment després de cada aplicació.

BETUM MODIFICAT AMB POLÍMERS:
El subministrador del lligant haurà d'aportar informació sobre el rang de temperatura, el temps màxim d'emmagatzematge i la necessitat d'homogeneïtzació, o no, en el transport i emmagatzematge.
Si no compleixen amb els valors d'estabilitat a l'emmagatzematge indicats a la taula 212.2 del PG-3, els mitjans de transport i emmagatzematge disposaran de sistema d'homogeneització.
En lligants susceptibles de sedimentació, els tancs d'emmagatzematge hauran de ser d'eix vertical, amb sistema d'agitació i recirculació, i sortida inferior amb forma troncocònica.

3.- UNITAT I CRITERIS D'AMIDAMENT

Unitat d'amidament: la indicada a la descripció de l'element
Criteri d'amidament: quantitat necessària subministrada a l'obra

4.- NORMATIVA DE COMPLIMENT OBLIGATORI

* Orden de 6 de febrero de 1976 por la que se aprueba el Pliego de prescripciones técnicas generales para obras de carreteras y puentes (PG 3/75)
* Orden FOM/2523/2014, de 12 de diciembre, por la que se actualizan determinados artículos del pliego de prescripciones técnicas generales para obras de carreteras y puentes, relativos a materiales básicos, a firmes y pavimentos, y a señalización, balizamiento y sistemas de contención de vehículos.

EMULSIÓ BITUMINOSA:
UNE-EN 13808:2013 Betunes y ligantes bituminosos. Especificaciones de las emulsiones bituminosas catiónicas.
UNE-EN 13808:2013/1M:2014 Betunes y ligantes bituminosos. Especificaciones de las emulsiones bituminosas catiónicas.

BETUM ASFÀLTIC:
UNE-EN 12591:2009 Betunes y ligantes bituminosos. Especificaciones de betunes para pavimentación.
UNE-EN 13924:2006 Betunes y ligantes bituminosos. Especificaciones de los betunes duros para pavimentación.
* UNE-EN 13924-2:2014 Betunes y ligantes bituminosos. Marco para la especificación de los betunes especiales. Parte 2: Ligantes bituminosos multigrado.

BETUM MODIFICAT AMB POLÍMERS:
UNE-EN 14023:2010 Betunes y ligantes bituminosos. Estructura de especificaciones de los betunes modificados con polímeros.

5.- CONDICIONS DE CONTROL DE RECEPCIÓ

CONDICIONS DE MARCATGE I CONTROL DE LA DOCUMENTACIÓ:
El subministrador ha de posar a disposició de la DF si aquesta ho demana, la següent documentació, que acredita el marcatge CE, segons el sistema d'avaluació de conformitat aplicable:
- Betums asfàltics convencionals, betums modificats amb polímers i emulsions bituminoses:
  - Productes per a construcció i tractament superficial de carreteres:
    - Sistema 2+: Declaració de Prestacions
- Betums asfàltics durs:
  - Productes per a construcció i manteniment de carreteres:
    - Sistema 2+: Declaració de Prestacions
- Betums asfàltics multigrau:
  - Productes per a construcció i manteniment de carreteres, aeroports i àrees pavimentades:
    - Sistema 2+: Declaració de Prestacions

Cada cisterna que arribi a l'obra s'acompanyarà d'albarà i informació de l'etiquetat i marcatge CE corresponent.
L'albarà ha d'incloure:
- Nom i direcció de l'empresa subministradora.
- Data de fabricació i subministrament.
- Identificació del vehicle que ho transporta.
- Quantitat subministrada.
- Denominació comercial i tipus d'emulsió bituminosa, betum asfàltic o betum modificat subministrat.
- Nom i direcció del comprador i destí.
- Referència de la comanda.

L'etiquetat i marcat CE ha d'incloure:
- Símbol del marcatge CE.
- Nombre d'identificació de l'organisme de certificació.
- Nombre o marca identificativa i direcció del fabricant.
- Dues últimes xifres de l'any en que es fixa el marcatge.
- Nombre de referència de la declaració de prestacions.
- Referència a la norma europea corresponent:
  - Emulsions bituminoses: segons EN 13808.
  - Betum asfàltic convencional: segons EN 12591.
  - Betum asfàltic dur: segons EN 13924.
  - Betum asfàltic multigrau: segons EN 13924-2.
- Descripció del producte: nombre genèric, tipus i ús previst

Certificat del fabricant que l'emulsió o lligant, no conté en la seva composició quitrans, ni substàncies derivades de la destil·lació de productes carbonosos, ni betums oxidats.

CONDICIONS DE MARCATGE I CONTROL DE LA DOCUMENTACIÓ EN EMULSIONS BITUMINOSES

L'etiquetatge i marcatge CE incorporarà a més informació de les següents característiques essencials incloses a la norma UNE-EN 13808:
- Viscositat, segons UNE-EN 12846-1.
- Adhesivitat, segons UNE-EN 13614.
- Índex de trencament, segons UNE-EN 13075-1.
- Estabilitat mescla amb ciment, segons UNE-EN 12848.
- Característiques del lligant residual per evaporació, segons UNE-EN 13074-1:
  - Consistència a temperatura de servei intermèdia (penetració a 25ºC, segons UNE-EN 1426).
  - Consistència a temperatura de servei elevada (punt de reblaniment, segons UNE-EN 1427).
  - Cohesió lligant residual en emulsiones bituminoses modificades (pèndol, segons UNE-EN 13588).
- Característiques del lligant residual per evaporació segons UNE-EN 13074-1, seguit d'estabilització segons UNE-EN 13074-2:
  - Durabilitat consistència temperatura de servei intermèdia (penetració retinguda, segons UNE-EN 1426).
  - Durabilitat consistència temperatura de servei elevada (increment punt reblaniment, segons UNE-EN 1427).
  - Durabilitat cohesió en emulsions bituminoses modificades (pèndol, segons UNE-EN 13588).

CONDICIONS DE MARCATGE I CONTROL DE LA DOCUMENTACIÓ EN BETUMS ASFÀLTICS I MODIFICATS:
L'etiquetatge i marcatge CE incorporarà a més informació de les següents característiques essencials incloses a la norma corresponent, UNE-EN 12591, UNE-EN 13924, UNE-EN 13924-2, UNE-EN 14023:
- Consistència a temperatura de servei intermèdia (penetració a 25ºC, segons UNE-EN 1426).
- Consistència a temperatura de servei elevada (punt de reblaniment, segons UNE-EN 1427).
- Dependència de la consistència amb la temperatura (segons UNE-EN 12591, UNE-EN 13924 o UNE-EN 13924-2).
- Durabilitat consistència temperatura de servei intermèdia i elevada (resistència al envelliment, segons UNE-EN 12607-1):
  - Penetració retenida, segons UNE-EN 1426.
  - Increment del punt de reblaniment, segons UNE-EN 1427.
  - Canvi de massa, segons UNE-EN 12607-1.
- Punt de fragilitat Fraass, segons UNE-EN 12593, en betums convencionals, multigrau o modificats amb polímers.
- Cohesió, força-ductilitat, segons UNE-EN 13589 i UNE-EN 13703, en betums modificats amb polímers.
- Recuperació elàstica a 25ºC, segons UNE-EN 13398, en betums modificats amb polímers.

El subministrador haurà d'aportar informació sobre:
- Temperatura màxima d'escalfament.
- Rang de temperatura de la mescla i compactació.
- Temps màxim d'emmagatzematge.

En Betums modificats amb polímers es podran demanar addicionalment el valor d'estabilitat a l'emmagatzematge segons l'UNE-EN 13399 per a verificar la validesa dels sistemes de transport i emmagatzematge.

OPERACIONS DE CONTROL:
Control de recepció:
- Verificació documental del fet que els valors declarats pel fabricant en els documents que acompanyen el Marcatge CE son conforme a les especificacions exigides.

Control addicional:
- Verificació de les característiques especificades a l'apartat 1 d'aquest Plec, quan ho requereixi la DF, amb una freqüència d'1 vegada al mes i almenys 3 vegades durant l'execució de l'obra, per a cada tipus i composició d'emulsió o lligant.

OPERACIONS DE CONTROL EN EMULSIONS BITUMINOSES:
Control de recepció (quan la DF ho consideri oportú):
- Càrrega de les partícules, segons UNE-EN 1430.
- Propietats perceptibles, segons UNE-EN 1425.
- Índex de trencament, segons UNE-EN 13075-1.
- Contingut d'aigua, segons UNE-EN 1428.
- Tamisatge, segons UNE-EN 1429.
- Temps de fluència, segons UNE-EN 12846-1.

Control en el moment d'utilització:
- Càrrega de les partícules, segons UNE-EN 1430.
- Propietats perceptibles, segons UNE-EN 1425.
- Índex de trencament, segons UNE-EN 13075-1.
- Contingut d'aigua, segons UNE-EN 1428.
- Tamisatge, segons UNE-EN 1429.
- Temps de fluència, segons UNE-EN 12846-1.

Control addicional, en cas d'emmagatzematge > 15 dies o > 7 dies per a emulsions de trencament lent o termoadherents:
- Tamisatge, segons UNE-EN 1429.
- Contingut de lligant, segons UNE-EN 1428.

OPERACIONS DE CONTROL EN BETUMS ASFÀLTICS:
Control de recepció (quan la DF ho consideri oportú):
- Determinació de la penetració, segons UNE-EN 1426.

Control a l'entrada del mesclador:
- Determinació de la penetració, segons UNE-EN 1426.
- Punt de reblaniment, segons UNE-EN 1427.
- Índex de penetració, segons Annex A UNE-EN 12591, UNE-EN 13924 o UNE-EN 13924-2.

OPERACIONS DE CONTROL EN BETUMS MODIFICATS AMB POLÍMERS:
Control de recepció sobre el betum subministrat en cisternes (quan la DF ho consideri oportú) o sobre el fabricat en obra:
- Determinació de la penetració, segons UNE-EN 1426.
- Punt de reblaniment, segons UNE-EN 1427.
- Recuperació elàstica, segons UNE-EN 13398.

Control a l'entrada del mesclador:
- Determinació de la penetració, segons UNE-EN 1426.
- Punt de reblaniment, segons UNE-EN 1427.
- Recuperació elàstica, segons UNE-EN 13398.

Control addicional, en cas d'emmagatzematge > 15 dies:
- Determinació de la penetració, segons UNE-EN 1426.
- Punt de reblaniment, segons UNE-EN 1427.

CRITERI DE PRESA DE MOSTRES EN EMULSIONS BITUMINOSES:
Control de recepció:
- 2 mostres > = 2 kg segons l'UNE-EN 58. Es prendran de cada cisterna, en el moment de transvasament al tanc d'emmagatzematge.
- Els controls es realitzaran sobre una de les mostres, l'altra es conservarà durant un mínim de 15 dies per a realitzar assaigs de contrast, en cas que sigui necessari.

Control en el moment d'utilització:
- Es considera com a lot, que s'acceptarà o rebutjarà en bloc:
  - Quantitat de 30 t.
  - Fracció diària, o fracció setmanal en cas d'ocupació en regs d'adherència, imprimació i curat.
- 2 mostres > = 2 kg segons l'UNE-EN 58. Es prendran de cada cisterna, en el moment de transvasament al tanc d'emmagatzematge.
- Els controls es realitzaran sobre una de les mostres, l'altra es conservarà durant un mínim de 15 dies per a realitzar assaigs de contrast, en cas que sigui necessari.

Control addicional:
- 2 mostres, una de la part superior i l'altra de la part inferior del tanc d'emmagatzematge.

CRITERI DE PRESA DE MOSTRES EN BETUMS ASFÀLTICS:
Control de recepció:
- 2 mostres >= 1 kg segons l'UNE-EN 58. Es prendran de cada cisterna, en el moment de transvasament al tanc d'emmagatzematge.
- Els controls es realitzaran sobre una de les mostres, l'altra s'utilitzarà per a realitzar assaigs de contrast, en cas que sigui necessari.

Control a l'entrada del mesclador:
- Es considera com a lot, que s'acceptarà o rebutjarà en bloc: quantitat de 300 t.

- 2 mostres >= 1 kg segons l'UNE-EN 58. Es prendran de cada lot, en el punt situat entre la sortida del tanc d'emmagatzematge i l'entrada del mesclador.
- Els controls es realitzaran sobre una de les mostres, l'altra s'utilitzarà per a realitzar assaigs de contrast, en cas que sigui necessari.

CRITERI DE PRESA DE MOSTRES EN BETUMS MODIFICATS AMB POLÍMERS:
Control de recepció en betums subministrats en cisterna:
- 2 mostres >= 1 kg segons l'UNE-EN 58. Es prendran de cada cisterna, en el moment de transvasament al tanc d'emmagatzematge.
- Els controls es realitzaran sobre una de les mostres, l'altra s'utilitzarà per a realitzar assaigs de contrast, en cas que sigui necessari.

Control de recepció en betums fabricats en obra:
- 2 mostres cada 50 t de betum fabricat i com a mínim 2 cada jornada de treball. Es prendran de la canonada de sortida de la instal·lació de fabricació del lligant.

Control a l'entrada del mesclador:
- Es considera com a lot, que s'acceptarà o rebutjarà en bloc: quantitat de 300 t.
- 2 mostres >= 1 kg segons l'UNE-EN 58. Es prendran de cada lot, en el punt situat entre la sortida del tanc d'emmagatzematge i l'entrada del mesclador.
- Els controls es realitzaran sobre una de les mostres, l'altra s'utilitzarà per a realitzar assaigs de contrast, en cas que sigui necessari.

INTERPRETACIÓ DE RESULTATS I ACTUACIONS EN CAS D'INCOMPLIMENT:
La DF indicarà les mesures a adoptar en cas que els lligants hidrocarbonats no compleixin alguna de les especificacions establertes a les taules de l'article corresponent del PG-3.

B0 - MATERIALS BÀSICS

B06 - FORMIGONS DE COMPRA

B064 - FORMIGONS ESTRUCTURALS EN MASSA

0.- ELEMENTS QUE CONTEMPLA EL PLEC

B064300C,B064500C,B064300B,B064500B.

1.- DEFINICIÓ I CARACTERÍSTIQUES DELS ELEMENTS

Formigó amb o sense addicions (cendres volants o fum de sílice), elaborat en una central formigonera legalment autoritzada d'acord amb el títol 4t. de la llei 21/1992 de 16 de juliol d'indústria i el Real Decret 697/1995 de 28 d'abril.

CARACTERÍSTIQUES DELS FORMIGONS D'ÚS ESTRUCTURAL:
Els components del formigó, la seva dosificació, el procés de fabricació i el transport han d'estar d'acord amb les prescripcions de l'EHE-08.
La designació del formigó fabricat en central es pot fer per propietats o per dosificació i s'expressarà, com a mínim, la següent informació:
- Consistència
- Grandària màxima del granulat
- Tipus d'ambient al que s'exposarà el formigó
- Resistència característica a compressió per als formigons designats per propietats
- Contingut de ciment expressat en kg/m3, per als formigons designats per dosificació
- La indicació de l'ús estructural que ha de tenir el formigó: en massa, armat o pretesat

La designació per propietats s'ha de fer d'acord amb el format: T-R/C/TM/A
- T: Indicatiu que serà HM per al formigó en massa, HA pel formigó armat, i HP per al formigó pretesat
- R: Resistència característica a compressió, en N/mm2 (20-25-30-35-40-45-50-55-60-70-80-90-100)
- C: Lletra indicativa del tipus de consistència: L Líquida, F fluida, B tova, P plàstica i S seca
- TM: Grandària màxima del granulat en mm.
- A: Designació de l'ambient al que s'exposarà el formigó

En els formigons designats per propietats, el subministrador ha d'establir la composició de la mescla del formigó, garantint al peticionari les característiques especificades de grandària màxima del granulat, consistència i resistència característica, així com les limitacions derivades del tipus d'ambient especificat (contingut de ciment i relació aigua/ciment).
En els formigons designats per dosificació, el peticionari es responsable de la congruència de les característiques especificades de grandària màxima del granulat, consistència i contingut en ciment per metre cúbic de formigó, i el subministrador les haurà de garantir, indicant també, la relació aigua/ciment que ha emprat.
En els formigons amb característiques especials o d'altres de les especificades a la designació, les garanties i les dades que el subministrador hagi d'aportar, s'han d'especificar abans de l'inici del subministrament.
El formigó ha de complir amb les exigències de qualitat que estableix l'article 37.2.3 de la norma EHE-08.
Si el formigó està destinat a una obra amb armadures pretesades, podrà contindre cendres volants sense que aquestes excedeixin el 20% del pes del ciment, i si es tracta de fum de silici no podrà excedir el 10%
Si el formigó està destinat a obres de formigó en massa o armat, la DF pot autoritzar l'us de cendres volants o fum de silici per la seva confecció. En estructures d'edificació, si s'utilitzen cendres volants no han de superar el 35% del pes del ciment. Si s'utilitza fum de silici no ha de superar el 10% del pes del ciment. La quantitat mínima de ciment s'especifica a l'article 37.3.2 de la norma EHE-08
La central que subministri formigó amb cendres volants realitzarà un control sobre la producció segons l'art. 30 de la norma EHE-08 i ha de posar els resultats de l'anàlisi a l'abast de la DF, o disposarà d'un distintiu de qualitat oficialment reconegut
Les cendres volants han de complir en qualsevol cas les especificacions de la norma UNE_EN 450.
Els additius hauran de ser del tipus que estableix l'article 29.2 de l'EHE-08 i complir l'UNE EN 934-2
En cap cas la proporció en pes de l'additiu no ha de superar el 5% del pes del ciment utilitzat.
Classificació dels formigons per la seva resistència a compressió:
- Si fck <= 50 N/mm2 , resistència standard
- Si fck > 50 N/mm2 , alta resistència

Si no es disposa més que de resultats a 28 dies d'edat, es podran admetre com a valors de resistència a j dies d'edat els valors resultants de la fórmula següent:
- fcm (t) = ßcc(t)·fcm
- ßcc = exp s [1 (28/t)1/2]

(on Fcm: Resistència mitja a compressió a 28 dies, ßcc: coeficient que depèn de l'edat del formigó, t: edat del formigó en dies, s: coeficient en funció del tipus de ciment (= 0,2 per a ciments d'alta resistència i enduriment ràpid (CEM 42,5R, CEM 52,5R), = 0,25 per a ciments normals i d'enduriment ràpid (CEM 32,5R, CEM 42,5), = 0,38 per a ciments d'enduriment lent (CEM 32,25))).
Valor mínim de la resistència:
- Formigons en massa >= 20 N/mm2
- Formigons armats o pretesats >= 25 N/mm2

Tipus de ciment:
- Formigó en massa: Ciments comuns excepte els tipus CEM II/A-Q, CEM II/B-Q, CEM II/A-W, CEM II/B-W, CEM II/A-T, CEM II/B-T i CEM III/C (UNE-EN 197-1), Ciments per a usos especials ESP VI-1 (UNE 80307)
- Formigó armat: Ciments comuns excepte els tipus CEM II/A-Q, CEM II/B-Q, CEM II/A-W, CEM II/B-W, CEM II/A-T, CEM II/B-T, CEM III/C i CEM V/B (UNE-EN 197-1)
- Formigó pretesat: Ciments comuns tipus CEM I, CEM II/A-D, CEM II/A-V, CEM II/A-P i CEM II/A-M(V,P) (UNE-EN 197-1)
- Es considera inclòs dins dels ciments comuns els ciments blancs (UNE 80305)
- Es consideren inclosos els ciments de característiques addicionals com els resistents als sulfats i/o a l'aigua de mar (UNE 80303-1 i UNE 80303-2), i els de baix calor d'hidratació (UNE-EN 14216)

Classe del ciment: 32,5 N
Densitats dels formigons:
- Formigons en massa (HM):
  - 2.300 kg/m3 si fck <=50 N/mm2
  - 2.400 kg/m3 si fck > 50 N/mm2
- Formigons armats i pretensats (HA-HP): 2500 kg/m3

El contingut mínim de ciment ha d'estar d'acord amb les prescripcions de la norma EHE-08, en funció de la classe d'exposició (taula 37.3.2.a). La quantitat mínima de ciment considerant el tipus d'exposició més favorable ha de ser:
- Obres de formigó en massa: >= 200 kg/m3

- Obres de formigó armat: >= 250 kg/m3
- Obres de formigó pretesat: >= 275 kg/m3
- A totes les obres: <= 500 kg/m3

La relació aigua/ciment ha d'estar d'acord amb les prescripcions de la norma EHE-08, en funció de la classe d'exposició (taula 37.3.2.a). La relació aigua/ciment considerant el tipus d'exposició més favorable ha de ser:
- Formigó en massa: <= 0,65
- Formigó armat: <= 0,65
- Formigó pretesat: <= 0,60

Assentament en el con d'Abrams (UNE EN 12350-2):
- Consistència seca: 0 - 2 cm
- Consistència plàstica: 3 - 5 cm
- Consistència tova: 6 - 9 cm
- Consistència fluida: 10-15 cm
- Consistència líquida: 16-20 cm

La consistència (L) líquida només es podrà aconseguir mitjançant additiu superfluidificant
Ió clor total aportat per components d'un formigó no pot superar:
- Pretensat: <= 0,2% pes de ciment
- Armat: <= 0,4% pes de ciment
- En massa amb armadura de fissuració: <= 0,4% pes de ciment

Quantitat total de fins (sedàs 0,063) al formigó, corresponents als granulats i al ciment:
- Si l'aigua és standard: < 175 kg/m3
- Si l'aigua és reciclada: < 185 kg/m3

Toleràncies:
- Assentament en el con d'Abrams:
  - Consistència seca: Nul
  - Consistència plàstica o tova: ± 1 cm
  - Consistència fluida: ± 2 cm
  - Consistència líquida: ± 2 cm

FORMIGONS PER A PILOTS FORMIGONATS 'IN SITU'
Tamany màxim del granulat. El més petit dels següents valors:
- <= 32 mm
- <= 1/4 separació entre barres d'acer longitudinals

Dosificacions de pastat:
- Contingut de ciment:
  - Formigons abocats en sec: >= 325 kg/m3
  - Formigons submergits: >= 375 kg/m3
- Relació aigua-ciment (A/C): < 0,6
- Contingut de fins d <0,125 (ciment inclòs):
  - Granulat gruixut d > 8 mm: >= 400 kg/m3
  - Granulat gruixut d <= 8 mm: >= 450 kg/m3

Consistència del formigó:

Assentament con d'Abrams(mm)	Condicions d'ús
130 <= H <= 180	- Formigó abocat en sec
H >= 160	- Formigó bombejat, submergit o abocat sota aigua amb tub tremie
H >= 180	- Formigó submergit, abocat sota fluid estabilitzador amb tub tremie

El formigó ha de tenir la docilitat i fluïdesa adequada, i aquests valors s'han de mantenir durant tot el procés de formigonat, per tal d'evitar embussos als tubs de formigonar.

FORMIGONS PER A PANTALLES FORMIGONADES 'IN SITU'
Contingut mímin de ciment en funció de la grandària màxima del granulat:

Grandària màxima del granulat(mm)	mínim de ciment(kg)
32	350
25	370
20	385
16	400

Grandària màxima del granulat. El més petit dels següents valors:
- <= 32 mm
- <= 1/4 separació entre barres d'acer longitudinals

Dosificacions de pastat:
- Contingut de ciment en pantalles contínues de formigó armat:
  - Formigons abocats en sec: >= 325 kg/m3
  - Formigons submergits: >= 375 kg/m3
- Relació aigua-ciment: 0,45 < A/C < 0,6
- Contingut de fins d <=0,125 mm (ciment inclòs):
  - Granulat gruixut D <= 16 mm: <= 450 kg/m3
  - Granulat gruixut D > 16 mm: = 400 kg/m3
- Assentament al con d'Abrams: 160 < A < 220 mm

El formigó ha de tenir la docilitat i fluïdesa adequada, i aquests valors s'han de mantenir durant tot el procés de formigonat, per tal d'evitar embussos als tubs de formigonar.

FORMIGÓ PER A PAVIMENTS
La fabricació del formigó no es podrà iniciar fins que la DF no hagi aprovat la fórmula de treball i el corresponent tram de prova (apartat d'execució). Aquesta fórmula inclourà:
- La identificació de cada fracció d'àrid i la seva proporció ponderal en sec
- La granulometria de la mescla d'àrids per als tamisos 40 mm; 25 mm; 20 mm; 12,5 mm; 8 mm; 4 mm; 2 mm; 1 mm; 0,500 mm; 0,250 mm; 0,125 mm; i 0,063 mm UNE EN 933-2.
- La dosificació de ciment, aigua i, si és el cas de cada additiu, referides a amassada
- La resistència característica a flexotracció a 7 i a 28 dies.
- La consistència del formigó fresc, i el contingut d'aire ocluït.

El pes total de partícules que passen pel tamís 0,125 mm UNE EN 933-2 no serà major de 450 kg/m3, inclòs el ciment.
Contingut de ciment: >= 300 kg/m3
Relació aigua/ciment: <= 0,46
Assentament en el con d'Abrams (UNE 83313): 2 - 6 cm
Proporció d'aire ocluït (UNE 83315): <= 6%
En zones sotmeses a nevades o gelades serà obligatòria la utilització d'un inclusor d'aire, i en aquest cas, la proporció d'aire ocluit en el formigó fresc no serà inferior al 4,5 % en volum.
Toleràncies:
- Assentament en el con d'Abrams: ± 1 cm

2.- CONDICIONS DE SUBMINISTRAMENT I EMMAGATZEMATGE

Subministrament: En camions formigonera.
El formigó ha d'arribar a l'obra sense alteracions en les seves característiques, formant una barreja homogènia i sense haver iniciat l'adormiment.
Queda expressament prohibit l'addició al formigó de qualsevol quantitat d'aigua o altres substàncies que puguin alterar la composició original.
Emmagatzematge: No es pot emmagatzemar.

3.- UNITAT I CRITERIS D'AMIDAMENT

Unitat d'amidament: la indicada a la descripció de l'element
Criteri d'amidament: quantitat necessària subministrada a l'obra

4.- NORMATIVA DE COMPLIMENT OBLIGATORI

Real Decreto 1247/2008, de 18 de julio, por el que se aprueba la Instrucción de Hormigón Estructural (EHE-08).

PILOTS I PANTALLES FORMIGONADES 'IN SITU'
Real Decreto 314/2006, de 17 de marzo, por el que se aprueba el Código Técnico de la Edificación Parte 2. Documento Básico de Seguridad estructural DB-SE.

FORMIGÓ PER A PAVIMENTS
Orden FOM/891/2004, de 1 de marzo, por la que se actualizan determinados artículos del pliego de prescripciones técnicas generales para obras de carreteras y puentes, relativos a firmes y pavimentos.

5.- CONDICIONS DE CONTROL DE RECEPCIÓ

CONDICIONS DE MARCATGE I CONTROL DE LA DOCUMENTACIÓ:
El subministrador ha de lliurar amb cada càrrega un full on constin, com a mínim, les dades següents:
- Identificació del subministrador
- Número de sèrie de la fulla de subministrament
- Data i hora de lliurament
- Nom de la central de formigó
- Identificació del peticionari
- Quantitat de formigó subministrat
- Formigons designats per propietats d'acord a l'art. 39.2 de l'EHE-08, indicant com a mínim:
  - Resistència a la compressió
  - Tipus de consistència
  - Grandària màxima del granulat
  - Tipus d'ambient segons la taula 8.2.2 de l'EHE-08
- Formigons designats per dosificació d'acord a l'art. 39.2 de l'EHE-08, indicant com a mínim:
  - Contingut de ciment per m3
  - Relació aigua/ciment
  - Tipus, classe i marca del ciment
  - Contingut en addicions
  - Contingut en additius
  - Tipus d'additiu segons UNE_EN 934-2, si n'hi ha
  - Procedència i quantitat de les addicions o indicació que no en té
- Identificació del ciment, additius i addicions
- Designació específica del lloc de subministrament
- Identificació del camió i de la persona que fa la descàrrega
- Hora límit d'us del formigó

OPERACIONS DE CONTROL EN FORMIGÓ ESTRUCTURAL:
Determinació de la dosificació (si és el cas) mitjançant assaigs previs de laboratori. Per a cada dosificació estudiada es realitzaran 3 series de 4 provetes, procedents de 3 pastades fabricades a la central. 2 provetes s'assajaran a compressió i les altres 2 a l'assaig de penetració d'aigua.
Assaigs característics de comprovació de la dosificació aprovada. Per a cada tipus de formigó es realitzaran 6 sèries de 2 provetes que s'assajaran a compressió a 28 dies, segons UNE EN 12390-3. No seran necessaris aquests assaigs si el formigó procedeix de central certificada, o es disposa de suficient experiència en el seu ús.
Abans del inici de l'obra, i sempre que sigui necessari segons l'article 37.3.3 de la norma EHE-08, es realitzarà l'assaig de la fondària de penetració d'aigua sota pressió, segons UNE EN 12390-8.
Inspeccions no periòdiques a la planta per tenir constància que es fabrica el formigó amb la dosificació correcte.
Per a totes les amassades es durà a terme el corresponent control de les condicions de subministrament.
Control estadístic de la resistència (EHE-08): Per a formigons sense distintiu de qualitat, es realitzaran lots de control de com a màxim:
- Volum de formigonament: <= 100 m3
- Elements o grups d'elements que treballen a compressió:
  - Temps de formigonament <= 2 setmanes; superfície construïda <= 500 m2; Nombre de plantes <= 2
- Elements o grups d'elements que treballen a flexió:
  - Temps de formigonament <= 2 setmanes; superfície construïda <= 1000 m2; Nombre de plantes <= 2
- Massissos:
  - Temps de formigonament <= 1 setmana

El número de lots no serà inferior a 3. Totes les pastades d'un lot procediran del mateix subministrador, i tindran la mateixa dosificació.
En cas de disposar d'un distintiu oficialment reconegut, es podran augmentar els valors anteriors multiplicant-los per 2 o per 5, en funció del nivell de garantia per al que s'ha efectuat el reconeixement, conforme a l'article 81 de l'EHE-08.
Control 100x100 (EHE-08): Serà d'aplicació a qualsevol estructura, sempre que es faci abans del subministrament del formigó. La conformitat de la resistència es comprova determinant la mateixa en totes les pastades sotmeses a control i calculant el valor de la resistència característica real.
Control indirecte de la resistència (EHE-08): Només es podrà aplicar en formigons que disposin d'un distintiu de qualitat oficialment reconegut i que s'utilitzin en:
- Elements d'edificis de vivendes d'una o dues plantes, amb llums inferiors a 6,00 metres
- Elements d'edificis de vivendes de fins a 4 plantes, que treballin a flexió, amb llums inferiors a 6,00 metres

Haurà de complir, a més, que l'ambient sigui I o II, i que en el projecte s'hagi adoptat una resistència de càlcul a compressió Fcd no superior a 10 N/mm2.
La DF podrà eximir la realització dels assaigs característics de dosificació quan el formigó que es vagi a subministrar estigui en possessió d'un distintiu de qualitat oficialment reconegut, o quan es disposi d'un certificat de dosificació amb una antiguitat màxima de 6 mesos.

OPERACIONS DE CONTROL EN FORMIGÓ PER A PAVIMENTS:
Determinació de la fórmula de treball. Per a cada dosificació analitzada es realitzarà:
- Confecció de 2 sèries de 2 provetes, segons la norma UNE 83301. Per a cada sèrie es determinarà la consistència (UNE 83313), la resistència a flexotracció a 7 i a 28 dies (UNE 83305) i, si és el cas, el contingut d'aire ocluit (UNE EN 12350-7).

Si la resistència mitja a 7 dies resultés superior al 80% de l'especificada a 28 dies, i no s'haguessin obtingut resultats del contingut d'aire ocluït i de la consistència fora dels límits establerts, es podrà procedir a la realització d'un tram de prova amb aquest formigó. En cas contrari, s'haurà d'esperar als 28 dies i s'introduiran les modificacions necessàries en la dosificació, i es repetiran els assaigs de resistència.
Control de fabricació i recepció.
- Inspecció no sistemàtica a la planta de fabricació del formigó
- Per a cada fracció d'àrid, abans de l'entrada al mesclador, es realitzaran amb la freqüència indicada, els següents assaigs:
  - Com a mínim 2 cops al dia, 1 pel matí i un altre per la tarda:
    - Assaig granulomètric (UNE-EN 933-1)
    - Equivalent de sorra de l'àrid fi (UNE EN 933-8)
    - Terrossos d'argila (UNE 7133)
    - Índex de llenques de l'àrid gros (UNE EN 933-3)
    - Proporció de fins que passen pel tamís 0,063 mm (UNE EN 933-2)
  - Com a mínim 1 cop al mes, i sempre que es canviï de procedència el subministrament:
    - Coeficient de Los Ángeles de l'àrid gros (UNE EN 1097-2)
    - Substàncies perjudicials (EHE)
- Sobre una mostra de la mescla d'àrids es realitzarà cada dia un assaig granulomètric (UNE EN 933-1)
- Comprovació de l'exactitud de les bàscules de dosificació un cop cada 15 dies.
- Inspecció visual del formigó en cada element de transport i comprovació de la temperatura.
- Recepció del full de subministrament del formigó, per a cada partida.
- Es controlaran com a mínim 2 cops al dia (matí i tarda):
  - Contingut d'aire ocluït en el formigó (UNE 83315)
  - Consistència (UNE 83313)
  - Fabricació de provetes per a assaig a flexotracció (UNE 83301)

CRITERIS DE PRESA DE MOSTRES EN FORMIGÓ ESTRUCTURAL:
Els controls s'han de realitzar segons les instruccions de la DF i la norma EHE.

CRITERIS DE PRESA DE MOSTRES EN FORMIGÓ PER A PAVIMENTS:
Es seguiran els criteris que en cada cas, indiqui la DF. Cada sèrie de provetes es prendrà d'amassades diferents.
Quan s'indica una freqüència temporal de 2 assaigs per dia, es realitzarà un pel mati i l'altre per la tarda.

INTERPRETACIÓ DE RESULTATS I ACTUACIONS EN CAS D'INCOMPLIMENT, EN FORMIGÓ ESTRUCTURAL:
No s'ha d'acceptar el subministrament de formigó que no arribi identificat segons les condicions del plec.
Control estadístic: La conformitat del lot en relació a la resistència es comprovarà a partir dels valors mitjos dels resultats obtinguts sobre 2 provetes agafades de cada una de les N pastades controlades d'acord amb:
- Resistència característica especificada en projecte Fck (N/mm2): <= 30
  - Formigons amb distintius de qualitat oficialment reconeguts conforme a l'article 81 de l'EHE-08: N >= 1
  - Altres casos: N >= 3
- Resistència característica especificada en projecte Fck (N/mm2): >= 35 i <= 50
  - Formigons amb distintius de qualitat oficialment reconeguts conforme a l'article 81 de l'EHE-08: N >= 1
  - Altres casos: N >= 4
- Resistència característica especificada en projecte Fck (N/mm2): >= 50
  - Formigons amb distintius de qualitat oficialment reconeguts conforme a l'article 81 de l'EHE-08: N >= 2
  - Altres casos: N >= 6

La presa de mostres es realitzarà aleatòriament entre les pastades de l'obra sotmesa a control. Un cop efectuats els assaigs, s'ordenaran els valors mitjos, xi, de les determinacions de resistència obtingudes per a cadascuna de les N pastades controlades: x1 <= x2 <= ... <= xn
En els casos en que el formigó estigui en possessió d'un distintiu de qualitat oficialment reconegut, s'acceptarà quan xi >= fck. A més, es considerarà com un control d'identificació, per tant els criteris d'acceptació en aquest cas tenen per objecte comprovar la pertinença del formigó del lot a una producció molt controlada, amb una resistència certificada i estadísticament avaluada amb un nivell de garantia molt exigent.
Si el formigó no disposa de distintiu, s'acceptarà si:
f(x) = x K2rN >= fck
on:
- f(x) Funció d'acceptació
- x Valor mig dels resultats obtinguts en les N pastades assajades
- K2 Coeficient:

Coeficient:
- Número de pastades:
  - 3 pastades: K2 1,02; K3: 0,85
  - 4 pastades: K2 0,82; K3: 0,67
  - 5 pastades: K2 0,72; K3: 0,55
  - 6 pastades: K2 0,66; K3: 0,43
- rN: Valor del recorregut mostral definit com a: rN = x (N) x (1)
- x(1): Valor mínim dels resultats obtinguts en les últimes N pastades
- x(N): Valor màxim dels resultats obtinguts en les últimes N pastades
- fck: Valor de la resistència característica especificada en el projecte

Si el formigó no disposa de distintiu, però es fabrica de forma contínua a central d'obra o són subministrats de forma contínua per la mateixa central de formigó preparat, en els que es controlen a l'obra més de 36 pastades del mateix formigó, s'acceptarà si: f(x(1)) = x(1) K3s35* >= fck.
On: s35* Desviació típica mostral, corresponent a les últimes 35 pastades
Quan la consistència s'hagi definit pel seu tipus, segons l'art. 31.5, s'acceptarà el formigó si la mitjana aritmètica dels dos valors obtinguts està compresa dins del interval corresponent.
Si s'ha definit pel seu assentament, s'acceptarà el formigó quan la mitjana dels dos valors estigui compresa dins de la tolerància exigida.
El incompliment d'aquests criteris suposarà el rebuig de la pastada.
Control 100x100: Per a elements fabricats amb N pastades, el valor de la fc,real correspon a la resistència de la pastada que, un cop ordenades les N determinacions de menor a major, ocupa el lloc n=0,05 N, arrodonint-se n per excés. Si el número de pastades a controlar és igual o inferior a 20, fc,real serà el valor de la resistència de la pastada més baixa trobada a la sèrie.
S'acceptarà quan: fc,real >= fck
Control indirecte: S'acceptarà el formigó subministrat quan es compleixi a la vegada que:
- Els resultats dels assaigs de consistència compleixen amb els apartats anteriors
- Es manté la vigència del distintiu de qualitat del formigó durant la totalitat del subministrament
- Es manté la vigència del reconeixement oficial del distintiu de qualitat

INTERPRETACIÓ DE RESULTATS I ACTUACIONS EN CAS D'INCOMPLIMENT EN FORMIGÓ PER A PAVIMENTS:
- Interpretació dels assaigs característics:

Si la resistència característica a 7 dies resulta superior al 80 % de l'especificada a 28 dies, i els resultats del contingut d'aire ocluit i de la consistència es troben dins dels límits establerts, es podrà iniciar el tram de prova amb el formigó corresponent. En cas contrari, s'haurà d'esperar als resultats a 28 dies i, en el seu cas, s'introduiran els ajustos necessaris a la dosificació, repetint-se els assaigs característics.
- Interpretació dels assaigs de control de resistència:
- El lot s'accepta si la resistència característica a 28 dies és superior a l'exigida. En altre cas:
  - Si fos inferior a ella, però no al seu 90%, el Contractista podrà escollir entre acceptar les sancions previstes en el Plec de Prescripcions Tècniques Particulars, o sol·licitar la realització d'assaigs d'informació. Aquestes sancions no podran ser inferiors a l'aplicació d'una penalització al preu unitari del lot, la quantia de la qual sigui igual al doble de la merma de resistència, expressades ambdues en proporció.
  - Si està per sota del 90%, es realitzaran, a càrrec del contractista, els corresponents assaigs d'informació.
- Assaigs d'informació:

Abans dels 54 dies d'acabada l'estesa del lot, s'extrauran 6 testimonis cilíndrics (UNE 83302) que s'assajaran a tracció indirecta (UNE 83306) a edat de 56 dies. La conservació dels testimonis durant les 48 hores anteriors a l'assaig es realitzarà segons la norma UNE 83302.
El valor mig dels resultats dels assaigs d'informació del lot es compararan amb el resultat mig corresponent al tram de prova. El lot s'accepta si la resistència mitjana del lot és superior. En cas d'incompliment, cal distingir tres casos:
- Si fos inferior a ell, però no al seu 90%, s'aplicaran al lot les sancions previstes en el Plec de Prescripcions Tècniques Particulars.
- Si fos inferior al seu 90%, però no al seu 70%, el Director de les Obres podrà aplicar les sancions previstes en el Plec de Prescripcions Tècniques Particulars, o bé ordenar la demolició del lot i la seva reconstrucció, a càrrec del Contractista.
- Si fos inferior al seu 70% es demolirà el lot i es reconstruirà, a càrrec del Contractista.

Les sancions referides no podran ser inferiors a l'aplicació d'una penalització al preu unitari del lot, la quantia del qual sigui igual al doble de la merma de resistència, expressades ambdues en proporció.
La resistència de cada pastada a una determinada edat, es determinarà com a mitjana de les resistències de les provetes fabricades amb un formigó de la pastada en qüestió i assajades a l'edat determinada. A partir de la mínima resistència obtinguda en qualsevol pastada del lot, es podrà estimar la característica multiplicant aquella per un coeficient donat per la taula següent:
Coeficient (En funció del nombre de sèries que formen el lot):
- 2 sèries: 0,88
- 3 sèries: 0,91
- 4 sèries: 0,93
- 5 sèries: 0,95
- 6 sèries: 0,96

Quan l'assentament en el con d'Abrams no s'ajusti als valors especificats a la fórmula de treball, es rebutjarà el camió controlat.

B0 - MATERIALS BÀSICS

B06 - FORMIGONS DE COMPRA

B065 - FORMIGONS ESTRUCTURALS PER ARMAR

0.- ELEMENTS QUE CONTEMPLA EL PLEC

B065E76B,B065960C.

1.- DEFINICIÓ I CARACTERÍSTIQUES DELS ELEMENTS

Formigó amb o sense addicions (cendres volants o fum de sílice), elaborat en una central formigonera legalment autoritzada d'acord amb el títol 4t. de la llei 21/1992 de 16 de juliol d'indústria i el Real Decret 697/1995 de 28 d'abril.

CARACTERÍSTIQUES DELS FORMIGONS D'ÚS ESTRUCTURAL:
Els components del formigó, la seva dosificació, el procés de fabricació i el transport han d'estar d'acord amb les prescripcions de l'EHE-08.
La designació del formigó fabricat en central es pot fer per propietats o per dosificació i s'expressarà, com a mínim, la següent informació:
- Consistència
- Grandària màxima del granulat
- Tipus d'ambient al que s'exposarà el formigó
- Resistència característica a compressió per als formigons designats per propietats
- Contingut de ciment expressat en kg/m3, per als formigons designats per dosificació
- La indicació de l'ús estructural que ha de tenir el formigó: en massa, armat o pretesat

La designació per propietats s'ha de fer d'acord amb el format: T-R/C/TM/A
- T: Indicatiu que serà HM per al formigó en massa, HA pel formigó armat, i HP per al formigó pretesat
- R: Resistència característica a compressió, en N/mm2 (20-25-30-35-40-45-50-55-60-70-80-90-100)
- C: Lletra indicativa del tipus de consistència: L Líquida, F fluida, B tova, P plàstica i S seca
- TM: Grandària màxima del granulat en mm.
- A: Designació de l'ambient al que s'exposarà el formigó

En els formigons designats per propietats, el subministrador ha d'establir la composició de la mescla del formigó, garantint al peticionari les característiques especificades de grandària màxima del granulat, consistència i resistència característica, així com les limitacions derivades del tipus d'ambient especificat (contingut de ciment i relació aigua/ciment).
En els formigons designats per dosificació, el peticionari es responsable de la congruència de les característiques especificades de grandària màxima del granulat, consistència i contingut en ciment per metre cúbic de formigó, i el subministrador les haurà de garantir, indicant també, la relació aigua/ciment que ha emprat.
En els formigons amb característiques especials o d'altres de les especificades a la designació, les garanties i les dades que el subministrador hagi d'aportar, s'han d'especificar abans de l'inici del subministrament.
El formigó ha de complir amb les exigències de qualitat que estableix l'article 37.2.3 de la norma EHE-08.
Si el formigó està destinat a una obra amb armadures pretesades, podrà contindre cendres volants sense que aquestes excedeixin el 20% del pes del ciment, i si es tracta de fum de silici no podrà excedir el 10%
Si el formigó està destinat a obres de formigó en massa o armat, la DF pot autoritzar l'us de cendres volants o fum de silici per la seva confecció. En estructures d'edificació, si s'utilitzen cendres volants no han de superar el 35% del pes del ciment. Si s'utilitza fum de silici no ha de superar el 10% del pes del ciment. La quantitat mínima de ciment s'especifica a l'article 37.3.2 de la norma EHE-08
La central que subministri formigó amb cendres volants realitzarà un control sobre la producció segons l'art. 30 de la norma EHE-08 i ha de posar els resultats de l'anàlisi a l'abast de la DF, o disposarà d'un distintiu de qualitat oficialment reconegut
Les cendres volants han de complir en qualsevol cas les especificacions de la norma UNE_EN 450.
Els additius hauran de ser del tipus que estableix l'article 29.2 de l'EHE-08 i complir l'UNE EN 934-2
En cap cas la proporció en pes de l'additiu no ha de superar el 5% del pes del ciment utilitzat.
Classificació dels formigons per la seva resistència a compressió:
- Si fck <= 50 N/mm2 , resistència standard
- Si fck > 50 N/mm2 , alta resistència

Si no es disposa més que de resultats a 28 dies d'edat, es podran admetre com a valors de resistència a j dies d'edat els valors resultants de la fórmula següent:
- fcm (t) = ßcc(t)·fcm
- ßcc = exp s [1 (28/t)1/2]

(on Fcm: Resistència mitja a compressió a 28 dies, ßcc: coeficient que depèn de l'edat del formigó, t: edat del formigó en dies, s: coeficient en funció del tipus de ciment (= 0,2 per a ciments d'alta resistència i enduriment ràpid (CEM 42,5R, CEM 52,5R), = 0,25 per a ciments normals i d'enduriment ràpid (CEM 32,5R, CEM 42,5), = 0,38 per a ciments d'enduriment lent (CEM 32,25))).
Valor mínim de la resistència:
- Formigons en massa >= 20 N/mm2
- Formigons armats o pretesats >= 25 N/mm2

Tipus de ciment:
- Formigó en massa: Ciments comuns excepte els tipus CEM II/A-Q, CEM II/B-Q, CEM II/A-W, CEM II/B-W, CEM II/A-T, CEM II/B-T i CEM III/C (UNE-EN 197-1), Ciments per a usos especials ESP VI-1 (UNE 80307)
- Formigó armat: Ciments comuns excepte els tipus CEM II/A-Q, CEM II/B-Q, CEM II/A-W, CEM II/B-W, CEM II/A-T, CEM II/B-T, CEM III/C i CEM V/B (UNE-EN 197-1)
- Formigó pretesat: Ciments comuns tipus CEM I, CEM II/A-D, CEM II/A-V, CEM II/A-P i CEM II/A-M(V,P) (UNE-EN 197-1)
- Es considera inclòs dins dels ciments comuns els ciments blancs (UNE 80305)
- Es consideren inclosos els ciments de característiques addicionals com els resistents als sulfats i/o a l'aigua de mar (UNE 80303-1 i UNE 80303-2), i els de baix calor d'hidratació (UNE-EN 14216)

Classe del ciment: 32,5 N
Densitats dels formigons:
- Formigons en massa (HM):
  - 2.300 kg/m3 si fck <=50 N/mm2
  - 2.400 kg/m3 si fck > 50 N/mm2
- Formigons armats i pretensats (HA-HP): 2500 kg/m3

El contingut mínim de ciment ha d'estar d'acord amb les prescripcions de la norma EHE-08, en funció de la classe d'exposició (taula 37.3.2.a). La quantitat mínima de ciment considerant el tipus d'exposició més favorable ha de ser:
- Obres de formigó en massa: >= 200 kg/m3
- Obres de formigó armat: >= 250 kg/m3
- Obres de formigó pretesat: >= 275 kg/m3
- A totes les obres: <= 500 kg/m3

La relació aigua/ciment ha d'estar d'acord amb les prescripcions de la norma EHE-08, en funció de la classe d'exposició (taula 37.3.2.a). La relació aigua/ciment considerant el tipus d'exposició més favorable ha de ser:
- Formigó en massa: <= 0,65
- Formigó armat: <= 0,65
- Formigó pretesat: <= 0,60

Assentament en el con d'Abrams (UNE EN 12350-2):
- Consistència seca: 0 - 2 cm
- Consistència plàstica: 3 - 5 cm
- Consistència tova: 6 - 9 cm
- Consistència fluida: 10-15 cm
- Consistència líquida: 16-20 cm

La consistència (L) líquida només es podrà aconseguir mitjançant additiu superfluidificant
Ió clor total aportat per components d'un formigó no pot superar:
- Pretensat: <= 0,2% pes de ciment
- Armat: <= 0,4% pes de ciment
- En massa amb armadura de fissuració: <= 0,4% pes de ciment

Quantitat total de fins (sedàs 0,063) al formigó, corresponents als granulats i al ciment:
- Si l'aigua és standard: < 175 kg/m3
- Si l'aigua és reciclada: < 185 kg/m3

Toleràncies:
- Assentament en el con d'Abrams:
  - Consistència seca: Nul
  - Consistència plàstica o tova: ± 1 cm
  - Consistència fluida: ± 2 cm
  - Consistència líquida: ± 2 cm

FORMIGONS PER A PILOTS FORMIGONATS 'IN SITU'
Tamany màxim del granulat. El més petit dels següents valors:
- <= 32 mm
- <= 1/4 separació entre barres d'acer longitudinals

Dosificacions de pastat:
- Contingut de ciment:
  - Formigons abocats en sec: >= 325 kg/m3
  - Formigons submergits: >= 375 kg/m3
- Relació aigua-ciment (A/C): < 0,6
- Contingut de fins d <0,125 (ciment inclòs):
  - Granulat gruixut d > 8 mm: >= 400 kg/m3
  - Granulat gruixut d <= 8 mm: >= 450 kg/m3

Consistència del formigó:
+----------+

Assentament con d'Abrams(mm)	Condicions d'ús
130 <= H <= 180	- Formigó abocat en sec
H >= 160	- Formigó bombejat, submergit o abocat sota aigua amb tub tremie
H >= 180	- Formigó submergit, abocat sota fluid estabilitzador amb tub tremie

El formigó ha de tenir la docilitat i fluïdesa adequada, i aquests valors s'han de mantenir durant tot el procés de formigonat, per tal d'evitar embussos als tubs de formigonar.

FORMIGONS PER A PANTALLES FORMIGONADES 'IN SITU'
Contingut mímin de ciment en funció de la grandària màxima del granulat:

Grandària màxima del granulat(mm)	Contingut mínim de ciment(kg)
32	350
25	370
20	385
16	400

Grandària màxima del granulat. El més petit dels següents valors:
- <= 32 mm
- <= 1/4 separació entre barres d'acer longitudinals

Dosificacions de pastat:
- Contingut de ciment en pantalles contínues de formigó armat:
  - Formigons abocats en sec: >= 325 kg/m3
  - Formigons submergits: >= 375 kg/m3
- Relació aigua-ciment: 0,45 < A/C < 0,6
- Contingut de fins d <=0,125 mm (ciment inclòs):
  - Granulat gruixut D <= 16 mm: <= 450 kg/m3
  - Granulat gruixut D > 16 mm: = 400 kg/m3
- Assentament al con d'Abrams: 160 < A < 220 mm

El formigó ha de tenir la docilitat i fluïdesa adequada, i aquests valors s'han de mantenir durant tot el procés de formigonat, per tal d'evitar embussos als tubs de formigonar.

FORMIGÓ PER A PAVIMENTS
La fabricació del formigó no es podrà iniciar fins que la DF no hagi aprovat la fórmula de treball i el corresponent tram de prova (apartat d'execució). Aquesta fórmula inclourà:
- La identificació de cada fracció d'àrid i la seva proporció ponderal en sec
- La granulometria de la mescla d'àrids per als tamisos 40 mm; 25 mm; 20 mm; 12,5 mm; 8 mm; 4 mm; 2 mm; 1 mm; 0,500 mm; 0,250 mm; 0,125 mm; i 0,063 mm UNE EN 933-2.
- La dosificació de ciment, aigua i, si és el cas de cada additiu, referides a amassada
- La resistència característica a flexotracció a 7 i a 28 dies.
- La consistència del formigó fresc, i el contingut d'aire ocluït.

El pes total de partícules que passen pel tamís 0,125 mm UNE EN 933-2 no serà major de 450 kg/m3, inclòs el ciment.
Contingut de ciment: >= 300 kg/m3
Relació aigua/ciment: <= 0,46
Assentament en el con d'Abrams (UNE 83313): 2 - 6 cm
Proporció d'aire ocluït (UNE 83315): <= 6%
En zones sotmeses a nevades o gelades serà obligatòria la utilització d'un inclusor d'aire, i en aquest cas, la proporció d'aire ocluit en el formigó fresc no serà inferior al 4,5 % en volum.
Toleràncies:
- Assentament en el con d'Abrams: ± 1 cm

2.- CONDICIONS DE SUBMINISTRAMENT I EMMAGATZEMATGE

Subministrament: En camions formigonera.
El formigó ha d'arribar a l'obra sense alteracions en les seves característiques, formant una barreja homogènia i sense haver iniciat l'adormiment.
Queda expressament prohibit l'addició al formigó de qualsevol quantitat d'aigua o altres substàncies que puguin alterar la composició original.
Emmagatzematge: No es pot emmagatzemar.

3.- UNITAT I CRITERIS D'AMIDAMENT

Unitat d'amidament: la indicada a la descripció de l'element
Criteri d'amidament: quantitat necessària subministrada a l'obra

4.- NORMATIVA DE COMPLIMENT OBLIGATORI

Real Decreto 1247/2008, de 18 de julio, por el que se aprueba la Instrucción de Hormigón Estructural (EHE-08).

PILOTS I PANTALLES FORMIGONADES 'IN SITU'
Real Decreto 314/2006, de 17 de marzo, por el que se aprueba el Código Técnico de la Edificación Parte 2. Documento Básico de Seguridad estructural DB-SE.

FORMIGÓ PER A PAVIMENTS
Orden FOM/891/2004, de 1 de marzo, por la que se actualizan determinados artículos del pliego de prescripciones técnicas generales para obras de carreteras y puentes, relativos a firmes y pavimentos.

5.- CONDICIONS DE CONTROL DE RECEPCIÓ

CONDICIONS DE MARCATGE I CONTROL DE LA DOCUMENTACIÓ:
El subministrador ha de lliurar amb cada càrrega un full on constin, com a mínim, les dades següents:
- Identificació del subministrador
- Número de sèrie de la fulla de subministrament
- Data i hora de lliurament
- Nom de la central de formigó
- Identificació del peticionari
- Quantitat de formigó subministrat
- Formigons designats per propietats d'acord a l'art. 39.2 de l'EHE-08, indicant com a mínim:
  - Resistència a la compressió
  - Tipus de consistència
  - Grandària màxima del granulat
  - Tipus d'ambient segons la taula 8.2.2 de l'EHE-08
- Formigons designats per dosificació d'acord a l'art. 39.2 de l'EHE-08, indicant com a mínim:
  - Contingut de ciment per m3
  - Relació aigua/ciment
  - Tipus, classe i marca del ciment
  - Contingut en addicions
  - Contingut en additius
  - Tipus d'additiu segons UNE_EN 934-2, si n'hi ha
  - Procedència i quantitat de les addicions o indicació que no en té
- Identificació del ciment, additius i addicions
- Designació específica del lloc de subministrament
- Identificació del camió i de la persona que fa la descàrrega
- Hora límit d'us del formigó

OPERACIONS DE CONTROL EN FORMIGÓ ESTRUCTURAL:
Determinació de la dosificació (si és el cas) mitjançant assaigs previs de laboratori. Per a cada dosificació estudiada es realitzaran 3 series de 4 provetes, procedents de 3 pastades fabricades a la central. 2 provetes s'assajaran a compressió i les altres 2 a l'assaig de penetració d'aigua.

Assaigs característics de comprovació de la dosificació aprovada. Per a cada tipus de formigó es realitzaran 6 sèries de 2 provetes que s'assajaran a compressió a 28 dies, segons UNE EN 12390-3. No seran necessaris aquests assaigs si el formigó procedeix de central certificada, o es disposa de suficient experiència en el seu ús.
Abans del inici de l'obra, i sempre que sigui necessari segons l'article 37.3.3 de la norma EHE-08, es realitzarà l'assaig de la fondària de penetració d'aigua sota pressió, segons UNE EN 12390-8.
Inspeccions no periòdiques a la planta per tenir constància que es fabrica el formigó amb la dosificació correcte.
Per a totes les amassades es durà a terme el corresponent control de les condicions de subministrament.
Control estadístic de la resistència (EHE-08): Per a formigons sense distintiu de qualitat, es realitzaran lots de control de com a màxim:
- Volum de formigonament: <= 100 m3
- Elements o grups d'elements que treballen a compressió:
  - Temps de formigonament <= 2 setmanes; superfície construïda <= 500 m2; Nombre de plantes <= 2
- Elements o grups d'elements que treballen a flexió:
  - Temps de formigonament <= 2 setmanes; superfície construïda <= 1000 m2; Nombre de plantes <= 2
- Massissos:
  - Temps de formigonament <= 1 setmana

El número de lots no serà inferior a 3. Totes les pastades d'un lot procediran del mateix subministrador, i tindran la mateixa dosificació.
En cas de disposar d'un distintiu oficialment reconegut, es podran augmentar els valors anteriors multiplicant-los per 2 o per 5, en funció del nivell de garantia per al que s'ha efectuat el reconeixement, conforme a l'article 81 de l'EHE-08.
Control 100x100 (EHE-08): Serà d'aplicació a qualsevol estructura, sempre que es faci abans del subministrament del formigó. La conformitat de la resistència es comprova determinant la mateixa en totes les pastades sotmeses a control i calculant el valor de la resistència característica real.
Control indirecte de la resistència (EHE-08): Només es podrà aplicar en formigons que disposin d'un distintiu de qualitat oficialment reconegut i que s'utilitzin en:
- Elements d'edificis de vivendes d'una o dues plantes, amb llums inferiors a 6,00 metres
- Elements d'edificis de vivendes de fins a 4 plantes, que treballin a flexió, amb llums inferiors a 6,00 metres

Haurà de complir, a més, que l'ambient sigui I o II, i que en el projecte s'hagi adoptat una resistència de càlcul a compressió Fcd no superior a 10 N/mm2.
La DF podrà eximir la realització dels assaigs característics de dosificació quan el formigó que es vagi a subministrar estigui en possessió d'un distintiu de qualitat oficialment reconegut, o quan es disposi d'un certificat de dosificació amb una antiguitat màxima de 6 mesos.

OPERACIONS DE CONTROL EN FORMIGÓ PER A PAVIMENTS:
Determinació de la fórmula de treball. Per a cada dosificació analitzada es realitzarà:
- Confecció de 2 sèries de 2 provetes, segons la norma UNE 83301. Per a cada sèrie es determinarà la consistència (UNE 83313), la resistència a flexotracció a 7 i a 28 dies (UNE 83305) i, si és el cas, el contingut d'aire ocluit (UNE EN 12350-7).

Si la resistència mitja a 7 dies resultés superior al 80% de l'especificada a 28 dies, i no s'haguessin obtingut resultats del contingut d'aire ocluït i de la consistència fora dels límits establerts, es podrà procedir a la realització d'un tram de prova amb aquest formigó. En cas contrari, s'haurà d'esperar als 28 dies i s'introduiran les modificacions necessàries en la dosificació, i es repetiran els assaigs de resistència.
Control de fabricació i recepció.
- Inspecció no sistemàtica a la planta de fabricació del formigó
- Per a cada fracció d'àrid, abans de l'entrada al mesclador, es realitzaran amb la freqüència indicada, els següents assaigs:
  - Com a mínim 2 cops al dia, 1 pel matí i un altre per la tarda:
    - Assaig granulomètric (UNE-EN 933-1)
    - Equivalent de sorra de l'àrid fi (UNE EN 933-8)
    - Terrossos d'argila (UNE 7133)
    - Índex de llenques de l'àrid gros (UNE EN 933-3)
    - Proporció de fins que passen pel tamís 0,063 mm (UNE EN 933-2)
  - Com a mínim 1 cop al mes, i sempre que es canviï de procedència el subministrament:
    - Coeficient de Los Ángeles de l'àrid gros (UNE EN 1097-2)
    - Substàncies perjudicials (EHE)
- Sobre una mostra de la mescla d'àrids es realitzarà cada dia un assaig granulomètric (UNE EN 933-1)
- Comprovació de l'exactitud de les bàscules de dosificació un cop cada 15 dies.
- Inspecció visual del formigó en cada element de transport i comprovació de la temperatura.
- Recepció del full de subministrament del formigó, per a cada partida.
- Es controlaran com a mínim 2 cops al dia (matí i tarda):
  - Contingut d'aire ocluït en el formigó (UNE 83315)
  - Consistència (UNE 83313)
  - Fabricació de provetes per a assaig a flexotracció (UNE 83301)

CRITERIS DE PRESA DE MOSTRES EN FORMIGÓ ESTRUCTURAL:
Els controls s'han de realitzar segons les instruccions de la DF i la norma EHE.

CRITERIS DE PRESA DE MOSTRES EN FORMIGÓ PER A PAVIMENTS:
Es seguiran els criteris que en cada cas, indiqui la DF. Cada sèrie de provetes es prendrà d'amassades diferents.
Quan s'indica una freqüència temporal de 2 assaigs per dia, es realitzarà un pel mati i l'altre per la tarda.

INTERPRETACIÓ DE RESULTATS I ACTUACIONS EN CAS D'INCOMPLIMENT, EN FORMIGÓ ESTRUCTURAL:
No s'ha d'acceptar el subministrament de formigó que no arribi identificat segons les condicions del plec.
Control estadístic: La conformitat del lot en relació a la resistència es comprovarà a partir dels valors mitjos dels resultats obtinguts sobre 2 provetes agafades de cada una de les N pastades controlades d'acord amb:
- Resistència característica especificada en projecte Fck (N/mm2): <= 30
  - Formigons amb distintius de qualitat oficialment reconeguts conforme a l'article 81 de l'EHE-08: N >= 1
  - Altres casos: N >= 3
- Resistència característica especificada en projecte Fck (N/mm2): >= 35 i <= 50
  - Formigons amb distintius de qualitat oficialment reconeguts conforme a l'article 81 de l'EHE-08: N >= 1
  - Altres casos: N >= 4
- Resistència característica especificada en projecte Fck (N/mm2): >= 50
  - Formigons amb distintius de qualitat oficialment reconeguts conforme a l'article 81 de l'EHE-08: N >= 2
  - Altres casos: N >= 6

La presa de mostres es realitzarà aleatòriament entre les pastades de l'obra sotmesa a control. Un cop efectuats els assaigs, s'ordenaran els valors mitjos, xi, de les determinacions de resistència obtingudes per a cadascuna de les N pastades controlades: x1 <= x2 <= ... <= xn
En els casos en que el formigó estigui en possessió d'un distintiu de qualitat oficialment reconegut, s'acceptarà quan xi >= fck. A més, es considerarà com un control d'identificació, per tant els criteris d'acceptació en aquest cas tenen per objecte comprovar la pertinença del formigó del lot a una producció molt controlada, amb una resistència certificada i estadísticament avaluada amb un nivell de garantia molt exigent.
Si el formigó no disposa de distintiu, s'acceptarà si:
f(x) = x K2rN >= fck
on:
- f(x) Funció d'acceptació
- x Valor mig dels resultats obtinguts en les N pastades assajades
- K2 Coeficient:

Coeficient:
- Número de pastades:
  - 3 pastades: K2 1,02; K3: 0,85
  - 4 pastades: K2 0,82; K3: 0,67
  - 5 pastades: K2 0,72; K3: 0,55
  - 6 pastades: K2 0,66; K3: 0,43
- rN: Valor del recorregut mostral definit com a: rN = x (N) x (1)
- x(1): Valor mínim dels resultats obtinguts en les últimes N pastades
- x(N): Valor màxim dels resultats obtinguts en les últimes N pastades
- fck: Valor de la resistència característica especificada en el projecte

Si el formigó no disposa de distintiu, però es fabrica de forma contínua a central d'obra o són subministrats de forma contínua per la mateixa central de formigó preparat, en els que es controlen a l'obra més de 36 pastades del mateix formigó, s'acceptarà si: f(x(1)) = x(1) K3s35* >= fck.
On: s35* Desviació típica mostral, corresponent a les últimes 35 pastades
Quan la consistència s'hagi definit pel seu tipus, segons l'art. 31.5, s'acceptarà el formigó si la mitjana aritmètica dels dos valors obtinguts està compresa dins del interval corresponent.

Si s'ha definit pel seu assentament, s'acceptarà el formigó quan la mitjana dels dos valors estigui compresa dins de la tolerància exigida.
El incompliment d'aquests criteris suposarà el rebuig de la pastada.
Control 100x100: Per a elements fabricats amb N pastades, el valor de la fc,real correspon a la resistència de la pastada que, un cop ordenades les N determinacions de menor a major, ocupa el lloc n=0,05 N, arrodonint-se n per excés. Si el número de pastades a controlar és igual o inferior a 20, fc,real serà el valor de la resistència de la pastada més baixa trobada a la sèrie.
S'acceptarà quan: fc,real >= fck
Control indirecte: S'acceptarà el formigó subministrat quan es compleixi a la vegada que:
- Els resultats dels assaigs de consistència compleixen amb els apartats anteriors
- Es manté la vigència del distintiu de qualitat del formigó durant la totalitat del subministrament
- Es manté la vigència del reconeixement oficial del distintiu de qualitat

INTERPRETACIÓ DE RESULTATS I ACTUACIONS EN CAS D'INCOMPLIMENT EN FORMIGÓ PER A PAVIMENTS:
- Interpretació dels assaigs característics:

Si la resistència característica a 7 dies resulta superior al 80 % de l'especificada a 28 dies, i els resultats del contingut d'aire ocluit i de la consistència es troben dins dels límits establerts, es podrà iniciar el tram de prova amb el formigó corresponent. En cas contrari, s'haurà d'esperar als resultats a 28 dies i, en el seu cas, s'introduiran els ajustos necessaris a la dosificació, repetint-se els assaigs característics.
- Interpretació dels assaigs de control de resistència:
- El lot s'accepta si la resistència característica a 28 dies és superior a l'exigida. En altre cas:
  - Si fos inferior a ella, però no al seu 90%, el Contractista podrà escollir entre acceptar les sancions previstes en el Plec de Prescripcions Tècniques Particulars, o sol·licitar la realització d'assaigs d'informació. Aquestes sancions no podran ser inferiors a l'aplicació d'una penalització al preu unitari del lot, la quantia de la qual sigui igual al doble de la merma de resistència, expressades ambdues en proporció.
  - Si està per sota del 90%, es realitzaran, a càrrec del contractista, els corresponents assaigs d'informació.
- Assaigs d'informació:

Abans dels 54 dies d'acabada l'estesa del lot, s'extrauran 6 testimonis cilíndrics (UNE 83302) que s'assajaran a tracció indirecta (UNE 83306) a edat de 56 dies. La conservació dels testimonis durant les 48 hores anteriors a l'assaig es realitzarà segons la norma UNE 83302.
El valor mig dels resultats dels assaigs d'informació del lot es compararan amb el resultat mig corresponent al tram de prova. El lot s'accepta si la resistència mitjana del lot és superior. En cas d'incompliment, cal distingir tres casos:
- Si fos inferior a ell, però no al seu 90%, s'aplicaran al lot les sancions previstes en el Plec de Prescripcions Tècniques Particulars.
- Si fos inferior al seu 90%, però no al seu 70%, el Director de les Obres podrà aplicar les sancions previstes en el Plec de Prescripcions Tècniques Particulars, o bé ordenar la demolició del lot i la seva reconstrucció, a càrrec del Contractista.
- Si fos inferior al seu 70% es demolirà el lot i es reconstruirà, a càrrec del Contractista.

Les sancions referides no podran ser inferiors a l'aplicació d'una penalització al preu unitari del lot, la quantia del qual sigui igual al doble de la merma de resistència, expressades ambdues en proporció.
La resistència de cada pastada a una determinada edat, es determinarà com a mitjana de les resistències de les provetes fabricades amb un formigó de la pastada en qüestió i assajades a l'edat determinada. A partir de la mínima resistència obtinguda en qualsevol pastada del lot, es podrà estimar la característica multiplicant aquella per un coeficient donat per la taula següent:
Coeficient (En funció del nombre de sèries que formen el lot):
- 2 sèries: 0,88
- 3 sèries: 0,91
- 4 sèries: 0,93
- 5 sèries: 0,95
- 6 sèries: 0,96

Quan l'assentament en el con d'Abrams no s'ajusti als valors especificats a la fórmula de treball, es rebutjarà el camió controlat.

B0 - MATERIALS BÀSICS

B06 - FORMIGONS DE COMPRA

B06N - FORMIGONS D'ÚS NO ESTRUCTURAL

0.- ELEMENTS QUE CONTEMPLA EL PLEC

B06NN14C.

1.- DEFINICIÓ I CARACTERÍSTIQUES DELS ELEMENTS

Formigons que no aporten responsabilitat estructural a la construcció, però col·laboren a millorar la durabilitat del formigó estructural (formigons de neteja) o aporten el volum necessari d'un material resistent per a conformar la geometria requerida per un fi concret.
S'han considerat els materials següents:
- Formigons de neteja, destinats a evitar la contaminació de les armadures i la dessecació del formigó estructural al procés d'abocat
- Formigó no estructural destinat a conformar volums de material resistent

CARACTERÍSTIQUES GENERALS:
Els ciments que es poden utilitzar en formigó no estructural són:
- Prefabricats no estructurals: Ciments comuns excepte CEM II/A-Q, CEM II/B-Q, CEM II/A-W, CEM II/B-W, CEM II/A-T, CEM II/B-T, CEM III/C
- Formigons de neteja i replens de rases: Ciments comuns
- Altres formigons executats a l'obra: Ciment per a usos especials ESP VI-1 i ciments comuns excepte CEM II/A-Q, CEM II/B-Q, CEM II/A-W, CEM II/B-W, CEM II/A-T, CEM II/B-T, CEM III/C

Els àrids a utilitzar poden ser sorres i graves rodades o procedents de matxuqueig, o escòries siderúrgiques adequades. S'ha de poder utilitzar fins a un 100 % d'àrid gros reciclat, sempre que compleixi amb les especificacions de l'annex 15 de l'EHE-08 amb respecte a les condicions físico-mecàniques i als requisits químics.
S'hauran d'utilitzar additius reductors d'aigua, ja que els formigons d'ús no estructural contenen poc ciment.
Els components del formigó, la seva dosificació, el procés de fabricació i el transport han d'estar d'acord amb les prescripcions de l'EHE-08.
El control dels components s'ha de realitzar d'acord als àmbits 0101, 0521, 0531, 0701 i 1011.
Els formigons de neteja han de tenir una dosificació mínima de 150 kg/m3 de ciment.
La mida màxima del granulat es recomanable sigui inferior a 30 mm.
Es tipificaran de la manera següent: HL-150/C/TM, on C = consistència i TM= mida màxima del granulat.
Els formigons no estructurals han de tenir una resistència característica mínima de 15 N/mm2, i es recomanable que la mida màxima del granulat sigui inferior a 40 mm.
Es tipificaran HNE-15/C/TM, on C= consistència i TM = mida màxima del granulat.
S'ha d'utilitzar preferentment, formigó de resistència 15 N/mm2, tret que la DF indiqui el contrari.
En cap cas la proporció en pes de l'additiu no ha de superar el 5% del pes del ciment utilitzat.
Si s'utilitzen cendres volants no han de superar el 35% del pes del ciment.
Classe resistent del ciment: >= 32,5
Contingut de ciment: >= 150 kg/m3
Assentament en el con d'Abrams (UNE EN 12350-2):
- Consistència seca: 0 - 2 cm
- Consistència plàstica: 3 - 5 cm
- Consistència tova: 6 - 9 cm

Toleràncies:
- Assentament en el con d'Abrams:
  - Consistència seca: Nul
  - Consistència plàstica o tova: ± 1 cm

Toleràncies respecte de la dosificació:
- Contingut de ciment, en pes: ± 3%
- Contingut de granulats, en pes: ± 3%
- Contingut d'aigua: ± 3%
- Contingut d'additius: ± 5%

- Contingut d'addicions: ± 3%

2.- CONDICIONS DE SUBMINISTRAMENT I EMMAGATZEMATGE

Subministrament: En camions formigonera.
El formigó ha d'arribar a l'obra sense alteracions en les seves característiques, formant una barreja homogènia i sense haver iniciat l'adormiment.
Queda expressament prohibit l'addició al formigó de qualsevol quantitat d'aigua o altres substàncies que puguin alterar la composició original.
Emmagatzematge: No es pot emmagatzemar.

3.- UNITAT I CRITERIS D'AMIDAMENT

Unitat d'amidament: la indicada a la descripció de l'element
Criteri d'amidament: quantitat necessària subministrada a l'obra

4.- NORMATIVA DE COMPLIMENT OBLIGATORI

Real Decreto 1247/2008, de 18 de julio, por el que se aprueba la Instrucción de Hormigón Estructural (EHE-08).

5.- CONDICIONS DE CONTROL DE RECEPCIÓ

CONDICIONS DE MARCATGE I CONTROL DE LA DOCUMENTACIÓ:
El subministrador ha de lliurar amb cada càrrega un full on constin, com a mínim, les dades següents:
- Identificació del subministrador
- Número de sèrie de la fulla de subministrament
- Nom de la central de formigó
- Identificació del peticionari
- Data i hora de lliurament
- Quantitat de formigó subministrat
- Designació del formigó d'acord amb l'annex 18 de l'EHE, indicant el tipus (HL- per a formigons de neteja i HNE- per a formigons no estructurals), la resistència a compressió o la dosificació de ciment, la consistència i la mida màxima del granulat.
- Dosificació real del formigó incloent com a mínim la informació següent:
  - Tipus i contingut de ciment
  - Relació aigua ciment
  - Contingut en addicions, si es el cas
  - Tipus i quantitat d'additius
  - Tipus d'additiu segons UNE_EN 934-2, si n'hi ha
- Identificació del ciment, additius i addicions emprats
- Identificació del lloc de subministrament
- Identificació del camió que transporta el formigó
- Hora límit d'ús del formigó

OPERACIONS DE CONTROL:
Les tasques de control a realitzar són les següents:
- Aprovació de la dosificació presentada pel contractista
- Control de les condicions de subministrament.
- Comprovació de la consistència (con d'Abrams) (UNE-EN 12350-2)
- Inspeccions no periòdiques a la planta per tenir constància que es fabrica el formigó amb la dosificació correcta.

La DF ha de poder eximir la realització dels assaigs característics de dosificació quan el formigó que es vagi a subministrar estigui en possessió d'un distintiu de qualitat oficialment reconegut, o quan es disposi d'un certificat de dosificació amb una antiguitat màxima de 6 mesos.

CRITERIS DE PRESA DE MOSTRES:
Els controls s'han de realitzar segons les instruccions de la DF i la norma EHE.

INTERPRETACIÓ DE RESULTATS I ACTUACIONS EN CAS D'INCOMPLIMENT:
La dosificació proposada ha de garantir la resistència exigida al plec de condicions.
No s'ha d'acceptar el subministrament de formigó que no arribi identificat segons les condicions del plec.
Quan la consistència s'hagi definit pel seu tipus, segons l'art. 31.5, s'acceptarà el formigó si la mitjana aritmètica dels dos valors obtinguts està compresa dins del interval corresponent.
Si s'ha definit pel seu assentament, s'acceptarà el formigó quan la mitjana dels dos valors estigui compresa dins de la tolerància exigida.
El incompliment d'aquests criteris suposarà el rebuig de la pastada.

B0 - MATERIALS BÀSICS

B07 - MORTERS DE COMPRA

B071 - MORTERS AMB ADDITIUS

0.- ELEMENTS QUE CONTEMPLA EL PLEC

B0710250,B0710150.

1.- DEFINICIÓ I CARACTERÍSTIQUES DELS ELEMENTS

Barreja d'un o més conglomerants minerals amb granulats triats i additius especials.
S'han considerat els tipus següents:
- Morter adhesiu
- Morter sintètic de resines epoxi
- Morter refractari
- Morter polimèric de ciment amb resines sintètiques i fibres
- Morter de ram de paleta

El morter d'anivellament és una barreja de granulats fins, ciment i additius orgànics, que en afegir-li aigua forma una pasta fluida per escampar sobre terres existents i fer una capa de 2 a 5 mm de gruix de superfície plana i horitzontal amb acabat porós.
El morter refractari és un morter de terres refractàries i aglomerant específic per a resistir altes temperatures, utilitzat per a la col·locació de maons refractaris a forns, llars de foc, etc.

CARACTERÍSTIQUES GENERALS:
No ha de tenir grumolls ni principis d'aglomeració.

ADHESIU PER A RAJOLES CERÀMIQUES:
Mescla de conglomerants càrregues minerals i additius orgànics que donen com a resultat una pasta adequada per a fixar revestiments ceràmics en terres i parets situats en exterior o interior.
S'han considerat els tipus següents:
- Adhesiu cimentós (C): Mescla de conglomerants hidràulics, additius orgànics i càrregues minerals, que s'han de barrejar amb aigua just abans d'utilitzar-se.
- Adhesiu en dispersió (D): Mescla de conglomerant orgànic en forma de polímer en dispersió aquosa, additius orgànics i càrregues minerals, que es presenta llesta per a ser utilitzada.
- Adhesiu de resines reactives (R): Mescla de resines sintètiques, additius orgànics i càrregues minerals que el seu enduriment resulta d'una reacció química, poden presentar-se en forma d'un o més components.

S'han considerat les classes següents, en funció de les característiques addicionals:
- 1: Normal
- 2. Millorat (compleix amb els requisits per a les característiques addicionals)
- F: D'adormiment ràpid
- T: Amb lliscament reduït
- E: Amb temps obert perllongat (només per a adhesius cimentosos millorats i adhesius en dispersió millorats).

ADHESIU CIMENTÓS (C):
Característiques dels adhesius d'adormiment normal:

- Adherència inicial (UNE-EN 1348): >= 0,5 N/mm2
- Adherència després d'immersió en aigua (UNE-EN 1348): >= 0,5 N/mm2
- Adherència després d'envelliment amb calor (UNE-EN 1348): >= 0,5 N/mm2
- Adherència després de cicles gel-desgel (UNE-EN 1348): >= 0,5 N/mm2
- Temps obert: adherència (EN 1346): >= 0,5 N/mm2 (després de >= 20 min)

Els adhesius d'adormiment ràpid, han de complir a més:
- Adherència inicial (UNE-EN 1348): >= 0,5 N/mm2 (abans de les 24 h)
- Temps obert: adherència (EN 1346): >= 0,5 N/mm2 (després de >= 10 min)

Característiques especials:
- Lliscament (UNE-EN 1308): <= 0,5 mm

Característiques addicionals:
- Alta adherència inicial (UNE-EN 1348): >= 1 N/mm2
- Alta adherència després d'immersió en aigua (UNE-EN 1348): >= 1 N/mm2
- Alta adherència després d'envelliment amb calor (UNE-EN 1348): >= 1 N/mm2
- Alta adherència inicial després de cicles de gel-desgel (UNE-EN 1348): >= 1 N/mm2
- Temps obert ampliat: adherència (UNE-EN 1346): >= 0,5 N/mm2 (després de 30 min)

ADHESIUS EN DISPERSIÓ (D):

Característiques fonamentals:
- Adherència inicial (UNE-EN 1324): >= 1 N/mm2
- Adherència després d'envelliment amb calor (UNE-EN 1324): >= 1 N/mm2
- Temps obert: adherència (EN 1346): >= 0,5 N/mm2 (després de >= 20 min)

Característiques especials:
- Lliscament (UNE-EN 1308): <= 0,5 mm

Característiques addicionals:
- Adherència després d'immersió en aigua (UNE-EN 1324): >= 0,5 N/mm2
- Adherència a alta temperatura (UNE-EN 1324): >= 1 N/mm2
- Temps obert ampliat: adherència (UNE-EN 1346): >= 0,5 N/mm2 (després de 30 min)

ADHESIUS DE RESINES REACTIVES (R):

Característiques fonamentals:
- Adherència inicial (UNE-EN 12003): >= 2 N/mm2
- Adherència després d'immersió en aigua (UNE-EN 12003): >= 2 N/mm2
- Temps obert: adherència (EN 1346): >= 0,5 N/mm2 (després de >= 20 min)

Característiques especials:
- Lliscament (UNE-EN 1308): <= 0,5 mm

Característiques addicionals:
- Adherència després del xoc tèrmic (UNE-EN 12003): >= 2 N/mm2

MORTER SINTÈTIC DE RESINES EPOXI:

El morter sintètic de resines epoxi és un morter obtingut a partir d'una mescla de granulats inerts i d'una formulació epoxi en forma de dos components bàsics: una resina i un enduridor.
La formulació de l'epoxi ha de ser determinada per l'ús a que es destini el morter i la temperatura ambient i superficials del lloc on es col·loqui. Aquesta formulació ha de ser aprovada per la DF.
Mida màxima del granulat: <= 1/3 del gruix mitjà de la capa de morter
Mida mínima del granulat: >= 0,16 mm
Proporció granulat/resina (en pes) (Q): 3 <= Q <= 7

MORTER POLIMÈRIC:

El morter polimèric es un producte a base de ciment, resines sintètiques, fum de sílice i fibres de poliamida, d'alta resistència mecànica que s'utilitza per a la reparació i regularització d'elements de formigó.
Granulometria: 0 - 2 mm
Resistència a compressió a 28 dies : 5 - 6 kN/m2
Resistència a flexotracció a 28 dies : 90 - 120 kg/m2

MORTER DE RAM DE PALETA:

Mescla formada per un o varis conglomerants inorgànics, granulats, aigua i addicions o additius (en el seu cas), per a fàbriques d'obra ceràmica (façanes, murs, pilars, envans) com a material d'unió i rejuntat.
S'han considerat els tipus següents:
- Morter d'us corrent (G): sense característiques especials
- Morter per a junts i capes fines (T): Morter dissenyat amb una mida màxima del granulat menor o igual al valor que figura especificat
- Morter de ram de paleta lleuger (L): Morter dissenyat que la seva densitat (endurit i sec), es inferior o igual al valor que figura especificat

La classe del morter es defineix per la lletra M seguida del valor de la resistència a compressió mínima declarada pel fabricant en N/mm2.
En els morters prescrits, el fabricant declararà la proporció de tots els components de la mescla, en volum o en pes.
Les característiques següents han de complir amb els valors declarats pel fabricant, assajades segons la norma corresponent:
- Característiques dels morters frescos:
  - Temps d'us (EN 1015-9)
  - Contingut en ions clorur (EN-EN 1015-17): <= 0,1%
  - Contingut en aire (EN 1015-7) o (EN 1015-6) si s'han utilitzat granulats porosos
- Característiques dels morters endurits:
  - Resistència a compressió (EN 1015-11)
  - Resistència d'unió (adhesió) (EN 1052-3)
  - Absorció d'aigua (EN 1015-18)
  - Permeabilitat al vapor d'aigua (EN 1745)
  - Densitat (morter endurit i sec) (EN 1015-10)
  - Conductivitat tèrmica (EN 1745)
  - Durabilitat (resistència als cicles de gel/desgel) (comprovat segons les disposicions que li siguin aplicables)
- Característiques addicionals per als morters lleugers:
  - Densitat (UNE-EN 1015-10): <= 1300 kg/m3
- Característiques addicionals per als morters per a junts i capes fines:
  - Mida màxima del granulat (EN 1015-1): <= 2 mm
  - Temps obert o temps de correcció (EN 1015-9)
- Reacció davant del foc:
  - Material amb contingut de matèria orgànica <= 1,0%: Classe A1
  - Material amb contingut de matèria orgànica > 1,0%: Classe segons UNE-EN 13501-1

2.- CONDICIONS DE SUBMINISTRAMENT I EMMAGATZEMATGE

Subministrament: en envasos tancats hermèticament.
Emmagatzematge: En el seu envàs d'origen i en llocs secs, sense contacte directe amb el terra i protegit de la intempèrie, de manera que no se n'alterin les condicions inicials.
Temps màxim d'emmagatzematge:
- Morter adhesiu: 1 any
- Morter amb resines sintètiques o morter polimèric: 6 mesos

3.- UNITAT I CRITERIS D'AMIDAMENT

Unitat d'amidament: la indicada a la descripció de l'element
Criteri d'amidament: quantitat necessària subministrada a l'obra

4.- NORMATIVA DE COMPLIMENT OBLIGATORI

ADHESIU PER A RAJOLES CERÀMIQUES:
UNE-EN 12004:2001 Adhesivos para baldosas cerámicas. Definiciones y especificaciones.
UNE-EN 12004/A1:2002 Adhesivos para baldosas cerámicas. Definiciones y especificaciones.

MORTER DE RAM DE PALETA:
UNE-EN 998-2:2004 Especificaciones de los morteros para albañilería. Parte 2: Morteros para albañilería.

MORTER SEC, D'ANIVELLAMENT, REFRACTARI, POLIMÉRIC O DE RESINES:
No hi ha normativa de compliment obligatori.

5.- CONDICIONS DE CONTROL DE RECEPCIÓ

CONDICIONS DE MARCATGE I CONTROL DE LA DOCUMENTACIÓ EN ADHESIU PER RAJOLES CERÀMIQUES:
El subministrador ha de posar a disposició de la DF en el cas que aquesta ho sol·liciti, la documentació següent, que acredita el marcatge CE, segons el sistema d'avaluació de conformitat aplicable, d'acord amb el que disposa l'apartat 7.2.1 del CTE:
- Productes per a usos per a la construcció:
  - Sistema 3: Declaració de Prestacions

A l'embalatge o a l'albarà de lliurament han de constar-hi les dades següents:
- Nom del producte
- Marca del fabricant i lloc d'origen
- Data i codi de producció, caducitat i condicions d'emmagatzematge
- Referència a la norma UNE-EN 12004
- Tipus d'adhesiu, designat segons l'apartat 6 de la norma UNE-EN 12004
- Marca CE de conformitat amb el que disposen els Reials Decrets 1630/1992 de 29 de desembre i 1328/1995 de 28 de juliol
- Instruccions d'us:
  - Proporcions de la mescla
  - Temps de maduració: interval de temps des del moment de fer la mescla i el moment en que està llest per a ser aplicat
  - Vida útil: interval de temps màxim en que el material pot ser utilitzat després de fer la mescla
  - Mètode d'aplicació
  - Temps obert
  - Temps que cal esperar des del rejuntat fins que es permeti la circulació
  - Àmbit d'aplicació

CONDICIONS DE MARCATGE I CONTROL DE LA DOCUMENTACIÓ EN MORTER DE RAM DE PALETA:
El subministrador ha de posar a disposició de la DF en el cas que aquesta ho sol·liciti, la documentació següent, que acredita el marcatge CE, segons el sistema d'avaluació de conformitat aplicable, d'acord amb el que disposa l'apartat 7.2.1 del CTE:
- Productes per a murs, pilars i particions (morters dissenyats*). * Morter amb una composició i sistema de fabricació escollits pel fabricant per tal d'obtenir les propietats especificades (concepte de prestació):
  - Sistema 2+: Declaració de Prestacions
- Productes per a murs, pilars i particions (morters prescrits*). * Morter que es fabrica en unes proporcions predeterminades i que les seves propietats depenen de les proporcions dels components que s'han declarat (concepte de recepta):
  - Sistema 4: Declaració de Prestacions

A l'embalatge o a l'albarà de lliurament han de constar-hi les dades següents:
- Referència a la norma UNE-EN 998-2
- Nom del fabricant
- Codi o data de fabricació
- Tipus de morter
- Temps d'us
- Contingut en clorurs
- Contingut en aire
- Proporció dels components (morters prescrits)
- Resistència a compressió o classe de resistència a compressió
- Resistència d'unió (adhesió)
- Absorció d'aigua
- Permeabilitat al vapor d'aigua
- Densitat
- Conductivitat tèrmica
- Durabilitat
- Mida màxima del granulat
- Temps obert o temps de correcció
- Reacció davant el foc
- Marca CE de conformitat amb el que disposen els Reials Decrets 1630/1992 de 29 de desembre i 1328/1995 de 28 de juliol

CONDICIONS DE MARCATGE I CONTROL DE LA DOCUMENTACIÓ EN MORTER SEC, D'ANIVELLAMENT, REFRACTARI, POLIMÉRIC O DE RESINES:
A l'envàs hi ha de figurar les dades següents:
- Nom del fabricant o marca comercial
- Instruccions d'utilització
- Composició i característiques del morter

OPERACIONS DE CONTROL EN MORTERS DE RAM DE PALETA:
Inspecció visual de les condicions de subministrament i recepció del certificat de qualitat del fabricant, segons les exigències del plec de condicions.
Abans de l'inici de l'obra, i amb freqüència setmanal durant la seva execució, es comprovarà la consistència del morter mitjançant el mètode establert a l'UNE EN 1015-4, i es prepararà una sèrie de 3 provetes prismàtiques de 4x4x16 cm per tal d'obtenir la resistència a compressió (UNE-EN 1015-11)

CRITERIS DE PRESA DE MOSTRES EN MORTERS DE RAM DE PALETA:
Els controls es realitzaran segons les instruccions de la DF i les indicacions de la UNE-EN 1015-11.

INTERPRETACIÓ DELS RESULTATS I ACTUACIONS EN CAS D'INCOMPLIMENT, EN MORTERS DE RAM DE PALETA:
No es podran utilitzar a l'obra morters sense el corresponent certificat de garantia del fabricant, d'acord a les condicions exigides.
El valor de resistència a compressió obtingut ha de correspondre a les especificacions de projecte:
- Si resulta superior al 90% de la de projecte, s'acceptarà el lot.
- Si resulta inferior al 90% s'encarregarà un càlcul estructural que determini el coeficient de seguretat del element corresponent. S'acceptarà el lot si aquest coeficient no és inferior al 90 % del previst en el projecte.

B0 - MATERIALS BÀSICS

B08 - ADDITIUS, ADDICIONS I PRODUCTES DE TRACTAMENT PER A FORMIGONS, MORTERS I BEURADES

B081 - ADDITIUS I ADDICIONS PER A FORMIGONS, MORTERS I BEURADES

0.- ELEMENTS QUE CONTEMPLA EL PLEC

B0818120.

1.- DEFINICIÓ I CARACTERÍSTIQUES DELS ELEMENTS

Additius són aquelles substàncies o productes que a l'incorporar-se als morters, formigons o beurades, en el moment de pastar-los o prèviament, en una proporció no superior al 5% del pes del ciment, produeixen modificacions al formigó, morter o beurada, en estat fresc i/o endurit, d'alguna de les seves característiques, propietats habituals o del seu comportament.
Addicions són aquells materials inorgànics, putzolànics, o amb hidraulicitat latent que, finament dividits, poden ésser afegits al formigó amb la finalitat de millorar algunes de les seves propietats o donar-li característiques especials.
S'han considerat els elements següents:
- Colorant
- Additius per a formigó:
  - Inclusor d'aire
  - Reductor d'aigua/plastificant
  - Reductor d'aigua d'alta activitat/superplastificant
  - Retenidor d'aigua
  - Accelerador d'adormiment
  - Hidròfug

  - Inhibidor de l'adormiment
- Additius per a morters:
  - Inclusor d'aire/plastificant
  - Inhibidor de l'adormiment per a morter fortament retardat
- Addicions:
  - Cendres volants
  - Fum de silici
  - Escòria granulada

ADDITIUS:
El fabricant ha d'indicar les proporcions adequades de dosificació del producte, ha de garantir-ne l'efectivitat i que no produeixi alteracions en les característiques mecàniques o químiques del formigó o morter.
Ha de tenir un aspecte homogeni.
El color ha de ser uniforme i s'ha d'ajustar a l'especificat pel fabricant.
Les característiques següents han de complir amb els valors declarats pel fabricant, assajades segons la norma corresponent, dins del límit de tolerància indicat, en el seu cas:
Característiques essencials:
- Efecte sobre la corrossió: No ha d'afavorir la corrosió de l'acer embegut en el material.
- Contingut en alcalins (Na2O, equivalent) (UNE-EN 480-12): <= valor especificat pel fabricant
Característiques complementàries:
- Component actiu (UNE-EN 480-6): Sense variacions respecte a l'espectre de referència especificat pel fabricant
- Densitat relativa, en additius líquids (D) (ISO 758):
  - D >= 1,10: ± 0,03
  - D <= 1,10: ± 0,02
- Contingut en extracte sec convencional (T) (EN 480-8):
  - T >= 20%: >= 0,95 T, < 1,05 T
  - T < 20%>= 0,90 T, < 1,10 T
- pH (ISO 4316): ± 1 o dins dels límits declarats pel fabricant

ADDITIUS I COLORANTS PER A FORMIGÓ:
Els additius que modifiquin el comportament reològic del formigó o el temps d'adormiment, hauran de complir les condicions de l'UNE EN 934-2 .
Limitacions d'ús d'additius
- Clorur càlcic i productes amb clorurs, sulfurs, sulfits: prohibits en formigó armat i pretesat
- Airejants: prohibits en pretesats ancorats per adherència
- Plastificants amb efecte airejant: Seran admesos si l'aire oclós és <=6% en volum (UNE EN 12350-7)

Ió clor total aportat per components d'un formigó no pot superar:
- Pretensat: <= 0,2% pes de ciment
- Armat: <= 0,4% pes de ciment
- En massa amb armadura de fissuració: <= 0,4% pes de ciment

ADDITIUS PER A FORMIGONS:
Característiques essencials:
- Contingut total de clorurs (ISO 1158): <= 0,10%, <= valor especificat pel fabricant
Característiques complementàries:
- Contingut clorurs solubles en aigua (UNE-EN 480-10): <= 0,10%, <= valor especificat pel fabricant

ADDITIU PER A FORMIGÓ INCLUSOR D'AIRE:
L'additiu airejant és un líquid per a incorporar durant el pastat del formigó o el morter i que té per objecte produir fines bombolles d'aire separades i repartides uniformement, que serveixen per millorar el comportament envers les gelades. Aquestes condicions s'han de mantenir durant l'adormiment.
Característiques essencials:
- Contingut d'aire en el formigó fresc, en volum (UNE-EN 12350-7): >= 2,5%
- Contingut d'aire total, en volum (UNE-EN 12350-7): 4 - 6%
- Factor d'espaiament dels buits en el formigó endurit (UNE-EN 480-11): <= 0,200 mm
- Resistència a compressió a 28 dies del formigó amb additiu, en relació al formigó testimoni sense additiu (UNE-EN 12390-3): >= 75%

No s'han d'utilitzar agents airejants amb formigons excessivament fluids.
La proporció d'aire al formigó s'ha de controlar de forma regular a l'obra.
No es pot mesclar amb d'altres tipus d'additius sense l'autorització prèvia de la DF.
Característiques complementàries:
- Diàmetre de les bombolles (D): 10 <= D <= 1000 micres

ADDITIU PER A FORMIGÓ, REDUCTOR D'AIGUA/PLASTIFICANT:
L'additiu reductor d'aigua/plastificant és un producte per a incorporar durant el pastat del formigó que té per objecte disminuir la quantitat d'aigua per a una mateixa consistència o augmentar l'assentament en con per una mateixa quantitat d'aigua.
Característiques essencials:
- Reducció d'aigua (UNE-EN 12350-2 o EN 12350-5): >= 5%
- Resistència a compressió a 7 i 28 dies del formigó amb additiu, en relació al formigó testimoni sense additiu (UNE-EN 12390-3): >= 110%
- Contingut d'aire en el formigó fresc, en volum (UNE-EN 12350-7): <= 2%

Els valors s'han pres en relació al mateix formigó sense additiu, a igual consistència.

ADDITIU PER A FORMIGÓ REDUCTOR D'AIGUA D'ALTA ACTIVITAT/SUPERPLASTIFICANT:
L'additiu reductor d'aigua d'alta activitat /superplastificant, és un producte per a incorporar durant el pastat del formigó que té per objecte disminuir fortament la quantitat d'aigua per a una mateixa consistència o augmentar considerablement l'assentament en con per una mateixa quantitat d'aigua.
Característiques essencials:
- Contingut d'aire en el formigó fresc, en volum (UNE-EN 12350-7): <= 2%
- Valors en relació al mateix formigó sense additiu a igual consistencia:
  - Reducció d'aigua (UNE-EN 12350-2 o EN 12350-5): >= 12%
  - Resistència a compressió (UNE-EN 12390-3):
    - 1 dia: >= 140%
    - 28 dies: >= 115%
- Valors en relació al mateix formigó sense additu, a igual relació aigua/ciment:
  - Consistència:
    - Assentament en con (UNE-EN 12350-2): >= 120 mm
    - Escorriment (EN 12350-5): >= 160 mm
  - Manteniment de la consistència (UNE-EN 12350-2 o EN 12350-5): >= 30 min després de l'addició, no ha de ser inferior a la consistència inicial
  - Resistència a compressió a 28 dies >= 90%
  - Contingut en aire <= 2% en volum

ADDITIU PER A FORMIGÓ, RETENIDOR D'AIGUA:
Additiu que redueix la pèrdua d'aigua, en dismunir l'exsudació.
Característiques essencials:
- Exsudació (UNE-EN 480-4): <= 50%
- Contingut d'aire en el formigó fresc, en volum (UNE-EN 12350-7): <= 2%
- Resistència a compressió a 28 dies del formigó amb additiu, en relació al formigó testimoni sense additiu (UNE-EN 12390-3): >= 80%

Els valors s'han pres en relació al mateix formigó sense additiu, a igual consistència.

ADDITIU PER A FORMIGÓ, HIDRÒFUG:
L'additiu hidròfug és un producte que s'afegeix al formigó o morter en el moment de pastar-lo i que té com a funció principal incrementar la resistència al pas de l'aigua sota pressió a la pasta endurida. Actua disminuint la capilaritat.
Característiques essencials:
- Absorció capil·lar a 7 dies, en massa (UNE-EN 450-5): <= 50%
- Absorció capil·lar a 28 dies, en massa (UNE-EN 450-5): <= 60%
- Resistència a compressió a 28 dies del formigó amb additiu, en relació al formigó testimoni sense additiu (UNE-EN 12390-3): >= 85%
- Contingut d'aire en el formigó fresc, en volum (UNE-EN 12350-7): <= 2%

Els valors s'han pres en relació al mateix formigó sense additiu, a igual consistència.

ADDITIU PER A FORMIGÓ, INHIBIDOR D'ADORMIMENT:
L'additiu inhibidor de l'adormiment és un líquid que s'incorpora en el moment de pastar el formigó o morter i té

per objecte retardar l'inici de l'adormiment.
El retard de l'enduriment del formigó ha de ser de manera que, al cap de dos o tres dies, la resistència assolida sigui la mateixa que sense l'additiu.
Característiques essencials:
- Temps d'adormiment (UNE-EN 480-2):
  - Inici d'adormiment: >= al del morter de referència + 90 min
  - Final d'adormiment: <= al del morter de referència + 360 min
- Resistència a compressió del formigó amb additiu, en relació al formigó testimoni sense additiu (UNE-EN 12390-3):
  - 7 dies: >= 80%
  - 28 dies: >= 90%
- Contingut d'aire en el formigó fresc, en volum (UNE-EN 12350-7): <= 2%
- Reducció d'aigua: >= 5%

Els valors s'han pres en relació al mateix formigó sense additiu, a igual consistència.

ADDITIU PER A FORMIGÓ, ACCELERADOR DE L'ADORMIMENT:
L'additiu per a gunitats és un producte per a incorporar durant el pastat del formigó que té per objecte accelerar el procés d'adormiment.
S'ha de dosificar amb un sistema mecànic que asseguri la regularitat i la precisió de la proporció desitjada d'additiu.
Ha de ser compatible amb el ciment, àrids, fum de sílice i fibres, en ordre a garantir en el formigó projectat les condicions requerides de resistència, tant en primera edat com en la seva evolució en el temps i també en relació a la durabilitat de l'obra.
No ha de començar a actuar fins el moment d'afegir l'aigua.
Característiques essencials:
- Temps d'adormiment (UNE-EN 480-2):
  - Inici d'adormiment (a 20°C): >= 30 min
  - Final d'adormiment (a 5°C): <=60%
- Resistència a compressió del formigó amb additiu, en relació al formigó testimoni sense additiu (UNE-EN 12390-3):
  - 28 dies: >= 80%
  - 90 dies: >= que la del formigó d'assaig a 28 dies
- Contingut d'aire en el formigó fresc, en volum (UNE-EN 12350-7): <= 2%

Final de l'adormiment segons la dosificació (assaig Vicat):
- 2%: <= 90 min
- 3%: <= 30 min
- 4%: <= 3 min
- 5%: <= 2 min

Els valors s'han pres en relació al mateix formigó sense additiu, a igual consistència.

ADDITIUS PER A MORTERS:
Característiques essencials:
- Contingut total de clorurs (ISO 1158): <= valor especificat pel fabricant
- Resistència a compressió a 28 dies (UNE-EN 1015-11): >= 70% que la del morter testimoni

Característiques complementàries:
- Contingut clorurs solubles en aigua (UNE-EN 480-10): <= valor especificat pel fabricant

ADDITIU PER A MORTER INCLUSOR D'AIRE/PLASTIFICANT:
Additiu que millora la traballabilitat o que permet una reducció del contingut d'aigua, per incorporació en el pastat, d'una quantitat de petites bombolles d'aire uniformement distribuïdes, que queden retingudes després de l'enduriment.
Característiques essencials:
- Contingut d'aire (EN 1015-7 mètode A):
  - Després d'un pastat normalitzat: A= 17 ± 3% en volum
  - Després d'1 h en repòs: >= A - 3%
  - Després d'un pastat llarg: <= A + 5, >= A - 5%

Característiques complementàries:
- Reducció d'aigua en massa (UNE EN-480-13): >= 8%

Els valors s'han pres en relació al mateix morter sense additiu, a igual consistència.

ADDITIU PER A MORTER INHIBIDOR DE L'ADORMIMENT:
L'additiu inhibidor de l'adormiment s'incorpora en el moment del pastat i té per objecte retardar l'inici de l'adormiment.
Característiques essencials:
- Després d'un pastat normalitzat: A= 17 ± 3% en volum
- Després de 28 h en repòs: >= 0,70 A%
- Després d'un pastat llarg: <= A + 5, >= A - 5%
- Contingut d'aire (EN 1015-7 mètode A):

Característiques complementàries:
- Consistència després de 28 h en repòs (EN 1015-4): ± 15 mm del valor inicial
- Resistència a la penetració després de 52 h (EN 1015-9): >= 5 N/mm2 que la del morter d'assaig amb additiu

Els valors s'han pres en relació al mateix morter sense additiu, a igual consistència.

COLORANT:
El colorant és un producte inorgànic en pols per a incorporar a la massa del formigó, morter o beurada durant el pastat, que té per objecte donar un color determinat al producte final.
Ha de ser estable als agents atmosfèrics, la calç i als àlcalis del ciment; ha de ser insoluble en aigua, i no ha d'alterar el procés d'adormiment i enduriment, l'estabilitat de volum, ni les resistències mecàniques del formigó.
Ió clor total aportat per components d'un formigó no pot superar:
- Pretensat: <= 0,2% pes de ciment
- Armat: <= 0,4% pes de ciment
- En massa amb armadura de fissuració: <= 0,4% pes de ciment

ADDICIONS:
En aplicacions concretes de formigó d'alta resistència fabricat amb ciment tipus CEM I queda permesa l'addició simultània de cendres volants i fum de silici sempre que la quantitat de fum de silici no superi <=10% del pes del ciment i la suma de les addicions (cendres volants+fum de silici) no superin <=20% del pes total del ciment
Si el formigó està destinat a una obra amb armadures pretensades, es podran fer servir cendres volants com addició en una quantitat <=20% del pes del ciment, o fum de silici en una quantitat <=10% del pes del ciment
Si el formigó esta destinat a obres de formigó en massa o armat, la DF pot autoritzar l'ús de cendres volants o fum de silici per a la seva confecció. En estructures d'edificació si s'utilitzen cendres volants no han de superar el 35% del pes del ciment. Si s'utilitza fum de silici ha de superar el 10% del pes de ciment.
Si al formigó s'addicionen cendres volants o fum de silici, s'haurà de fer servir ciment del tipus CEM I
Ió clor total aportat per components d'un formigó no pot superar:
- Pretensat: <= 0,2% pes de ciment
- Armat: <= 0,4% pes de ciment
- En massa amb armadura de fissuració: <= 0,4% pes de ciment

CENDRES VOLANTS:
Cendres volants per a formigons són exclusivament els productes sòlids i en estat de fina divisió provinents de la combustió de carbó bituminós polvoritzat, en les bòbiles de centrals termoelèctriques, i que són arrossegades pels gasos del procés i recuperat per precipitació electrostàtica o per captació mecànica.
Les cendres volants s'han de poder utilitzar sempre que es consideri que no han de repercutir a les característiques ni a la durabilitat del formigó, i que no afavoriran la corrosió de les armadures. A més, s'ha d'utilitzar un ciment tipus CEM I (es donen recomanacions a l'UNE 83414-EX), i el formigó haurà de disposar d'un certificat de garantia segons l'article 81º de l'EHE.
Resultats segons la UNE-EN 450-1:
Característiques químiques, expressades en proporcions en pes de la mostra seca:
- Contingut de sílice reactiva (UNE-EN 197-1): >= 25%
- Contingut de clorurs Cl- (UNE 80-217): <= 0,10%
- Contingut d'anhídrid sulfúric SO3 (EN 196-2): <= 3,0%
- Òxid de calci lliure (UNE_EN 451-1): <= 1%

(S'admeten continguts fins al 2,5% sempre que l'estabilitat segons art. 4.3.3 UNE EN 450 sigui < 10 mm)
- Pèrdua per calcinació (1h de combustió)(EN 196-2): <= 5,0%

Característiques físiques:

- Finor(% en pes retingut al tamís 0,045 mm)(UNE_EN 451-2): <= 40%
- Índex d'activitat (EN 196-1):
  - A 28 dies: > 75%
  - A 90 dies: > 85%
- Expansió pel mètode de les agulles (UNE-EN 196-3): < 10 mm

L'especificació relativa a l'expansió només s'ha de tenir en compte si el contingut d'òxid de calci lliure supera l'1%, sense passar del 2,5 %
Toleràncies:
- Densitat sobre valor mig declari fabricant(UNE 80-122): ± 150 kg/m3
- Pèrdua al foc: + 2,0%
- Finor: + 5,0%
- Variació de la finor: ± 5,0%
- Contingut de clorurs: + 0,01%
- Contingut d'óxid de calci lliure: +0,1%
- Contingut SO3: + 0,5%
- Estabilitat: + 1,0 mm
- Índex d'activitat: - 5,0%

FUM DE SILICI:
El fum de fum silici o microsilici és una addició en pols per a formigons projectats, que té per objecte millorar la seva treballabilitat, resistència a mig termini i compacitat. És un subproducte de la reducció de quars de gran puresa amb carbó en forns elèctrics d'arc, del que s'obté silici i ferrosilici.
La DF pot acceptar la utilització d'un fum de silici que no compleixi els requisits anteriors, sempre i quan quedin garantits els requisits del formigó, tant en fresc com en endurit.
Contingut d'òxid de silici (SiO2): >= 85%
Contingut de clorurs Cl- (UNE 80-217): < 0,10%
Pèrdua al foc (UNE_EN 196-2): < 5%
Proporció de partícules inferiors a 1 micra: 90 - 95%
Índex d'activitat (UNE_EN 196-1): > 100%
Tolerància en pes: ± 3 % del pes o volum

ESCÒRIA GRANULADA:
L'escòria granulada és escòria siderúrgica, que pot utilitzar-se com a granulat fi en la confecció de formigons.
Es considera granulat fi el que passa pel tamís 4 (UNE-EN 933-2).
Ha de ser estable, és a dir no ha de contenir silicats inestables ni compostos ferrosos.
No ha de contenir sulfurs oxidables.
Contingut màxim de substàncies perjudicials en % en pes:
- Terrossos d'argila: 1%
- Material retingut pel tamís 0,063 (UNE 7-050) i que sura en un líquid de pes específic 20 kN/m3 (UNE 7-244): 0,50
- Compostos de sofre expressats en SO3- i referits al granulat sec: 2%

Reactivitat potencial amb els àlcalis del ciment: Nul·la
Pèrdua de pes màxim experimentada pels granulats en ser sotmesos a 5 cicles de tractament amb solucions de sulfat sòdic o sulfat magnèsic (UNE 7-136):
- Amb sulfat sòdic: <= 10%
- Amb sulfat magnèsic: <= 15%

ESCÒRIA GRANULADA PER A GRAVA-ESCÒRIA:
Reactivitat (PG 3/75): alfa > 20
Contingut d'aigua en pes (h) en funció del coeficient alfa de reactivitat:
- 20 < alfa <= 40: h < 15%
- 40 < alfa <= 60: h < 20%
- alfa > 60: h < 25%

La corba granulomètrica ha de quedar dins dels límits següents:

Tamís UNE	% Acumulatiu de granulats que hi passen
5	95 - 100
2,5	75 - 100
1,25	40 - 85
0,4	13 - 35
0,16	3 - 14
0,08	1 - 10

2.- CONDICIONS DE SUBMINISTRAMENT I EMMAGATZEMATGE

SUBMINISTRAMENT I EMMAGATZEMATGE EN ADDITIUS I COLORANTS:
Subministrament: En envasos tancats hermèticament, sense alteracions i amb etiquetatge.
Emmagatzematge: En llocs protegits de la intempèrie i de manera que no s'alterin les seves característiques.
El transport i emmagatzematge s'ha de fer de forma que s'eviti la contaminació i la variació de les propietats per factors físics o químics, com ara glaçades o altes temperatures.

SUBMINISTRAMENT I EMMAGATZEMATGE D'ADDICIONS
Subministrament: A granel en camions sitja hermètics.
Emmagatzematge: En sitges hermètiques. Les sitges han de tenir pintada una franja vermella de 70 cm d'amplària.

SUBMINISTRAMENT I EMMAGATZEMATGE D'ESCÒRIA GRANULADA:
Subministrament: Protegit de manera que no s'alterin les seves característiques.
Emmagatzematge: Protegides de contaminacions, especialment les del terra, i separant les diverses fraccions granulomètriques.

3.- UNITAT I CRITERIS D'AMIDAMENT

Unitat d'amidament: la indicada a la descripció de l'element
Criteri d'amidament: quantitat necessària subministrada a l'obra

4.- NORMATIVA DE COMPLIMENT OBLIGATORI

ADDITIUS PER A FORMIGONS:
UNE-EN 934-2:2002 Aditivos para hormigones, morteros y pastas. Parte 2: Aditivos para hormigones. Definiciones, requisitos, conformidad, marcado y etiquetado.
UNE-EN 934-2:2002/A1:2005 Aditivos para hormigones, morteros y pastas. Parte 2: Aditivos para hormigones. Definiciones, requisitos, conformidad, marcado y etiquetado.
UNE-EN 934-2:2002/A2:2006 Aditivos para hormigones, morteros y pastas. Parte 2: Aditivos para hormigones. Definiciones, requisitos, conformidad, marcado y etiquetado.

ADDITIUS PER A MORTERS:
UNE-EN 934-3:2004 Aditivos para hormigones, morteros y pastas. Parte 3: Aditivos para morteros para albañilería. Definiciones, requisitos, conformidad, marcado y etiquetado.
UNE-EN 934-3:2004/AC:2005 Aditivos para hormigones, morteros y pastas. Parte 3: Aditivos para morteros para albañilería. Definiciones, requisitos, conformidad, marcado y etiquetado.

ADDICIONS PER A FORMIGONS:
UNE-EN 450-1:2006 Cenizas volantes para hormigón. Parte 1: Definiciones, especificaciones y criterios de conformidad.
UNE-EN 13263-1:2006 Humo de sílice para hormigón. Parte 1: Definiciones, requisitos y criterios de conformidad.

ÚS PER A FORMIGONS:
Real Decreto 1247/2008, de 18 de julio, por el que se aprueba la Instrucción de Hormigón Estructural (EHE-08).

5.- CONDICIONS DE CONTROL DE RECEPCIÓ

CONDICIONS DE MARCATGE I CONTROL DE LA DOCUMENTACIÓ EN ADDITIUS:

El subministrador ha de posar a disposició de la DF en el cas que aquesta ho sol·liciti, la documentació següent, que acredita el marcatge CE, segons el sistema d'avaluació de conformitat aplicable, d'acord amb el que disposa l'apartat 7.2.1 del CTE:
- Productes per a morter per a ram de paleta,
- Productes per a formigó:
  - Sistema 2+: Declaració de Prestacions

El subministrament del producte ha de venir acompanyat del certificat de qualitat corresponent i la fitxa tècnica del fabricant. A més, ha d'incloure la designació de l'additiu d'acord a la norma UNE EN 934-2.
El certificat ha d'indicar les proporcions adequades de dosificació del producte, i indicar la seva funció principal; també ha de garantir la seva efectivitat i que no produeixi alteracions en les característiques mecàniques o químiques del formigó o morter.
La documentació ha d'incloure també:
- Nom del laboratori
- Si no es un laboratori públic, ha d'exposar la declaració d'estar acreditat per a realitzar els assaigs
- Data d'emissió del certificat
- Garantia de que el tractament estadístic és equivalent

L'entrega d'aditius haurà d'anar acompanyada d'una full de subministrament proporcionat pel subministrador, on hi ha de constar com a mínim les següents dades:
- Identificació del Subministrador
- Número del certificat de marcatge CE
- Número de sèrie del full de subministrament
- Identificació del Peticionari
- Data del lliurament
- Quantitat subministrada
- Designació de l'additiu segons Art. 29.2 de l'EHE-08
- Identificació del lloc de subministrament

CONDICIONS DE MARCATGE I CONTROL DE LA DOCUMENTACIÓ EN ADDITIUS PER A FORMIGÓ:
A l'embalatge o bé a l'albarà de lliurament, hi ha de constar la següent informació com a mínim:
- Designació (d'acord amb l'apartat 8 de la norma UNE-EN 934-2)
- El nom del lot i fàbrica de producció
- Requisits per a l'emmagatzematge, inclòs límit de temps a partir del qual les propietats ja no estan garantides
- Instruccions d'homogeneització abans del seu ús, en el seu cas
- Instruccions d'us i precaucions relatives a la seguretat
- Interval d'ús recomanat pel fabricant
- Han de portar el marcatge CE de conformitat amb el que disposen els Reials Decrets 1630/1992 de 29 de desembre i 1328/1995 de 28 de juliol. El símbol normalitzat CE s'ha d'acompanyar de la següent informació:
  - Número d'identificació de l'organisme de certificació
  - Nom o marca d'identificació del fabricant
  - Les 2 últimes xifres de l'any d'impressió del marcatge
  - Referència a la norma EN 934-2
  - Descripció del producte (nom genèric, material, ús previst, etc.)
  - Designació del producte
  - Informació de les característiques essencials aplicables amb els valors declarats, en el seu cas

CONDICIONS DE MARCATGE I CONTROL DE LA DOCUMENTACIÓ EN ADDITIUS PER A MORTER:
A l'embalatge o bé a l'albarà de lliurament, hi ha de constar la següent informació com a mínim:
- Designació (d'acord amb l'apartat 8 de la norma UNE-EN 934-3)
- El nom del lot i fàbrica de producció
- Requisits per a l'emmagatzematge, inclòs límit de temps a partir del qual les propietats ja no estan garantides
- Instruccions d'us i precaucions relatives a la seguretat
- Interval d'ús recomanat pel fabricant
- Han de portar el marcatge CE de conformitat amb el que disposen els Reials Decrets 1630/1992 de 29 de desembre i 1328/1995 de 28 de juliol. El símbol normalitzat CE s'ha d'acompanyar de la següent informació: ZA.3
  - Número d'identificació de l'organisme de certificació
  - Nom o identificació i direcció registrada del fabricant
  - Les 2 últimes xifres de l'any d'impressió del marcatge
  - Número del certificat de conformitat CE del control de producció en fàbrica, en el seu cas
  - Referència a la norma EN 934-3
  - Descripció del producte (nom genèric, material, ús previst, etc.)
  - Designació del producte
  - Informació de les característiques essencials aplicables amb els valors declarats, en el seu cas

CONDICIONS DE MARCATGE I CONTROL DE LA DOCUMENTACIÓ EN COLORANT PER A FORMIGONS:
El subministrament del producte ha de venir acompanyat del certificat de qualitat corresponent i la fitxa tècnica del fabricant. A més, ha d'incloure la designació de l'additiu d'acord a la norma UNE EN 934-2.
El certificat ha d'indicar les proporcions adequades de dosificació del producte, i indicar la seva funció principal; també ha de garantir la seva efectivitat i que no produeixi alteracions en les característiques mecàniques o químiques del formigó o morter.
La documentació ha d'incloure també:
- Nom del laboratori
- Si no es un laboratori públic, ha d'exposar la declaració d'estar acreditat per a realitzar els assaigs
- Data d'emissió del certificat
- Garantia de que el tractament estadístic és equivalent

A la fulla de subministrament hi ha de constar:
- Identificació del subministrador
- Número de sèrie de la fulla de subministrament
- Identificació del peticionari
- Data d'entrega
- Designació de l'additiu
- Quantitat subministrada
- Identificació del lloc de subministrament

CONDICIONS DE MARCATGE I CONTROL DE LA DOCUMENTACIÓ EN ADDICIONS:
El subministrador ha de posar a disposició de la DF en el cas que aquesta ho sol·liciti, la documentació següent, que acredita el marcatge CE, segons el sistema d'avaluació de conformitat aplicable, d'acord amb el que disposa l'apartat 7.2.1 del CTE:
- Productes per a formigons, morters i pastes:
  - Sistema 1+: Declaració de Prestacions

L'entrega d'addicions haurà d'anar acompanyada d'una full de subministrament proporcionat pel subministrador, on hi han de constar com a mínim les següents dades:
- Identificació del Subministrador
- Número del certificat de marcatge CE, per les cendres volants i escòries granulades
- Identificació de la instal·lació de procedència (central tèrmica o alt forn) per a cendres volants
- Número de sèrie del full de subministrament
- Identificació del Peticionari
- Data del lliurament
- Quantitat subministrada
- Designació de l'addició segons Art. 30 de l'EHE-08
- Identificació del lloc de subministrament

La documentació ha d'incloure també:
- Nom del laboratori
- Si no es un laboratori públic, ha d'exposar la declaració d'estar acreditat per a realitzar els assaigs
- Data d'emissió del certificat
- Garantia de que el tractament estadístic és equivalent

CONDICIONS DE MARCATGE I CONTROL DE LA DOCUMENTACIÓ EN CENDRES VOLANTS:
Han de portar el marcatge CE de conformitat amb el que disposen els Reials Decrets 1630/1992 de 29 de desembre i 1328/1995 de 28 de juliol. El símbol normalitzat del marcatge CE s'ha d'acompanyar de la següent informació:
- Número d'identificació de l'organisme de certificació
- Nom o marca d'identificació i direcció registrada del fabricant
- Les 2 últimes xifres de l'any d'impressió del marcatge
- Número del certificat de conformitat CE

- Referència a la norma UNE EN 450-1
- Descripció del producte: nom genèric, material i ús previst
- Informació sobre característiques essencials (taula ZA.1) UNE-EN 450-1

CONDICIONS DE MARCATGE I CONTROL DE LA DOCUMENTACIÓ EN FUM DE SILICI:
Han de portar el marcatge CE de conformitat amb el que disposen els Reials Decrets 1630/1992 de 29 de desembre i 1328/1995 de 28 de juliol. El símbol normalitzat del marcatge CE s'ha d'acompanyar de la següent informació:
- Número d'identificació de l'organisme de certificació
- Nom o marca d'identificació i direcció registrada del fabricant
- Les 2 últimes xifres de l'any d'impressió del marcatge
- Número del certificat de conformitat CE
- Referència a la norma UNE EN 13263-1
- Descripció del producte: nom genèric, material i ús previst
- Informació sobre característiques essencials (taula ZA.1) UNE-EN 13263-1

OPERACIONS DE CONTROL:
Les tasques de control a realitzar són les següents:
- Control del subministrament del material, amb recepció del corresponent certificat de qualitat d'acord a les condicions exigides.

La DF ha de poder valorar el nivell de garantia del distintiu, i en cas de no disposar de suficient informació, ha de poder determinar l'execució de comprovacions mitjançant assaigs.

OPERACIONS DE CONTROL EN ADDITIUS PER A FORMIGÓ:
Cada cop que canviï el subministrador, i al menys en una ocasió al llarg de l'obra, s'han de realitzar els assaigs identificatius del producte (UNE-EN 934-2).

OPERACIONS DE CONTROL EN ADDITIU INCLUSOR D'AIRE PER A FORMIGÓ:
Cada cop que canviï el subministrador, i al menys en una ocasió al llarg de l'obra, s'ha de realitzar l'assaig de quantitat d'aire ocluït (UNE-EN 12350-7).

OPERACIONS DE CONTROL EN COLORANT:
Cada cop que canviï el subministrador, i al menys en una ocasió al llarg de l'obra, s'han de realitzar els assaigs identificatius del producte (UNE-EN 934-2).

OPERACIONS DE CONTROL EN CENDRES VOLANTS:
Cada cop que canviï el subministrador, i al menys en una ocasió al llarg de l'obra, s'han de realitzar els assaigs identificatius del producte:
- Determinació de la pèrdua per calcinació (UNE-EN 196-2)
- Determinació de la finor de mòlta (UNE-EN 451-2)
- Índex d'activitat resistent amb ciment pòrtland (UNE-EN 450-1)
- Estabilitat de volum (UNE-EN 196-3)
- Contingut de clorurs (UNE-EN 196-2)
- Percentatge d'òxid de calç lliure (UNE-EN 451-1)
- Contingut d'anhídrid sulfúric (UNE-EN 196-2)

OPERACIONS DE CONTROL EN FUM DE SILICI:
Cada cop que canviï el subministrador, i al menys en una ocasió al llarg de l'obra, s'han de realitzar els assaigs identificatius del producte:
- Determinació de la pèrdua per calcinació (UNE-EN 196-2)
- Índex d'activitat resistent amb ciment pòrtland (UNE-EN 13263-1)
- Contingut de clorurs (UNE-EN 196-2)
- Contingut d'òxid de silici (UNE-EN 196-2)

OPERACIONS DE CONTROL EN ESCÒRIA GRANULADA:
Cada cop que canviï el subministrador, i al menys en una ocasió al llarg de l'obra, s'han de realitzar els assaigs identificatius del producte (UNE-EN 934-2).

CRITERIS DE PRESA DE MOSTRES:
S'han de seguir les instruccions de la DF i els criteris indicats a les normes UNE corresponents i a l'EHE-08 en addició de fums de sílice.

INTERPRETACIÓ DE RESULTATS I ACTUACIONS EN CAS D'INCOMPLIMENT EN ADDITIUS:
La conformitat dels additius que disposin de marcatge CE, s'ha de comprovar mitjançant la verificació documental de que els valors declarats en els documents que acompanyen al marcatge, permeten deduir el compliment de les especificacions contemplades en projecte i en l'article 29º de l'EHE.
En el cas dels additius que no disposin del marcatge CE, el Constructor, o el Subministrador del formigó o dels elements prefabricats, haurà d'aportar un certificat d'assaig, amb una antiguitat inferior a 6 mesos, realitzat per un laboratori de control autoritzat, que demostri la conformitat de l'additiu vers les especificacions de l'article 29º de l'EHE-08, amb un nivell de garantia estadística equivalent a l'exigit pels additius amb marcatge CE a la norma UNE EN 934-2.

INTERPRETACIÓ DE RESULTATS I ACTUACIONS EN CAS D'INCOMPLIMENT EN COLORANT:
No s'han d'utilitzar additius que no arribin correctament referenciats i acompanyats amb el corresponent certificat de garantia del fabricant.
El Director d'obra ha de decidir l'acceptació d'un producte colorant, així com el seu ús, a la vista dels resultats dels assaigs previs realitzats.
En el cas dels additius que no disposin del marcatge CE, el Constructor, o el Subministrador del formigó o dels elements prefabricats, haurà d'aportar un certificat d'assaig, amb una antiguitat inferior a 6 mesos, realitzat per un laboratori de control autoritzat, que demostri la conformitat de l'additiu vers les especificacions de l'article 29º de l'EHE-08, amb un nivell de garantia estadística equivalent a l'exigit pels additius amb marcatge CE a la norma UNE EN 934-2.

INTERPRETACIÓ DE RESULTATS I ACTUACIONS EN CAS D'INCOMPLIMENT EN ADDICIONS:
Els assaigs de comprovació del producte han de resultar conformes a les especificacions del plec.
La conformitat de les addicions que disposin de marcatge CE, es comprovarà mitjançant la verificació documental de que els valors declarats en els documents que acompanyen al marcatge, permeten deduir el compliment de les especificacions contemplades en projecte i en l'article 30º de l'EHE.

B0 - MATERIALS BÀSICS

B0F - MATERIALS BÀSICS DE CERÀMICA

B0F1 - MAONS CERÀMICS

0.- ELEMENTS QUE CONTEMPLA EL PLEC

B0F15251,B0F1D2A1,B0F1K2A1.

1.- DEFINICIÓ I CARACTERÍSTIQUES DELS ELEMENTS

Peces d'argila cuita utilitzades en el ram de paleta (façanes vistes o revestides, estructures portants i no portants, murs i divisòries interiors, tant a edificació com a enginyeria civil)
S'han considerat els tipus següents:
En funció de la densitat aparent:
- Peces LD, amb una densitat aparent menor o igual a 1000 kg/m3, per a parets revestides
- Peces HD, peces per a elements sense revestir o per a revestir i amb una densitat aparent més gran de 1000 kg/m3

En funció del nivell de confiança de les peces respecte a la resistència a la compressió:
- Peces de categoria I: peces amb una resistència a compressió declarada amb probabilitat de no assolir-se inferior al 5%.
- Peces de categoria II: peces que no compleixen el nivell de confiança especificat per la categoria I.

En funció del volum i disposició de forats:
- Peces massisses
- Peces calades
- Peces alleugerides

- Peces foradades

CARACTERÍSTIQUES GENERALS:
Les peces han de presentar regularitat de dimensions i de forma.
No ha de tenir esquerdes, forats, exfoliacions, ni escrostonaments d'arestes.
Si és de cara vista no ha de tenir imperfeccions, taques, cremades, etc. i la uniformitat de color en el maó i en el conjunt de les remeses ha de complir les condicions subjectives requerides per la DF.
La disposició dels forats ha de ser de manera que no hi hagi risc de que apareguin fissures en els envanets i parets de la peça durant la seva manipulació o col·locació.
Ha de tenir una textura uniforme. Està suficientment cuit si s'aprecia un so agut en ser colpejat i un color uniforme en fracturar-se.
El fabricant ha de declarar la dimensions nominals de les peces en mil·límetres i en l'ordre de llarg, ample i alt.
Volum de forats:
- Massís: <= 25%
- Calat: <= 45%
- Alleugerit: <= 55%
- Foradat: <= 70%

Volum de cada forat: <= 12,5%
Gruix total dels envanets (relació amb el gruix total):
- Massís: >= 37,5%
- Calat: >= 30%
- Alleugerit: >= 20%

Les característiques següents han de complir amb els valors declarats pel fabricant, assajades segons la norma corresponent, dins del límit de tolerància indicat, en el seu cas:
Característiques essencials en peces per a ús en elements amb requisits estructurals:
- Resistència mitja a compressió (UNE-EN 772-1): >= 5 N/mm2, >= valor declarat pel fabricant, amb indicació de categoria I o II
- Adherència (UNE-EN 1052-3): >= valor declarat pel fabricant
- Contingut en sals solubles actives (UNE-EN 772-5): <= valor declarat pel fabricant, amb indicació de la seva categoria

Característiques essencials en peces per a ús en elements amb exigències davant el foc:
- Classe de reacció al foc: exigència en funció del contingut en massa o volum, de materials orgànics distribuïts de forma homogènia:
  - Peces amb <= 1,0%: A1
  - Peces amb > 1,0% (UNE-EN 13501-1)

Característiques essencials en peces per a ús en elements amb exigències acústiques:
- Tolerància en les dimensions (UNE-EN 772-16): <= valor declarat pel fabricant, amb indicació de la categoria
- Forma de la peça (UNE-EN 771-1)
- Especificacions dels forats: Disposició, volum, superfície, gruix dels envanets (UNE-EN 772-3)
- Densitat absoluta (UNE-EN 772-13):
- Tolerancia de la densitat (UNE-EN 772-13): El valor declarat pel fabricant ha d'estar dins dels límits següents en funció de la categoria.
  - D1: <= 10%
  - D2: <= 5%
  - Dm: <= desviació declarada pel fabricant en %

Característiques essencials en peces per als usos previstos en l'apartat 4.1 del DB HE 1:
- Propietats tèrmiques (UNE-EN 1745)
- Permeabilitat al vapor d'aigua (UNE-EN 1745)

Els pinyols de calç no han de reduir la resistència de la peça (després de l'assaig reiteratiu sobre aigua en ebullició i la dessecació posterior a una temperatura de 105°C) en més de 10% si el maó és per a revestir i un 5% si es de cara vista, ni han de provocar més escrostonaments dels admesos un cop s'hagi submergit en aigua un temps mínim de 24 h.

PECES LD:
Les característiques següents han de complir amb els valors declarats pel fabricant, assajades segons la norma corresponent, dins del límit de tolerància indicat, en el seu cas:
Característiques essencials:
- Per a ús de cara vista o amb protecció de morter de capa fina:
  - Durabilitat (resistència gel/desgel)

Característiques essencials en peces per a ús en elements amb requisits estructurals:
- Per a peces perforades horitzontalment amb una dimensió >= 400 mm i envanets exteriors < a 12 mm que hagin d'anar revestides amb un lliscat:
  - Expansió per humitat (UNE-EN 772-19)
- Per a ús de cara vista o amb protecció de morter de capa fina:
  - Contingut en sals solubles actives (UNE-EN 772-5): El valor declarat pel fabricant ha d'estar dins dels límits especificats a l'UNE-EN 771-1 en funció de la categoria

Característiques essencials en peces per a ús en elements amb exigències acústiques:
- Densitat aparent (UNE-EN 772-13): <= 1000 kg/m3

PECES HD:
Les característiques següents han de complir amb els valors declarats pel fabricant, assajades segons la norma corresponent, dins del límit de tolerància indicat, en el seu cas:
Característiques essencials:
- Durabilitat (resistència gel/desgel): Indicació de la categoria en funció del grau d'exposició

Característiques essencials en peces per a ús en elements amb requisits estructurals:
- Expansió per humitat (UNE-EN 772-19)
- Per a ús de cara vista o amb protecció de morter de capa fina:
  - Contingut en sals solubles actives (UNE-EN 772-5): El valor declarat pel fabricant ha d'estar dins dels límits especificats a l'UNE-EN 771-1 en funció de la categoria

Característiques essencials en peces per a ús en elements amb exigències acústiques:
- Densitat aparent (UNE-EN 772-13): >= 1000 kg/m3

Característiques essencials en peces per a ús en cara vista o en barreres anticapil·laritat:
- Absorció d'aigua: <= valor declarat pel fabricant
  - Cara vista (UNE-EN 771-1)
  - Barreres anticapil.laritat (UNE-EN 772-7)

Característiques complementàries:
- Succió immersió 60 ±2 s (UNE-EN 772-11) : <= valor declarat pel fabricant

2.- CONDICIONS DE SUBMINISTRAMENT I EMMAGATZEMATGE

Subministrament: Empaquetats sobre palets, de manera no totalment hermètica.
Emmagatzematge: De manera que no es trenquin o s'escantonin. No han d'estar en contacte amb terres que continguin solucions salines, ni amb productes que puguin modificar les seves característiques (cendres, fertilitzants, greixos, etc.).

3.- UNITAT I CRITERIS D'AMIDAMENT

Unitat d'amidament: la indicada a la descripció de l'element
Criteri d'amidament: quantitat necessària subministrada a l'obra

4.- NORMATIVA DE COMPLIMENT OBLIGATORI

UNE-EN 771-1:2003 Especificaciones de piezas para fábrica de albañilería. Parte 1: Piezas de arcilla cocida.
UNE-EN 771-1:2003/A1:2006 Especificaciones de piezas para fábrica de albañilería. Parte 1: Piezas de arcilla cocida.
Real Decreto 314/2006, de 17 de marzo, por el que se aprueba el Código Técnico de la Edificación Parte 2. Documento Básico de Seguridad estructural Fábrica DB-SE-F.

5.- CONDICIONS DE CONTROL DE RECEPCIÓ

CONDICIONS DE MARCATGE I CONTROL DE LA DOCUMENTACIÓ:
Si el material ha de ser component del full principal del tancament exterior d'un edifici, el fabricant ha de declarar els valors de les propietats hídriques següents, d'acord amb l'especificat en l'apartat 4.1 del DB HS 1:
- Absorció d'aigua per capil·laritat
- Succió o tasa d'absorció d'aigua inicial (kg/m2.min)
- Absorció d'aigua a llarg termini o per immersió total (% o g/m3)

El subministrador ha de posar a disposició de la DF en el cas que aquesta ho sol·liciti, la documentació següent, que acredita el marcatge CE, segons el sistema d'avaluació de conformitat aplicable, d'acord amb el que disposa l'apartat 7.2.1 del CTE:
- Productes per a murs, pilars i particions (peces Categoria I*). * Peces amb una resistència a compressió declarada amb una probabilitat d'error inferior o igual al 5%. Es pot determinar amb el valor mitjà o amb el valor característic:
  - Sistema 2+: Declaració de Prestacions
- Productes per a murs, pilars i particions (peces Categoria II**). ** Peces amb una resistència a compressió declarada amb una probabilitat d'error superior al 5%. Es pot determinar amb el valor mitjà o amb el valor característic:
  - Sistema 4: Declaració de Prestacions

A l'embalatge o a l'albarà de lliurament han de constar-hi les dades següents:
- Classificació segons DB-SE-F (Taula 4.1)
- Marca CE de conformitat amb el que disposen els Reials Decrets 1630/1992 de 29 de desembre i 1328/1995 de 28 de juliol. El símbol normalitzat del marcatge CE s'ha d'acompanyar de la següent informació:
  - Numero d'identificació del organisme notificat (només per al sistema 2+)
  - Marca del fabricant i lloc d'origen
  - Dos últims dígits del any en que s'ha imprès el marcat CE.
  - Número del certificat de conformitat del control de producció a fàbrica, en el seu cas
  - Referència a la norma EN 771-1
  - Descripció de producte: nom generic, material, dimensions, .. i ús al que va destinat.
  - Informació de les característiques essencials segons annex ZA de l'UNE-EN 771-1

OPERACIONS DE CONTROL:
El control de recepció de material verificarà que les característiques dels materials són coincidents amb l'establert en la DT. Aquest control ha de complir l'especificat en l'apartat 7.2 del CTE.
Control de documentació: documents d'origen (full de subministrament i etiquetat), certificat de garantia del fabricant, en el seu cas, (signat per persona física) i els documents de conformitat o autoritzacions administratives exigides, inclòs la documentació corresponent al marcatge CE quan sigui pertinent.
Control mitjançant distintius de qualitat i avaluacions d'idoneïtat: En el cas que el fabricant disposi de marques de qualitat, ha d'aportar-ne la documentació corresponent
Control de recepció mitjançant assaigs: Si el material disposa d'una marca legalment reconeguda a un país de la CEE (Marcatge CE, AENOR, etc.) es podrà prescindir dels assaigs de control de recepció de les característiques del material garantides per la marca; i la DF sol·licitarà en aquest cas, els resultats dels assaigs corresponents al subministrament rebut. En qualsevol cas, la DF podrà sol·licitar assaigs de control de recepció si ho creu convenient.
Les peces de categoria I tindran una resistència declarada. El fabricant aportarà la documentació que acrediti que el valor declarat de la resistència a compressió s'obtingui segons estableix l'UNE-EN 771-3 i assajades segons l'UNE-EN 772-1, i l'existència d'un pla de control de producció industrial que doni garanties.
Les peces de categoria II tindran una resistència a compressió declarada igual al valor mig obtingut en assaig segons UNE-EN 772-1, tot i que el nivell de confiança pot resultar inferior al 95%.
En el cas que es realitzi el control mitjançant assaigs, s'ha de fer les comprovacions següents:
- Abans de començar l'obra de cada 45000 unitats que arribin a l'obra, s'ha de determinar la resistència a la compressió d'una mostra de 6 maons, segons la norma UNE-EN 772-1.

CRITERIS DE PRESA DE MOSTRES:
S'han de seguir les instruccions de la DF i els criteris de les normes de procediment indicades en cada assaig.

INTERPRETACIÓ DE RESULTATS I ACTUACIONS EN CAS D'INCOMPLIMENT:
Si en els terminis establerts al començar l'obra no es fa l'entrega dels certificats de qualitat del fabricant, es realitzarà una sèrie completa d'assaigs sobre el material rebut a càrrec del Contractista.
En general, els resultats dels assaigs sobre totes les peces de les mostres han de complir les condicions especificades.
En el cas de la resistència a compressió, el valor a comparar amb l'especificació s'obtindrà amb la fórmula: Rck = Rc - 1,64 s, essent:
- s: Desviació típica (n-1), s ^2 = (Rci Rc) ^2/(n-1)
- Rc: Valor mig de les resistències de les provetes
- Rci: Valor de resistència de cada proveta
- n: Nombre de provetes assajades

En cas d'incompliment en un assaig, es repetirà, a càrrec del contractista, sobre el doble numero de mostres del mateix lot, acceptant-ne aquest, quan els resultats obtinguts siguin conformes a les especificacions exigides.
- En element estructural incloure la verificació:
  - En el cas de l'assaig de massa, es prendrà com a resultat el valor mig de les 6 determinacions realitzades.

B9 - MATERIALS PER A PAVIMENTS

B96 - MATERIALS PER A VORADES

B965 - PECES RECTES DE FORMIGÓ PER A VORADES

0.- ELEMENTS QUE CONTEMPLA EL PLEC

B96518D0,B96512D0.

1.- DEFINICIÓ I CARACTERÍSTIQUES DELS ELEMENTS

Peça prefabricada de formigó no armat de forma prismàtica, massissa i amb una secció transversal adequada a les superfícies exteriors a les que delimita.
S'han considerat els tipus següents:
- Monocapa: Peça formada per un sol tipus de formigó
- Doble capa: Peça amb diferents tipus de formigó en la seva estructura principal i en la seva capa superficial

S'han considerat les formes següents:
- Recta
- Corba
- Recta amb rigola
- Per a guals

CARACTERÍSTIQUES GENERALS:
La peça ha de tenir un color i una textura uniformes a tota la superfície.
La cara vista no ha de tenir esquerdes, escantonaments ni altres defectes.
Les cares horitzontals han de ser planes i paral·leles.
El cantells poden ser bisellats, arrodonits, corbs o xamfranats.
No han de ser visibles els granulats del morter en la capa vista.
La textura i el color no han de presentar diferències significatives respecte de qualsevol mostra facilitada pel fabricant i aprovada pel comprador.
En el cas de peces bicapa, no ha d'existir separació entre les dues capes.
En les peces de color, pot estar acolorida la capa superficial o tota la peça.
La forma d'expressió de les mesures ha de ser: Alçària x amplària.
Gruix de la capa vista: >= 4 mm
Classes en funció de la resistència climàtica:
- Classe 1 (marcat A): sense mesura del % d'absorció d'aigua
- Classe 2 (marcat B): <= 6% d'absorció d'aigua
- Classe 3 (marcat D): valor mitjà <= 1 kg/m2 de pèrdua de massa després de l'assaig glaç-desglaç; cap valor unitari > 1,5

Classes en funció de la resistència al desgast per abrasió:
- Classe 1 (marcat F): sense mesura d'aquesta característica
- Classe 3 (marcat H): <= 23 mm
- Classe 4 (marcat I): <= 20 mm

Classes en funció de la resistència a flexió:
- Classe 1 (marcat S): valor mitjà: >= 3,5 MPa; valor unitari: >= 2,8 MPa
- Classe 2 (marcat T): valor mitjà: >= 5,0 MPa; valor unitari: >= 4,0 MPa
- Classe 3 (marcat U): valor mitjà: >= 6,0 MPa; valor unitari: >= 4,8 MPa

Les característiques dimensionals, físiques i mecàniques han de complir les especificacions de la norma UNE-EN 1340 i s'han de determinar segons aquesta norma.
Toleràncies:
- Desviació de la llargària respecte de la llargària nominal: ± 1% al mm més pròxim, >= 4 mm, <= 10 mm
- Desviació d'altres dimensions, excepte el radi:
  - Cares vistes: ± 3% al mm més pròxim, >= 3 mm, <= 5 mm
  - Altres parts: ± 5% al mm més pròxim, >= 3 mm, <= 10 mm
- Desviació màxima respecte de la planor i la rectitud en les cares planes i cantells rectes:
  - Dispositiu de mesura de 300 mm de llargària: ± 1,5 mm
  - Dispositiu de mesura de 400 mm de llargària: ± 2 mm
  - Dispositiu de mesura de 500 mm de llargària: ±2,5 mm
  - Dispositiu de mesura de 800 mm de llargària: ± 4 mm

2.- CONDICIONS DE SUBMINISTRAMENT I EMMAGATZEMATGE

Subministrament i emmagatzematge: De manera que no s'alterin les seves condicions.

3.- UNITAT I CRITERIS D'AMIDAMENT

Unitat d'amidament: la indicada a la descripció de l'element
Criteri d'amidament: quantitat necessària subministrada a l'obra

4.- NORMATIVA DE COMPLIMENT OBLIGATORI

UNE-EN 1340:2004 Bordillos prefabricados de hormigón. Especificaciones y métodos de ensayo.
UNE 127340:2006 Bordillos prefabricados de hormigón. Especificaciones y métodos de ensayo. Complemento nacional a la Norma UNE-EN 1340.

5.- CONDICIONS DE CONTROL DE RECEPCIÓ

CONDICIONS DE MARCATGE I CONTROL DE LA DOCUMENTACIÓ:
A l'albarà de lliurament, hi ha de constar la següent informació com a mínim:
- Identificació del fabricant o la fàbrica
- Data d'entrega del producte, quan es produeix abans de la considerada com a apta per a l'ús
- Identificació de les classes en relació a la resistència climàtica, la resistència a l'abrasió i la resistència a la flexió
- Referència a la norma UNE-EN 1340
- Identificació del producte
- Marcat CE de conformitat amb el que disposen els Reials Decrets 1630/1992 de 29 de desembre i 1328/1995 de 28 de juliol

Sobre un 0,5 % de les peces, amb un mínim d'una unitat per paquet, o a l'embalatge quan no sigui reutilitzat, hi ha de constar la següent informació:
- Identificació del fabricant o la fàbrica
- Data de producció
- Data d'entrega del producte, quan es produeix abans de la considerada com a apta per a l'ús.
- Identificació de les classes en relació a la resistència climàtica, la resistència a l'abrasió i la resistència a la flexió
- Referència a la norma UNE-EN 1340
- A l'embalatge: marcat CE de conformitat amb el que disposen els Reials Decrets 1630/1992 de 29 de desembre i 1328/1995 de 28 de juliol

El subministrador ha de posar a disposició de la DF en el cas que aquesta ho sol·liciti, la documentació següent, que acredita el marcatge CE, segons el sistema d'avaluació de conformitat aplicable, d'acord amb el que disposa l'apartat 7.2.1 del CTE:
- Productes per a usos interns incloent les premises de transport públic de Nivell o Classe: A1*. * Productes o materials que no necessiten sotmetre's a assaig de reacció al foc (per exemple productes o materials de la classe A1 conformement a la Decisió 96/603/CE, i les seves modificacions),
- Productes per a cobertes de Nivell o Classe: es considera que satisfan els requisits enfront del foc extern **. ** Decisió de la Comissió 2000/553/CE, modificada,
- Productes per a ús extern i acabat de carrers, cobrint àrees externes de circulació de vianants i de vehicles:
  - Sistema 4: Declaració de Prestacions

OPERACIONS DE CONTROL:
Els punts de control més destacables són els següents:
- En cada subministrament, es realitzaran els controls següents:
  - Inspecció visual del material, identificació de les marques corresponents (UNE-EN 1339, UNE-EN 1340) i recepció del certificat de qualitat del fabricant.
  - Control dimensional sobre un 10 % de les peces rebudes (UNE-EN 1339, UNE-EN 1340)
- Per a cada subministrador diferent, es prendran 3 mostres (sèries) de 3 peces cadascuna, per tal de realitzar els següents assaigs:
  - Resistència a flexió (UNE-EN 1340)
  - Absorció d'aigua (UNE-EN 1340)
  - Resistència a compressió de testimonis extrets de les peces de vorada (UNE-EN 12390-3)

En cas que el material disposi de la Marca AENOR, o una altra legalment reconeguda a un país de l'UE, s'ha de poder prescindir dels assaigs de control de recepció. La DF ha de sol·licitar, en aquest cas, els resultats dels assaigs corresponents al subministrament rebut, segons control de producció establert a la marca de qualitat del producte.

CRITERIS DE PRESA DE MOSTRES:
Les mostres es prendran a l'atzar segons les instruccions de la DF i els criteris de la norma UNE-EN 1339, UNE-EN 1340.

INTERPRETACIÓ DE RESULTATS I ACTUACIONS EN CAS D'INCOMPLIMENT:
No s'acceptaran les peces que no superin la inspecció visual, que no estiguin correctament identificades o que no arribin acompanyades del certificat de qualitat del fabricant.
La totalitat de les peces sobre les que es realitza el control geomètric, han de complir les especificacions del plec. En cas d'incompliment, s'incrementarà el control, en primer lloc, fins al 20% de les peces rebudes, i si continuen observant-se irregularitats, fins al 100% del subministrament.
En els assaigs de resistència a flexió i absorció d'aigua, s'han de complir, en cada una de les 3 mostres, les condicions de valor mitjà i valor individual indicats a les especificacions. Si una sèrie no compleix aquest requisit, es podran realitzar contrassaigs sobre dues mostres més (de 3 peces cadascuna) procedents del mateix lot, acceptant-ne el conjunt si ambdues resulten conformes a l'especifica't.

B9 - MATERIALS PER A PAVIMENTS

B97 - MATERIALS PER A RIGOLES

B974 - PECES DE MORTER DE CIMENT PER A RIGOLES

0.- ELEMENTS QUE CONTEMPLA EL PLEC

B97423E1.

1.- DEFINICIÓ I CARACTERÍSTIQUES DELS ELEMENTS

Peça prefabricada de morter de ciment blanc.

CARACTERÍSTIQUES GENERALS:
Ha de tenir un color uniforme i una textura llisa a tota la superfície, amb els angles i les arestes rectes i la cara plana.
No pot tenir imperfeccions a la cara vista.
La forma d'expressió de les mesures sempre ha de ser: Llargària x amplària x gruix.
Absorció d'aigua (UNE 127002): <= 7,5%
Tensió de trencament a la flexió (UNE 127-006 i UNE 127-007):
- Cara a tracció: >= 5 N/mm2
- Dors a tracció: >= 4 N/mm2

Gelabilitat (UNE 127004): Absència de senyals de trencament o deteriorament

Toleràncies:
- Dimensions: ± 1 mm
- Gruix: ± 3 mm
- Angles, variació sobre un arc de 20 cm de radi: ± 0,4 mm
- Rectitud d'arestes: ± 0,4 mm
- Balcaments: ± 0,5 mm
- Planor: ± 0,4 mm

2.- CONDICIONS DE SUBMINISTRAMENT I EMMAGATZEMATGE

Subministrament: Embalades en palets.
Emmagatzematge: En llocs protegits de la intempèrie i d'impactes.

3.- UNITAT I CRITERIS D'AMIDAMENT

Unitat d'amidament: la indicada a la descripció de l'element
Criteri d'amidament: quantitat necessària subministrada a l'obra

4.- NORMATIVA DE COMPLIMENT OBLIGATORI

* UNE 127001:1990 Baldosas de cemento. Definiciones, clasificación, características y recepción en obra.

5.- CONDICIONS DE CONTROL DE RECEPCIÓ

OPERACIONS DE CONTROL:
Els punts de control més destacables són els següents:
- En cada subministrament, es realitzaran els controls següents:
  - Inspecció visual del material, identificació de les marques corresponents (UNE-EN 1339) i recepció del certificat de qualitat del fabricant.
  - Control dimensional sobre un 10 % de les peces rebudes (UNE-EN 1339)
- Per a cada subministrador diferent, es prendran 12 mostres (6 de 3 peces cadascuna i 6 de 6 peces) per tal de realitzar els següents assaigs:
- Sobre 3 mostres de 3 peces (UNE-EN 1339):
  - Absorció d'aigua
  - Gelabilitat
  - Permeabilitat i absorció d'aigua per la cara vista
  - Resistència al xoc
- Sobre 6 mostres de 6 peces cadascuna (UNE-EN 1339)
  - Resistència a flexió
  - Estructura

En cas que el material disposi de la Marca AENOR, o una altra legalment reconeguda a un país de l'UE, s'ha de poder prescindir dels assaigs de control de recepció. La DF ha de sol·licitar, en aquest cas, els resultats dels assaigs corresponents al subministrament rebut, segons control de producció establert a la marca de qualitat del producte.

CRITERIS DE PRESA DE MOSTRES:
Les mostres es prendran a l'atzar segons les instruccions de la DF i els criteris de la norma UNE-EN 1339.

INTERPRETACIÓ DE RESULTATS I ACTUACIONS EN CAS D'INCOMPLIMENT:
No s'acceptaran les peces que no superin la inspecció visual, que no estiguin correctament identificades o que no arribin acompanyades del certificat de qualitat del fabricant.
La totalitat de les peces sobre les que es realitza el control geomètric, han de complir les especificacions del plec. En cas d'incompliment, s'incrementarà el control, en primer lloc, fins al 20% de les peces rebudes, i si continuen observant-se irregularitats, fins al 100% del subministrament.
En els assaigs de resistència a flexió i absorció d'aigua, s'han de complir, en cada una de les 3 mostres, les condicions de valor mitjà i valor individual indicats a les especificacions. Si una sèrie no compleix aquest requisit, es podran realitzar contrassaigs sobre dues mostres més (de 3 peces cadascuna) procedents del mateix lot, acceptant-ne el conjunt si ambdues resulten conformes a l'especifica't.

B9 - MATERIALS PER A PAVIMENTS

B99 - MATERIALS PER A ESCOCELLS

B991 - PECES DE MORTER DE CIMENT PER A ESCOCELLS

0.- ELEMENTS QUE CONTEMPLA EL PLEC

B991A100.

1.- DEFINICIÓ I CARACTERÍSTIQUES DELS ELEMENTS

Peces prefabricades de morter de ciment per a la formació d'escocells.

CARACTERÍSTIQUES GENERALS:
No han de tenir escantonaments, esquerdes ni altres defectes visibles.
Han de tenir un color i una textura uniformes.
La forma d'expressió de les mesures sempre ha de ser: Llargària x alçària x gruix.
Resistència a la compressió: >= 15 N/mm2
Absorció d'aigua, en pes: <= 10%
Toleràncies:
- Llargària: ± 10 mm
- Alçària: ± 5 mm
- Gruix: ± 5 mm
- Fletxes: ± 3 mm

Toleràncies dimensionals respecte a la mitjana aritmètica de la remesa:
- Llargària: ± 5 mm
- Alçària: ± 2 mm
- Gruix: ± 2 mm

2.- CONDICIONS DE SUBMINISTRAMENT I EMMAGATZEMATGE

Subministrament: En palets.
Emmagatzematge: En posició horitzontal sobre una superfície plana i rígida, protegides d'impactes.

3.- UNITAT I CRITERIS D'AMIDAMENT

Unitat d'amidament: la indicada a la descripció de l'element
Criteri d'amidament: quantitat necessària subministrada a l'obra

4.- NORMATIVA DE COMPLIMENT OBLIGATORI

No hi ha normativa de compliment obligatori.

B9 - MATERIALS PER A PAVIMENTS

B9E - MATERIALS PER A PAVIMENTS DE PANOTS I MOSAICS HIDRÀULICS

B9E1 - PANOTS

0.- ELEMENTS QUE CONTEMPLA EL PLEC

B9E1S000,B9E13100.

1.- DEFINICIÓ I CARACTERÍSTIQUES DELS ELEMENTS

Peça prefabricada feta amb ciment, granulats i eventualment amb colorants, per a pavimentació.
S'han considerat les peces següents:
- Panot gris per a voreres
- Panot de color amb tacs per a pas de vianants

CARACTERÍSTIQUES GENERALS:
La peça ha de tenir un color i una textura uniformes a tota la superfície.
La cara vista no ha de tenir esquerdes, escantonaments ni altres defectes.
Les cares horitzontals han de ser planes i paral·leles.
El cantells de la cara vista han de ser bisellats o arrodonits.
No han de ser visibles els granulats del morter en la capa vista.
La textura i el color no han de presentar diferències significatives respecte de qualsevol mostra facilitada pel fabricant i aprovada pel comprador.
Les peces poden ser monocapa, amb un sols tipus de formigó, o bicapa, amb diferents tipus en la seva estructura principal i en la seva capa superficial.
En el cas de peces bicapa, no ha d'existir separació entre les dues capes.
En les peces de color, pot estar acolorida la capa superficial o tota la peça.
La forma d'expressió de les mesures sempre ha de ser: Llargària x amplària x gruix.
Llargària: <= 1 m
Relació entre la llargària total i el gruix: > 4
Gruix de la capa vista: >= 4 mm
Les característiques dimensionals, físiques i mecàniques han de complir les especificacions de la norma UNE-EN 1339 i s'han de determinar segons aquesta norma.
Toleràncies:
- Desviació de la llargària respecte de la llargària nominal:
  - Classe 1 (marcat N): ± 5 mm
  - Classe 2 (marcat P):
    - Dimensions nominals de la peça <= 600 mm: ± 2 mm
    - Dimensions nominals de la peça > 600 mm: ± 3 mm
  - Classe 3 (marcat R): ± 2 mm
- Desviació de l'amplària respecte de l'amplària nominal:
  - Classe 1 (marcat N): ± 5 mm
  - Classe 2 (marcat P):
    - Dimensions nominals de la peça <= 600 mm: ± 2 mm
    - Dimensions nominals de la peça > 600 mm: ± 3 mm
  - Classe 3 (marcat R): ± 2 mm
- Desviació del gruix respecte del gruix nominal:
  - Classe 1 (marcat N): ± 3 mm
  - Classe 2 (marcat P):
    - Dimensions nominals de la peça <= 600 mm: ± 3 mm
    - Dimensions nominals de la peça > 600 mm: ± 3 mm
  - Classe 3 (marcat R): ± 2 mm
- Diferència entre dues mesures de llargària, amplària i gruix d'una mateixa peça: <= 3 mm
- Diferència màxima entre la llargària de dues diagonals (peces amb diagonals superiors a 300 mm):
  - Classe 1 (marcat J):
    - Llargària <= 850 mm: 5 mm
    - Llargària > 850 mm: 8 mm
  - Classe 2 (marcat K):
    - Llargària <= 850 mm: 3 mm
    - Llargària > 850 mm: 6 mm
  - Classe 3 (marcat L):
    - Llargària <= 850 mm: 2 mm
    - Llargària > 850 mm: 4 mm
- Desviació màxima sobre la planor i curvatura de la cara vista plana (peces de dimensió màxima superior a 300 mm):
  - Dispositiu de mesura de 300 mm de llargària:
    - Convexitat màxima: 1,5 mm
    - Concavitat màxima: 1 mm
  - Dispositiu de mesura de 400 mm de llargària:
    - Convexitat màxima: 2 mm
    - Concavitat màxima: 1,5 mm
  - Dispositiu de mesura de 500 mm de llargària:
    - Convexitat màxima: 2,5 mm
    - Concavitat màxima: 1,5 mm
  - Dispositiu de mesura de 800 mm de llargària:
    - Convexitat màxima: 4 mm
    - Concavitat màxima: 2,5 mm

2.- CONDICIONS DE SUBMINISTRAMENT I EMMAGATZEMATGE

Subministrament: Empaquetats sobre palets.
Emmagatzematge: En llocs protegits contra els impactes.

3.- UNITAT I CRITERIS D'AMIDAMENT

Unitat d'amidament: la indicada a la descripció de l'element
Criteri d'amidament: quantitat necessària subministrada a l'obra

4.- NORMATIVA DE COMPLIMENT OBLIGATORI

UNE-EN 1339:2004 Baldosas de hormigón. Especificaciones y métodos de ensayo.

5.- CONDICIONS DE CONTROL DE RECEPCIÓ

CONDICIONS DE MARCATGE I CONTROL DE LA DOCUMENTACIÓ:
El subministrador ha de posar a disposició de la DF en el cas que aquesta ho sol·liciti, la documentació següent, que acredita el marcatge CE, segons el sistema d'avaluació de conformitat aplicable, d'acord amb el que disposa l'apartat 7.2.1 del CTE:
- Productes per a usos interns incloent les premises de transport públic de Nivell o Classe: A1*. * Productes o materials que no necessiten sotmetre's a assaig de reacció al foc (per exemple productes o materials de la classe A1 conformement a la Decisió 96/603/CE, i les seves modificacions),
- Productes per a cobertes de Nivell o Classe: es considera que satisfan els requisits enfront del foc extern **. ** Decisió de la Comissió 2000/553/CE, modificada,
- Productes per a ús extern i acabat de carrers, cobrint àrees externes de circulació de vianants i de vehicles:
  - Sistema 4: Declaració de Prestacions

A l'albarà de lliurament, hi ha de constar la següent informació com a mínim:
- Identificació del fabricant o la fàbrica
- Data en que el producte és declarat apte per a l'ús en el cas de que es lliure amb anterioritat a la mencionada data
- Identificació del producte segons la classificació de la norma UNE-EN 1339 i els valors declarats pel fabricant:
  - Dimensions nominals
  - Resistència climàtica
  - Resistència a flexió
  - Resistència al desgast per abrasió
  - Resistència al lliscament/patinatge
  - Càrrega de trencament
  - Comportament davant el foc
- Referència a la norma UNE-EN 1339
- Identificació del producte
- Marcatge CE de conformitat amb el que disposen els Reials Decrets 1630/1992 de 29 de desembre i 1328/1995 de 28 de juliol. El símbol normalitzat CE s'ha d'acompanyar de la següent informació:
  - Nom o marca identificativa del fabricant
  - Direcció registrada del fabricant
  - Les 2 últimes xifres de l'any d'impressió del marcatge
  - Referència a la norma EN 1339
  - El tipus de producte i l'ús o usos previstos

- Informació sobre les característiques/mandats a declarar

Per als productes destinats a àrees exteriors de circulació de vianants i vehicles, incloses les zones delimitades per als transports públics, ha de constar a més:
- Resistència al trencament
- Resistència al patinat/lliscament
- Durabilitat

Per als productes destinats a paviments d'ús interior:
- Reacció al foc
- Resistència a la ruptura
- Resistència al patinat/lliscament
- Durabilitat
- Conductivitat tèrmica (si procedeix)

Els productes destinats a ús en cobertes:
- Comportament davant del foc extern:es considera satisfactori

OPERACIONS DE CONTROL:
- En cada subministrament, es realitzaran els controls següents:
  - Inspecció visual del material, identificació de les marques corresponents (UNE-EN 1339) i recepció del certificat de qualitat del fabricant.
  - Control dimensional sobre un 10 % de les peces rebudes (UNE-EN 1339)
- Per a cada subministrador diferent, es prendran 9 mostres (6 de 3 peces cadascuna i 3 de 6 peces) per tal de realitzar els següents assaigs (UNE-EN 1339)
  - Sobre 3 mostres de 3 peces:
    - Absorció d'aigua
    - Gelabilitat
    - Permeabilitat i absorció d'aigua per la cara vista
    - Resistència al xoc
  - Sobre 3 mostres de 6 peces cadascuna
    - Resistència a flexió
    - Estructura
  - Resistència al desgast per abrasió (2 peces de cada mostra)
- Recepció del certificat de garantia de qualitat del fabricant. En cas de que el material disposi de la Marca AENOR, o altre legalment reconeguda a un país de la CEE, es podrà prescindir dels assaigs de control de recepció. La DF sol·licitarà en aquest cas, els resultats dels assaigs corresponents al subministra rebut, segons control de producció establert en la marca de qualitat de producte.

CRITERIS DE PRESA DE MOSTRES:
Les mostres es prendran a l'atzar segons les instruccions de la DF i els criteris de la norma UNE-EN 1339.

INTERPRETACIÓ DE RESULTATS I ACTUACIONS EN CAS D'INCOMPLIMENT:
No s'acceptaran les peces que no superin la inspecció visual, que no estiguin correctament identificades o que no arribin acompanyades del certificat de qualitat del fabricant.
La totalitat de les peces sobre les que es realitza el control geomètric, han de complir les especificacions del plec. En cas d'incompliment, s'incrementarà el control, en primer lloc, fins al 20% de les peces rebudes, i si continuen observant-se irregularitats, fins al 100% del subministrament.
En els assaigs de control del lot, el resultat de cada sèrie (valor mitjà dels resultats de les peces de cada mostra) ha de complir les especificacions. Si una sèrie no compleix aquest requisit, es podran realitzar contrassaigs sobre dues mostres més procedents del mateix lot, acceptant-se el conjunt si ambdues resulten conformes a l'especificat.

B9 - MATERIALS PER A PAVIMENTS

B9H - MATERIALS PER A PAVIMENTS BITUMINOSOS

B9H1 - MESCLES BITUMINOSES CONTÍNUES EN CALENT

0.- ELEMENTS QUE CONTEMPLA EL PLEC

B9H11K52,B9H11B52,B9H11251.

1.- DEFINICIÓ I CARACTERÍSTIQUES DELS ELEMENTS

Combinació d'un lligant hidrocarbonat, granulats (inclòs els pols mineral) amb ganulometria continua i, eventualment, additius, de manera que totes les partícules del granulat quedin recobertes per una pel·lícula homogènia de lligant, prèviament escalfats (excepte, eventualment, el pols mineral d'aportació), la qual posada en obra es realitza a una temperatura molt superior a la d'ambient.
S'han considerat els tipus següents:
- Mescla bituminosa continua: Mescla tipus formigó bituminós, amb granulometria continua i eventualment additius.

CARACTERÍSTIQUES GENERALS:
La mescla ha de tenir un aspecte homogeni, sense segregacions o escuma. No ha d'estar carbonitzada o sobreescalfada.
Requisits dels materials constitutius:
- Lligant utilitzat pot ser dels tipus següents:
  - B: Betum de pavimentació segons UNE-EN 12591
  - PMB: Betum modificat amb polímers segons UNE-EN 14023
  - Betum de grau alt segons UNE-EN 13924
  - BC: Betum de pavimentació modificat amb cautxú
  - PMBC: Betum modificat amb polímers, amb addició de cautxú segons UNE-EN 14023
- Els granulats i el filler afegit utilitzats en la mescla han de complir les especificacions de la UNE-EN 13043, en funció de l'ús previst
- La quantitat de filler afegit ha de ser l'especificada
- En mescles amb asfalt reciclat s'ha d'especificar la mescla origen de l'asfalt.
- La granulometria màxima dels granulats de l'asfalt reciclat no ha de ser més gran que la granulometria màxima de la mescla. Les propietats dels granulats de l'asfalt reciclat han de complir els requisits especificats per als granulats de la mescla.
- Cal declarar la naturalesa i propietats dels additius utilitzats

Les característiques següents han de complir amb els valors declarats pel fabricant, assajades segons la norma corresponent, dins del límit de tolerància indicat, en el seu cas:
- Característiques generals de la mescla:
  - Composició: La granulometria s'ha d'expressar en percentatge en massa del granulat total. Els continguts de lligant i d'additius s'han d'expressar en percentatges en massa de la mescla total. Els percentatges que passen pels tamisos, amb excepció del tamís de 0,063 mm, s'han d'expressar amb una aproximació de l'1%, per al contingut de lligant, el percentatge que passi pel tamís de 0,063 mm i qualsevol contingut d'additius, s'ha d'expressar amb una aproximació del 0,1%
  - Granulometria: Els requisits per a la granulometria s'han d'expressar en forma dels valors màxim i mínim per selecció dels percentatges que passen pels tamisos 1,4 D, D, 2 mm i 0,063 mm.
  - El material quan es descarregui del mesclador, ha de tenir un aspecte homogeni amb els granulats totalment recoberts pel lligant i no han de tenir evidències d'aglomeracions dels granulats fins
  - Reacció al foc: La classificació respecte a la reacció al foc (Euroclasses) s'ha de determinar d'acord amb la norma UNE-EN 13501-1.
  - Resistència als combustibles, en aeroports (UNE-EN 13108-20): El material ha d'estar classificat en alguna de les categories següents: bona, moderada, pobre o sense requisit

MESCLES CONTINUES:
La designació del formigó asfàltic pot realitzar-se mitjançant dos sistemes:
- Procediment empíric: Especificació de la dosificació i requisits dels materials constitutius
- Procediment fonamental: Especificació de les característiques funcionals

El Codi de designació de la mescla s'ha de formular: AC D surf/base/bin lligant granulometria:
- AC: Formigó asfàltic
- D: Granulometria màxima del granulat
- surf/base/bin: ús previst, capa de rodadura/base/intermitja
- lligant: designació del lligant utilitzat
- granulometria: designació del tipus de granulometria al que correspon la mescla; densa (D), semidensa (S) o grossa (G)

- MAM:si la mescla es de mòdul alt

Requisits dels materials constitutius:

- En les mescles amb especificació empírica, el grau del betum ha de complir amb els valors especificats.
- En mescles amb especificació empírica per a capes de rodadura amb més del 10% en massa sobre el total de la mescla, d'asfalt reciclat provinent de mescles de betum de pavimentació, el lligant ha de complir amb l'especificat en l'apartat 4.2.2.2. de la UNE-EN 13108-1
- En mescles amb especificació empírica per a capes base o intermèdies amb més del 20% en massa sobre el total de la mescla, d'asfalt reciclat provinent de mescles de betum de pavimentació, el lligant ha de complir amb l'especificat en l'apartat 4.2.2.3. de la UNE-EN 13108-1
  - Els tamisos de mida D i de mides compreses entre D i 2 mm s'han de seleccionar dels següents:
    - Sèrie bàsica més la sèrie 1 (UNE-EN 13043): 4 mm, 5,6 mm, 8 mm, 11,2 mm, 16 mm, 22,4 mm, 31,5 mm
    - Sèrie bàsica més la sèrie 2 (UNE-EN 13043): 4 mm, 6,3 mm, 8 mm, 10 mm, 12,5 mm, 14 mm, 16 mm, 20 mm, 31,5 mm

  El percentatge que passa pels tamisos D, 2 mm i 0,063 mm de la corba granulomètrica seleccionada, no ha d'excedir dels valors màxim i mínim especificats en la taula 1 o 2 de la UNE-EN 13108-1
  - Contingut de forats (UNE-EN 13108-20): Ha d'estar entre els valors màxim i mínim seleccionats de les categories del contingut de forats de les taules 3 i 4 de l'UNE-EN 13108-1.
  - Sensibilitat a l'aigua (UNE-EN 13108-20): El valor declarat pel fabricant ha de ser igual o superior al corresponent a la categoria de coeficient de resistència a la tracció indirecta ITSR, segons l'especificat a la taula 5 de l'UNE-EN 13108-1.
  - Resistència a l'abrasió amb pneumàtics clavetejats (UNE-EN 13108-20): El valor declarat pel fabricant ha de ser igual o inferior al corresponent a la categoria del material, segons l'especificat a la taula 6 de l'UNE-EN 13108-1.
  - Resistència a la deformació permanent (UNE-EN 13108-20): El valor declarat pel fabricant ha de ser igual o inferior al corresponent a la categoria del material, segons l'especificat a les taules 7, 8 i 9 de l'UNE-EN 13108-1.
  - Resistència als fluids anti-gel, en aeroports (UNE-EN 13108-20): El valor declarat pel fabricant ha de ser igual o superior al corresponent a la classificació del material en alguna de les categories especificades a la taula 10 de l'UNE-EN 13108-1.
  - Temperatura de la mescla (UNE-EN 12697-13): En betum de grau de pavimentació la temperatura màxima de la mescla declarada pel fabricant, ha de ser menor que el límit superior especificat a la taula 11 de l'UNE-EN 13108-1. El fabricant ha de declarar la temperatura mínima en el moment de distribució de la mescla. En betums modificats, de grau alt de duresa o additius, es pot aplicar temperatures diferents. En aquest cas aquestes temperatures han d'estar declarades pel fabricant.
- Característiques de la mescla amb especificació empírica:
  - Contingut d'asfalt reciclat procedent de mescles de betum modificat o amb additiu modificador i/o en mescles amb betum modificat o modificador:
    - Capes de rodadura: <= 10% en massa
    - Capes de regularització, intermèdies o base: <= 20% en massa
  - Granulometria: S'ha de complir l'especificat en l'article 5.3.1.2 de la UNE-EN 13108-1
  - Contingut de lligant: El valor declarat pel fabricant ha de ser com a mínim el corresponent a la categoria del producte segons l'especificat a la taula 13 de la UNE-EN 13108-1
  - Additius: El fabricant ha d'especificar el tipus i la quantitat de cada additiu constitutiu
  - Valors Marshall, en aeroports (UNE-EN 13108-20): Els valors declarats pel fabricant han de complir l'especificat a l'article 5.3.2 de l'UNE-EN 13108-1, en funció de la categoria del material.
  - Percentatge de forats reblerts de betum (UNE-EN 13108-20): El valor declarat pel fabricant ha de complir els límits corresponents a la classificació del material en alguna de les categories especificades a les taules 18 i 19 de l'UNE-EN 13108-1.
- Percentatge de forats en el granulat mineral (UNE-EN 13108-20): El valor declarat pel fabricant ha de ser igual o superior al corresponent a la classificació del material en alguna de les categories especificades a la taula 20 de l'UNE-EN 13108-1.
- Contingut mínim de forats després de 10 revolucions (UNE-EN 13108-20): El valor declarat pel fabricant ha de complir els límits corresponents a la classificació del material en alguna de les categories especificades a la taula 21 de l'UNE-EN 13108-1.
- Característiques de la mescla amb especificació fonamental:
  - Contingut de lligant: >=3%
  - Rigidesa (UNE-EN 13108-20): Els valors declarats pel fabricant han de complir els valors màxim i mínim corresponents a la classificació del material en alguna de les categories especificades a les taules 22 i 23 de l'UNE-EN 13108-1.
  - Resistència a la deformació permanent. Assaig de compressió triaxial (UNE-EN 13108-20): Els valors declarats pel fabricant han de complir els valors màxims corresponents a la classificació del material en alguna de les categories especificades a la taula 24 de l'UNE-EN 13108-1.
  - Resistència a la fatiga (UNE-EN 13108-20): El valor declarat pel fabricant ha de complir el límit corresponent a la classificació del material en alguna de les categories especificades a la taula 25 de l'UNE-EN 13108-1.

MESCLES BITUMINOSES DE MÒDUL ALT:
El contingut de materials procedents de fresat de mescles bituminoses en calent, no pot superar el 10% de la massa total de la mescla.
Mòdul dinàmic a 20ºC (UNE-EN 12697-26): >= 11.000 MPa
Resistència a la fatiga (30Hz a 20ºC segons annex D UNE-EN 12697-24): >= 100 micres/m (valor de la deformació per a 1 milió de cicles)

CARACTERÍSTIQUES DE LES MESCLES CONTÍNUES PER A ÚS EN CARRETERES:
S'han considerat les mescles per a ferms de carreteres contemplades en l'article 542 del PG 3:

- Mescla bituminosa: Formigó asfàltic per a ús en ferms com a capa de rodadura, intermèdia, regularització o base
- Mescla bituminosa de mòdul alt: Formigó asfàltic per a ús en ferms com a capa intermèdia o base

El tipus i composició de la mescla ha de complir amb les especificacions de la norma UNE-EN 13108-1 complementades amb les indicacions dels epígrafs 542.3 i 542.5 del PG 3 vigent.
El lligant ha de complir les especificacions del article 542.2.2 del PG 3; el tipus de lligant hidrocarbonat segons la funció de la capa, ha d'estar entre els definits a les taules 542.1a o 542.1b del PG 3 segons correspongui.
Els granulats han de complir les indicacions del epígraf 542.2.3 del PG 3 vigent.

2.- CONDICIONS DE SUBMINISTRAMENT I EMMAGATZEMATGE

Subministrament: La mescla s'ha de transportar amb camions de caixa llisa i estanca, neta i tractada per a evitar l'adherència de la mescla.
La forma i alçària de la caixa ha de ser de manera que, en l'abocament en l'estenedora, el camió només la toqui mitjançant els rodets previstos per a aquest fi.
Durant el transport s'ha de protegir la mescla amb lones o altres cobertures, per tal d'evitar el refredament.
La mescla s'ha d'aplicar immediatament.

3.- UNITAT I CRITERIS D'AMIDAMENT

Unitat d'amidament: la indicada a la descripció de l'element
Criteri d'amidament: quantitat necessària subministrada a l'obra
Aquest criteri inclou l'abonament del lligant hidrocarbonat i del pols mineral d'aportació utilitzats en la confecció de la mescla bituminosa.

4.- NORMATIVA DE COMPLIMENT OBLIGATORI

MESCLES CONTINUES:
UNE-EN 13108-1:2008 Mezclas bituminosas. Especificaciones de materiales. Parte 1: Hormigón bituminoso.

MESCLES PER A US EN CARRETERES:
Orden de 6 de febrero de 1976 por la que se aprueba el Pliego de prescripciones técnicas generales para obras de carreteras y puentes (PG 3/75)
Orden FOM/2523/2014, de 12 de diciembre, por la que se actualizan determinados artículos del pliego de prescripciones técnicas generales para obras de carreteras y puentes, relativos a materiales básicos, a firmes y pavimentos, y a señalización, balizamiento y sistemas de contención de vehículos.

5.- CONDICIONS DE CONTROL DE RECEPCIÓ

CONDICIONS DE MARCATGE I CONTROL DE LA DOCUMENTACIÓ:

A l'albarà d'entrega o en la documentació que acompanya al producte, ha de constar com a mínim, la informació següent:
- Identificació del fabricant i de la planta de mescla
- Codi d'identificació de la mescla
- Com s'ha d'obtenir la totalitat dels detalls per tal de demostrar la conformitat amb l'UNE-EN
- Detalls de tots els additius
- Mescles continues
  - Designació de la mescla segons l'apartat 7 de la UNE-EN 13108-1
  - Detalls de la conformitat amb els apartats 5.2.8 i 5.2.9 de la UNE-EN 13108-1 en mescles per a ús en aeroports
- Marca CE de conformitat amb el que disposen els Reials Decrets 1630/1992 de 29 de desembre i 1328/1995 de 28 de juliol. El símbol normalitzat del marcatge CE s'ha d'acompanyar de la següent informació:
  - Número d'identificació de l'organisme de certificació
  - Nom o marca d'identificació i direcció registrada del fabricant
  - Les dues últimes xifres de l'any d'impressió del marcatge
  - El numero del certificat de conformitat CE o del certificat de control de producció en fàbrica
  - Referència a la norma europea EN
  - Descripció del producte: nom genèric, material i ús previst
  - Informació de les característiques essencials segons annex ZA de l'UNE-EN

El subministrador ha de posar a disposició de la DF en el cas que aquesta ho sol·liciti, la documentació següent, que acredita el marcatge CE, segons el sistema d'avaluació de conformitat aplicable, d'acord amb el que disposa l'apartat 7.2.1 del CTE:
- Productes per a carreteres i altres vies de trànsit:
  - Sistema 2+: Declaració de Prestacions
- Productes per a usos subjectes a reglamentacions sobre reacció al foc de Nivell o Classe: A***, D, E, F o CWFT****. **** CWFT Classificació sense més assajos (basat en una Decisió de la Comissió publicada):
  - Sistema 4: Declaració de Prestacions
- Productes per a usos subjectes a reglamentacions sobre reacció al foc de Nivell o Classe: (A, B, C)**. ** Materials el comportament dels quals enfront del foc no té perquè canviar durant el procés de producció:
  - Sistema 3: Declaració de Prestacions
- Productes per a usos subjectes a reglamentacions sobre reacció al foc de Nivell o Classe: (A, B, C)*. * Materials el comportament dels quals enfront del foc pot ser que canviï durant el procés de producció (en general, aquells de composició química, per exemple, retardants del foc, o aquells en els quals un canvi en la seva composició pot dur a canvis en la seva reacció enfront del foc):
  - Sistema 1: Declaració de Prestacions

CONDICIONS DE MARCATGE I CONTROL DE LA DOCUMENTACIÓ EN MESCLES BITUMINOSES PER A US EN CARRETERES:
El fabricant ha de lliurar per a la seva aprovació la documentació relativa a la fórmula de treball indicada al epígraf 542.5.1 del PG 3 vigent.

OPERACIONS DE CONTROL EN MESCLES BITUMINOSES PER A US EN CARRETERES:
Inspecció visual de les condicions de subministrament i recepció de la documentació del fabricant.
Cal fer una verificació documental de que els valors declarats en els documents que acompanyen el marcatge CE compleixen amb les especificacions definides en aquest plec.

- MESCLES CONTINUES:
- La DF pot disposar de les comprovacions o assaigs addicionals que consideri oportuns, en aquest cas s'han de realitzar segons l'especificat en l'apartat 542.9 del PG 3.

CRITERIS DE PRESA DE MOSTRES EN MESCLES BITUMINOSES PER A US EN CARRETERES:
Els criteris de presa de mostres, per als assajos de materials i els de la mescla son els indicats als articles 542.9 i 543.9 del PG 3, segons correspongui.
Els controls s'han de realitzar segons les instruccions de la DF.

INTERPRETACIÓ DE RESULTATS I ACTUACIONS EN CAS D'INCOMPLIMENT:
No s'han d'utilitzar en les obres mescles sense la documentació exigida.
S'han de rebutjar les mescles que els valors declarats pel fabricant incompleixin amb les especificacions del plec de condicions.

BB - MATERIALS PER A PROTECCIONS I SENYALITZACIÓ

BBA - MATERIALS PER A SENYALITZACIÓ HORITZONTAL

0.- ELEMENTS QUE CONTEMPLA EL PLEC

BBA1M200,BBA17100,BBA11100.

1.- DEFINICIÓ I CARACTERÍSTIQUES DELS ELEMENTS

Materials per a aplicació directa sobre la calçada d'una marca o sistema de senyalització vial horitzontal.
S'han considerat els materials següents:
- Materials base:
  - Pintures acríliques, acríliques en base aigua i alcídiques
  - Termoplàstics
  - Plàstics en fred
- Materials de post-barrejat:
  - Microesferes de vidre

PINTURES, TERMOPLÀSTICS I PLÀSTICS EN FRED:
Pintura: producte líquid que conté lligants, pigments, estenedors, dissolvents i additius. Es subministra en forma mono o multicomponent. Quan s'aplica, es forma una pel·lícula cohesionada a través d'un procés d'evaporació del dissolvent i/o un procés químic.
Termoplàstics: producte de marcatge, lliure de dissolvents, que es subministra en forma de bloc, gransa o pols. S'escalfa fins a fondre's i, en aquest moment, s'aplica. La pel·lícula cohesionada es forma mitjançant refredament.
Plàstics en fred: Producte viscós que es subministra en dos components o en forma multicomponent (almenys un component principal i un enduridor) i lliure de dissolvents. La pel·lícula cohesionada es forma mitjançant reacció química després de barrejar els components.
El fabricant ha de declarar, per a cada material base especificat, les següents característiques d'identificació definides a les normes UNE-EN 12802 i UNE-EN 1871, assajades segons la norma corresponent:
- Densitat, segons UNE-EN ISO 2811-1: pintures, termoplàstics i plàstics en fred
- Color, segons UNE-EN 1871: pintures, termoplàstics i plàstics en fred
- Factor de luminància, segons UNE-EN 1871: pintures, termoplàstics i plàstics en fred
- Poder de cobertura, segons UNE-EN ISO 2814: pintures
- Contingut en sòlids, segons UNE-EN 12802: pintures
- Contingut en lligant, segons UNE-EN 12802: pintures, termoplàstics i plàstics en fred
- Contingut en dissolvents, segons UNE-EN 12802: pintures
- Viscositat, segons UNE-EN 12802: pintures
- Contingut en cendres, segons UNE-EN 12802: pintures, termoplàstics i plàstics en fred
- Contingut en microesferes de vidre, segons UNE-EN 12802: termoplàstics i plàstics en fred

Les pintures, termoplàstics i plàstics en fred de color blanc per a ús en marques vials de carreteres, han de complir els requisits per a les característiques físiques, assajats segons la norma corresponent:
- Color, segons UNE-EN 1871: complirà els valors de la taula 700.2.a del PG 3 vigent
- Factor de luminància, segons UNE-EN 1871:
  - Pintures: classe LF7
  - Termoplàstics i plàstics en fred: classe LF6
- Estabilitat a l'emmagatzematge, segons UNE-EN 1871:
  - Pintures: >= 4
- Envelliment artificial accelerat, segons UNE-EN 1871:
  - Color: complirà els valors de la taula 700.2.a del PG 3 vigent
  - Factor de luminància: classe UV1
- Resistència al sagnat, segons UNE-EN 1871:

  - Pintures: classe BR2 (exigible en aplicacions directes sobre paviment bituminós)
- Resistència als àlcalis, segons UNE-EN 1871: passa (exigible en aplicacions directes sobre paviments de formigó)
- Punt de reblaniment, segons UNE-EN 1871:
  - Termoplàstics: classe >= SP3
- Estabilitat a la calor (UNE-EN 1871):
  - Termoplàstics: color com a la taula 700.2.a del PG 3 vigent i classe UV2 per al factor de luminància.

MICROESFERES DE VIDRE:
Partícules de vidre transparents i esfèriques que, mitjançant la retrorreflexió dels feixos de llum incidents dels llums d'un vehicle cap al seu conductor proporciona visibilitat nocturna a les marques vials.
Les característiques següents han de complir amb els valors declarats pel fabricant, assajats segons la norma corresponent, dins del límit de tolerància indicat, en el seu cas.
- Índex de refracció, segons UNE-EN 1423: expressat com a classe
  - Classe A: >= 1,5
  - Classe B: >= 1,7
  - Classe C: >= 1,9
- Percentatge ponderat màxim de microesferes de vidre defectuoses, segons UNE-EN 1423: expressat com passa/no passa.
  - Microesferes de vidre defectuoses: <= 20%
  - Grans i partícules estranyes: <= 3%
  - Avaluant per separat les microesferes de diàmetre <1 mm i les de diàmetre igual >= 1 mm.
- Granulometria, segons UNE-EN 1423: expressada com a descripció tamís a tamís. Es determina mitjançant l'ús de tamisos seleccionats, d'acord amb les següents regles.

Tamís (ISO 565 R 40/3)	Massa retinguda acumulada (% en pes)
Superior de seguretat	0 a 2
Superior nominal	0 a 10
Intermedis	N1 a N2 (*)
Inferior nominal	95 a 100

* N2-N1 <= 40
- Substàncies perilloses, segons UNE-EN 1423: expressada com a classe per a cadascuna de les substàncies perilloses (Arsènic, Plom i Antimoni).
  - Classe 0: valor no requerit
  - Classe 1: <= 200 ppm (mg/kg)
- Resistència als agents químics; aigua, àcid clorhídric, clorur càlcic i sulfur sòdic, segons UNE-EN 1423: expressada com passa/no passa. Les microesferes de vidre no han de presentar cap alteració superficial (superfície blanquinosa i sense brillantor) quan entren en contacte amb l'aigua o els agents químics citats anteriorment.

2.- CONDICIONS DE SUBMINISTRAMENT I EMMAGATZEMATGE

PINTURA, TERMOPLÀSTICS I PLÀSTICS EN FRED:
Subministrament: En envàs hermètic que conservi les propietats de la pintura.
Emmagatzematge: L'envàs s'ha de col·locar en posició invertida, en llocs ventilats i no exposats al sol. No s'han d'emmagatzemar envasos que hagin estat oberts més de 18 h.

MICROESFERES DE VIDRE:
Subministrament: En envàs tancat.
Emmagatzematge: En el seu envàs d'origen, sense que s'alterin les seves condicions.

3.- UNITAT I CRITERIS D'AMIDAMENT

Unitat d'amidament: la indicada a la descripció de l'element
Criteri d'amidament: quantitat necessària subministrada a l'obra

4.- NORMATIVA DE COMPLIMENT OBLIGATORI

NORMATIVA GENERAL:
* Orden de 6 de febrero de 1976 por la que se aprueba el Pliego de prescripciones técnicas generales para obras de carreteras y puentes (PG 3/75)
* Orden FOM/2523/2014, de 12 de diciembre, por la que se actualizan determinados artículos del pliego de prescripciones técnicas generales para obras de carreteras y puentes, relativos a materiales básicos, a firmes y pavimentos, y a señalización, balizamiento y sistemas de contención de vehículos.

PINTURA, TERMOPLÀSTICS I PLÀSTICS EN FRED:
* UNE-EN 1871:2000 Materiales para señalización vial horizontal. Propiedades físicas.
* UNE-EN 12802:2012 Materiales para señalización vial horizontal. Métodos de laboratorio para la identificación.

MICROESFERES DE VIDRE:
UNE-EN 1423:2013 Materiales para señalización vial horizontal. Materiales de postmezclado. Microesferas de vidrio, áridos antideslizantes y mezclas de ambos.

5.- CONDICIONS DE CONTROL DE RECEPCIÓ

CONTROL DE LA DOCUMENTACIÓ:
L'albarà lliurat per l'administrador ha de contenir la següent informació:
- Nom i direcció de l'empresa subministradora.
- Identificació del fabricant.
- Designació de la marca comercial.
- Quantitat de materials que es subministra.
- Identificació dels lots (referència) de cadascun dels materials subministrats.
- Data de fabricació.

CONTROL DE LA DOCUMENTACIÓ DE LES PINTURES, TERMOPLÀSTICS I PLÀSTICS EN FRED:
El subministrador ha de posar a disposició de la DF la següent documentació que acredita el compliment de les prestacions exigides:
Pintures, termoplàstics i plàstics en fred de color blanc:
- Declaració de prestacions referit al sistema de senyalització vial del qual formi part, incloent la composició i identificació del sistema: material base, materials de pre-mesclat i/o post-mesclat, dosificacions i instruccions d'aplicació, d'acord amb un dels següents procediments:
  - Document d'Idoneïtat Técnica Europeu (DITE)
  - Avaluació Tècnica Europea (ETE)
- Declaració del fabricant amb les característiques físiques definides per a cada material base a la taula 700.3 del PG 3 vigent.
- Declaració del fabricant amb les característiques d'identificació definides per a cada material base a la taula 700.5 del PG 3 vigent.

Pintures, termoplàstics i plàstics en fred de color vermell i negre:
- Declaració de prestacions en base a l'assaig de durabilitat, segons UNE-EN 13197 realitzat per un laboratori acreditat, que inclourà la identificació del sistema.
- Declaració del fabricant amb les característiques d'identificació que figuren a la taula 700.5 del PG 3 vigent per als colors negre i vermell.

CONDICIONS DE MARCATGE I CONTROL DE LA DOCUMENTACIÓ DE LES MICROESFERES DE VIDRE:
El subministrador ha de posar a disposició de la DF en el cas que aquesta ho sol·liciti, la documentació següent, que acredita el marcatge CE, segons el sistema d'avaluació de conformitat aplicable, d'acord amb el que disposa l'apartat 7.2.1 del CTE:
 - Productes per a zones aptes per a la circulació:
   - Sistema 1: Declaració de Prestacions

Cada envàs ha de portar en un lloc visible el marcatge CE de conformitat amb els Reials Decrets 1630/1992 de 29 de desembre i 1328/1995 de 28 de juliol que a més haurà de tenir la següent informació:
- Nom o marca d'identificació del fabricant i direcció registrada
- Les dues últimes xifres de l'any de fabricació del producte

- Número del certificat de conformitat CE
- El número i any d'aquesta norma Europea (UNE-EN 1423)
- Descripció del producte
- El número de lot i massa neta
- La presència eventual de tractaments superficials i la seva finalitat
- Indicacions que permetin identificar les característiques harmonitzades del producte:
  - Índex de refracció
  - Granulometria
  - Resistència a la fragmentació (per a granulats antilliscants)
  - En cas de mescla de microesferes de vidre i granulats antilliscants, les proporcions d'ambdós.

Declaració de prestacions d'acord amb el que estableix l'annex ZA de la norma UNE-EN 1423.
Declaració del fabricant amb les característiques d'identificació que figuren a la norma UNE-EN 12802.

OPERACIONS DE CONTROL PER A PINTURA:
Els punts de control més destacables són els següents:
- Comprovació de la documentació.
- Inspecció visual del subministrament.
- La DF podrà determinar la realització d'assajos d'algunes o totes les característiques especificades a la taula 700.5 del PG 3 vigent.

OPERACIONS DE CONTROL DE LES MICROESFERES DE VIDRE:
Els punts de control més destacables són els següents:
- Comprovació de la documentació.
- Inspecció visual del subministrament.
- Determinació de les següents característiques, segons UNE-EN 1423:
  - Granulometria
  - Índex de refracció
  - Percentatge de microesferes defectuoses
  - Tractament superficial
- La DF podrà determinar la realització dels assajos d'identificació descrits a la norma UNE-EN 12802.

CRITÈRI DE PRESA DE MOSTRES:
Es seguiran els criteris de la DF i els criteris de les normes de procediment indicades a cada assaig.

INTERPRETACIÓ DE RESULTATS I ACTUACIONS EN CAS D'INCOMPLIMENT:
Es rebutjaran els aplecs amb documentació, acreditacions o característiques declarades que no compleixin amb els requisits especificats per a ells, i aquells sobre els s'hagin efectuat assajos d'identificació i no compleixin amb els requisits i toleràncies que estableix la norma UNE-EN 12802.
Els aplecs rebutjats podran presentar-se a una nova inspecció, amb els seus corresponents assajos de control de qualitat, sempre que s'acrediti que s'han eliminat les partides defectuoses o s'han corregit els seus defectes.

BB - MATERIALS PER A PROTECCIONS I SENYALITZACIÓ

BBM - MATERIALS PER A PROTECCIONS DE VIALITAT

BBM1 - SENYALS

0.- ELEMENTS QUE CONTEMPLA EL PLEC

BBM11202,BBM12602,BBM1AHA2.

1.- DEFINICIÓ I CARACTERÍSTIQUES DELS ELEMENTS

Elements per a col·locar verticalment, destinats a informar i ordenar la circulació en vies utilitzades per vehicles i/o vianants.
S'han considerat els elements següents:
- Senyals de contingut fix, aquelles que tenen un contingut preestablert pel 'Catálogo de señales verticales de circulación' publicat per la Dirección General de Carreteras; únicament varien la mida i els números que inclouen en alguns casos.
- Panells complementaris, aquells que acompanyen a les senyals verticals de contingut fix i acoten la seva prescripció.

S'han considerat els materials següents:
- Alumini anoditzat.
- Acer galvanitzat

S'han considerat els acabats següents:
- Amb pintura no reflectora
- Amb làmina retrorreflectant.

CARACTERÍSTIQUES GENERALS:
La placa senyal ha d'estar formada per l'estampació d'una planxa, d'alumini anoditzat o d'acer galvanitzat, amb els elements de reforç i ancoratge necessaris per als seu ancoratge i recoberta amb l'acabat que li sigui propi, pintura no reflectora, o làmina retrorreflectant.
La utilització de materials d'una altra naturalesa haurà de ser aprovada per la DF.
La superfície metàl·lica ha de ser neta, llisa, sense porus, sense corrosió i resistent a la intempèrie.
No ha de tenir ratllades, bonys ni d'altres defectes superficials.
El substrat de les senyals i cartells verticals de circulació compliran amb les indicacions de la norma UNE-EN 12899-1.
No s'admetran les següents classes (d'acord amb la UNE-EN 12899-1):
- P1 per a la perforació de la cara de la senyal (cara de la senyal amb perforacions a la seva superfície a una distancia no inferior a cent cinquanta mil·límetres (150 mm)).
- E1 per a les vores de la placa de la senyal (les vores de la senyal no estan protegides, el substrat es una placa plana).
- SP0 per a la protecció de la superfície de la placa de la senyal (sense cap protecció de la superfície de la senyal front a la corrosió).

Tindran les dimensions, colors i composició indicades a la DT, d'acord amb el Capítol VI/Secció 4ª, del 'Reglamento General de Circulación', així com la vigent Norma 8.1-IC 'Señalización vertical' de la Instrucción de Carreteras.
Les estructures i elements d'acer han de ser conformes a la Norma EN 1993-1-1.
Les estructures i elements d'alumini han de ser conformes a la Norma EN 1999-1-1.
Les característiques de les senyals i cartells han de ser les especificades a la Taula /01.1 del PG 3/75 MOD 11-OM.
No s'admetrà la utilització de les classes següents:
- Pressió de vent: Classe WL2
- Pressió deguda a la neu: Classe DSL0
- Carregues puntuals: Classe PL0
- Deformació temporal màxima a flexió: Classe TDB4
- Deformació temporal màxima a torsió: Classe TDT0

Només s'admetran les senyals i cartells verticals de circul•lació per als que els coeficients parcials de seguretat per a les càrregues utilitzades siguin de la classe PAF2.

ACABAT AMB LÀMINA RETRORREFLECTANT:
Els materials retrorreflectants constituïts per microesferes de classe RA1 i classe RA2, han de ser conformes amb les característiques visuals (coordenades cromàtiques, factor de luminància, coeficient de retrorreflexió, durabilitat) i de resistència a la caiguda d'una massa, de la norma UNE-EN 12899-1.
Els materials microprismàtics de classe RA1, RA2 y RA3 compliran les característiques de les normes UNE-EN 12899-1 i UNE 135340.

ACABAT AMB PINTURA NO RETRORREFLECTANT:
Ha de estar exempta de corrosió, i no tenir defectes que impedeixin la seva visibilitat o identificació correctes, com ara bonys, etc.
La pel·lícula seca de pintura ha de tenir un aspecte uniforme, brillant, sense grans o qualsevol altra imperfecció superficial
Els colors han d'estar dins dels límits cromàtics i de factor de luminància especificats a la norma UNE 135331
Brillantor especular a 60°C: > 50%
Adherència (assaig 4.4): <= 1, No han d'aparèixer dents de serra

Resistència a l'impacte (assaig 4.5): Sense trencament
Resistència a la immersió en aigua (assaig 4.6):
- Immediatament després de l'assaig : Sense ampolles, arrugues ni reblaniments
- A les 24 hores: Brillantor especular >= 90% brillantor abans d'assaig

Resistència a la boira salina: Ha de complir especificacions art.3.7
Resistència a la calor i al fred (assaig 4.8 i 4.9):
- No hi ha d'haver ampolles, pèrdua d'adherència o defectes apreciables

Envelliment artificial: Ha de complir les condicions art. 3.9.
Envelliment natural: Ha de complir les condicions de l'article 3.10
Tots aquests valors s'han de comprovar d'acord amb l'UNE 135331.

2.- CONDICIONS DE SUBMINISTRAMENT I EMMAGATZEMATGE

Subministrament: Embalades individualment o agrupades en embalatge rígid de fusta o metàl·lic. A l'exterior ha de figurar el símbol de les plaques i el nombre d'unitats.
Emmagatzematge: Assentades en horitzontal en llocs secs, ventilats i sense contacte directe amb el terra.

3.- UNITAT I CRITERIS D'AMIDAMENT

Unitat d'amidament: la indicada a la descripció de l'element
Criteri d'amidament: quantitat necessària subministrada a l'obra

4.- NORMATIVA DE COMPLIMENT OBLIGATORI

NORMATIVA GENERAL:
* Orden de 6 de febrero de 1976 por la que se aprueba el Pliego de prescripciones técnicas generales para obras de carreteras y puentes (PG 3/75)
* Orden FOM/2523/2014, de 12 de diciembre, por la que se actualizan determinados artículos del pliego de prescripciones técnicas generales para obras de carreteras y puentes, relativos a materiales básicos, a firmes y pavimentos, y a señalización, balizamiento y sistemas de contención de vehículos.
* Orden FOM/534/2014, de 20 de marzo, por la que se aprueba la norma 8.1-IC señalización vertical de la Instrucción de Carreteras.
* UNE-EN 12899-1:2009 Señales verticales fijas de circulación. Parte 1: Señales fijas.
* UNE 135331:2011 Señalización vertical. Señales metálicas permanentes. Zona no retrorreflectante. Pinturas. Características y métodos de ensayo.

5.- CONDICIONS DE CONTROL DE RECEPCIÓ

CONDICIONS DE MARCATGE I CONTROL DE LA DOCUMENTACIÓ:
El fabricant ha de facilitar la informació del producte. Quan la mateixa no es pugui marcar sobre el producte, ha d'estar a la documentació que l'acompanyi. En aquest cas el producte ha de tenir un codi d'identificació.
Tots els productes y components de les senyals verticals fixes de circulació estaran marcats al se revers de forma clara i duradora amb la següent informació:
- Símbol del marcatge CE
- Número de identificació del organisme de certificació
- Nom o marca distintiva de identificació i adreça registrada del fabricant
- Els 2 últims dígits del any en que es va fixar el marcat
- Número de certificat de conformitat CE o del certificat de control de producció a fàbrica si procedeix
- Referència a la norma europea: EN 12899-1:2007
- Descripció del producte: nom genèric, material, dimensions i us previst
- Informació sobre aquelles característiques essencials que procedeixin recollides a les taules ZA.1 a ZA.6 de la norma EN 12899-1:2007, indicades segons l'apartat ZA.3 de la mateixa norma.
-

El fabricant o subministrador ha de facilitar la informació següent:
- Instruccions de muntatge i instal·lació de la senyal
- Dades sobre qualsevol limitació de la ubicació de la senyal
- Instruccions d'us i manteniment i neteja de la senyal, incloses les instruccions per al canvi de làmpades si fos el cas

El fabricant facilitarà a la DO, amb cada subministrament, un albarà amb documentació annexa que contingui, entre altres, les següents dades:
- Nom i adreça de la empresa subministradora
- Data de subministrament
- Identificació de la fàbrica que ha produït el material
- Identificació del vehicle que el transporta
- Quantitat subministrada i designació de la marca comercial

OPERACIONS DE CONTROL:
La DO podrà comprovar sobre una mostra representativa dels materials subministrats, que la marca, referència i característiques dels mateixos es corresponent amb la declarada a la documentació que els acompanya, en especial les dimensions de les senyals i cartells verticals, així como la retrorreflexió del material.

CRITERIS DE PRESA DE MOSTRES:
La presa de mostres, es realitzarà d'acord a les indicacions de l'Orden FOM/2523/2014.

INTERPRETACIÓ DE RESULTATS I ACTUACIONS EN CAS D'INCOMPLIMENT:
No s'utilitzaran materials que no arribin acompanyats del corresponent certificat de qualitat del fabricant, d'acord a les especificacions del plec.
Els assaigs d'identificació han de resultar conformes a les especificacions. En cas d'incompliment, es repetirà l'assaig corresponent sobre les mostres reservades, acceptant-ne el subministrament si els dos resultats són satisfactoris.
Es considera unitat defectuosa aquella que presenta algun incompliment en les operacions de control definides.

BB - MATERIALS PER A PROTECCIONS I SENYALITZACIÓ

BBM - MATERIALS PER A PROTECCIONS DE VIALITAT

BBMZ - MATERIALS AUXILIARS PER A PROTECCIONS DE VIALITAT

0.- ELEMENTS QUE CONTEMPLA EL PLEC

BBMZ5611,BBMZ2611.

1.- DEFINICIÓ I CARACTERÍSTIQUES DELS ELEMENTS

Materials auxiliars per a proteccions de vialitat.
S'han considerat els elements següents:
- Suport de perfil en C i tubular per a barreres de seguretat flexibles
- Suport de tub d'acer laminat i galvanitzat per a suport de senyalització
- Accessoris o peces especials per a barreres de seguretat flexibles
  - Separador per a barrera metàl·lica simple
  - Separador per a barrera metàl·lica doble
  - Connector de suport tubular
  - Terminal en forma de cua de peix amb extrem pla per a barreres de seguretat
  - Peça per a subjecció del sistema de protecció de motociclistes
  - Peça angular per a extrem de barrera metàl·lica
  - Topall final per a barrera metàl·lica simple
- Part proporcional d'elements de fixació per a barreres de seguretat

SUPORTS PER A BARRERES DE SEGURETAT FLEXIBLES:
Element que suporta la barrera i que s'insereix en el terreny.
Fabricat amb acer tipus S235JR segons UNE-EN 10025.
Amb aptitud química a la galvanització: contingut de silici i fòsfor limitats (Si<=0,03% i Si+2,5P<=0,09%)
L'acer estarà protegit contra la corrosió mitjançant galvanitzat en calent segons UNE-EN ISO 1461.

La qualitat del zinc utilitzat en la galvanització estarà d'acord amb l'UNE-EN 1179.
Gruix del recobriment galvanitzat (UNE-EN ISO 1461): >= 70 micres
Massa del recobriment galvanitzat (UNE-EN ISO 1461): >= 505 g/m2
No ha de tenir bonys, punts d'oxidació ni desperfectes en la seva superfície.
El recobriment dels elements ha de ser llis, homogeni i sense discontinuïtats a la capa de zinc.
No ha de tenir taques, inclusions de flux, cendres o clapes.
No ha de tenir exfoliacions visibles ni bombolles, ratlles, picadures o punts sense galvanitzar.
Dimensions i toleràncies de suports tipus C: UNE 135122.
Dimensions i toleràncies de suports tubulars: UNE 135123.
Gruix nominal suport tipus C: 4 mm
Gruix nominal suport tubular: 3 mm

SUPORTS DE SENYALITZACIÓ:
Perfil de secció tancada, no massissa, d'acer laminat i galvanitzat en calent, per al suport de senyalització vertical.
Per a senyals de circulació, els suports compliran les condicions de la UNE 135312, UNE 135314.
Tipus d'acer: AP 11 (UNE 36093)
L'acer estarà protegit contra la corrosió mitjançant galvanitzat en calent segons UNE-EN ISO 1461.
Gruix del recobriment galvanitzat (UNE-EN ISO 1461): >= 70 micres
Massa del recobriment galvanitzat (UNE-EN ISO 1461): >= 505 g/m2
No ha de tenir bonys, punts d'oxidació ni desperfectes en la seva superfície.
El recobriment dels elements ha de ser llis, homogeni i sense discontinuïtats a la capa de zinc.
No ha de tenir taques, inclusions de flux, cendres o clapes.
No ha de tenir exfoliacions visibles ni bombolles, ratlles, picadures o punts sense galvanitzar.
L'alçària del suport ha de ser l'especificada al projecte.
Doblegament (UNE 7472): Ha de complir
Toleràncies:
- Dimensió: ±1% (mínim ± 5mm)
- Gruix: -10% (toler.+limitada per toler. en massa)
- Massa: +8%; -6%

Allargament fins a la ruptura:

Gruix (mm)	Allargament mínim (%)	
	Longitudinal	Transversal
<=40	26	24
> 40 <=65	25	23

ACCESSORIS O PECES ESPECIALS PER A BARRERES DE SEGURETAT FLEXIBLES:
Accessori necessari per a la instal·lació de les barreres, així com per a assegurar el seu correcte funcionament.
Fabricat amb acer tipus S235JR segons UNE-EN 10025.
Amb aptitud química a la galvanització: contingut de silici i fòsfor limitats (Si<=0,03% i Si+2,5P<=0,09%)
L'acer estarà protegit contra la corrosió mitjançant galvanitzat en calent segons UNE-EN ISO 1461.
La qualitat del zinc utilitzat en la galvanització estarà d'acord amb l'UNE-EN 1179.
Gruix del recobriment galvanitzat (UNE-EN ISO 1461): >= 70 micres
Massa del recobriment galvanitzat (UNE-EN ISO 1461): >= 505 g/m2
No ha de tenir bonys, punts d'oxidació ni desperfectes en la seva superfície.
El recobriment dels elements ha de ser llis, homogeni i sense discontinuïtats a la capa de zinc.
No ha de tenir taques, inclusions de flux, cendres o clapes.
No ha de tenir exfoliacions visibles ni bombolles, ratlles, picadures o punts sense galvanitzar.
Dimensions i toleràncies de separador, terminal cua de peix, peça angular i topall final : UNE 135122.
Dimensions i toleràncies de connector de suport tubular : UNE 135123.
Gruix nominal: 3 mm

PARTS PROPORCIONALS D'ELEMENTS DE FIXACIÓ PER A BARRERES DE SEGURETAT:
Conjunt d'elements de fixació d'acer, formats per mitjà d'estampació i galvanitzats en calent, necessaris per a la fixació d'un metre de barrera de seguretat.
Compliran les condicions de la norma UNE 135122.
S'utilitzarà acer de tipus S235JR, segons UNE-EN 10025. En elements d'unió (cargols) no definits per cap norma s'utilitzaran acers de característiques similars als normalitzats.
Recobriment galvanitzat en calent segons la norma UNE-EN ISO 10684.
Les superfícies han de ser llises, sense fissures, rebaves ni d'altres defectes superficials.
Els fils de la rosca dels cargols no han de tenir defecte de material ni empremtes d'eina.

2.- CONDICIONS DE SUBMINISTRAMENT I EMMAGATZEMATGE

SUPORTS PER A BARRERES DE SEGURETAT FLEXIBLES:
Subministrament: Els perfils aniran marcats amb la identificació del fabricant. El marcatge ha de ser llegible a simple vista i indeleble.
Emmagatzematge: En zones a cobert. Si no és possible s'emmagatzemaran amb un pendent mínim de l'1,5% en el sentit longitudinal del perfil i amb una separació mínima de 4 cm entre els perfils i el terreny.
En cas de subministrar-se paletitzats i plastificats, es retiraran els plàstics.
L'aplec es realitzarà en zones llises, netes i pavimentades.

SUPORTS PER A SENYALITZACIÓ:
Subministrament: Cada element ha de portar gravades les sigles del fabricant i el símbol de designació de l'acer.
Emmagatzematge: En llocs secs i ventilats sense contacte directe amb el terra.

ACCESSORIS PER A BARRERES DE SEGURETAT FLEXIBLES:
Subministrament: Marcats amb la identificació del fabricant. El marcatge ha de ser llegible a simple vista i indeleble.
Emmagatzematge: En zones a cobert. En llocs secs i ventilats sense contacte directe amb el terra.
Els paquets han d'anar paletitzats i no s'han d'apilar.
En cas de subministrar-se plastificats, s'han de retirar els plàstics.
L'aplec s'ha de realitzar en zones llises, netes i pavimentades.

PARTS PROPORCIONALS D'ELEMENTS:
Subministrament: Empaquetats en caixes. A l'exterior hi ha d'haver les característiques de l'element de fixació i el nombre d'unitats que conté.
Emmagatzematge: En el propi embalatge, de manera que no s'alterin les seves característiques.
No s'han d'apilar en més de dos alçàries.
En cas de subministrar-se plastificats, s'han de retirar els plàstics.
L'aplec s'ha de realitzar en zones llises, netes i pavimentades.

3.- UNITAT I CRITERIS D'AMIDAMENT

PART PROPORCIONAL D'ELEMENTS DE FIXACIÓ PER A BARRERES DE SEGURETAT:
Unitat d'elements necessaris per a realitzar la unió d'una barrera al tram contigu i al seu suport.

BANDEROLA, PÒRTIC, SUPORT I ACCESSORIS PER A BARRERA FLEXIBLE:
Unitat d'amidament: la indicada a la descripció de l'element
Criteri d'amidament: quantitat necessària subministrada a l'obra

4.- NORMATIVA DE COMPLIMENT OBLIGATORI

NORMATIVA GENERAL:
* Orden de 6 de febrero de 1976 por la que se aprueba el Pliego de prescripciones técnicas generales para obras de carreteras y puentes (PG 3/75)
* Orden FOM/2523/2014, de 12 de diciembre, por la que se actualizan determinados artículos del pliego de prescripciones técnicas generales para obras de carreteras y puentes, relativos a materiales básicos, a firmes y pavimentos, y a señalización, balizamiento y sistemas de contención de vehículos.

SUPORTS DE PERFIL EN C, SEPARADORS, PECES ANGULARS, TOPALLS FINALS, TERMINALS EN FORMA DE CUA DE PEIX I PART PROPORCIONAL D'ELEMENTS DE FIXACIÓ PER A BARRERES DE SEGURETAT FLEXIBLES:
* UNE 135122:2012 Barreras metálicas de seguridad para contención de vehículos. Elementos accesorios de las barreras metálicas. Materiales, geometría, dimensiones y ensayos.
* UNE 135124:2012 Barreras metálicas de seguridad para contención de vehículos. Condiciones de manipulación y almacenamiento. Procedimientos de montaje y metodología de control.

SUPORTS DE PERFIL TUBULAR I CONNECTOR DE SUPORT TUBULAR:
* UNE 135123:2012 Barreras metálicas de seguridad para contención de vehículos. Elementos accesorios de la barrera metálica simple con poste tubular. Materiales, geometría, dimensiones y ensayos.
* UNE 135124:2012 Barreras metálicas de seguridad para contención de vehículos. Condiciones de manipulación y almacenamiento. Procedimientos de montaje y metodología de control.

5.- CONDICIONS DE CONTROL DE RECEPCIÓ

OPERACIONS DE CONTROL:
Els punts de control més destacables són els següents:
- Inspecció visual del material subministrat amb observació de les marques que identifiquen el fabricant, i recepció del corresponent certificat de qualitat on es garanteixen les condicions indicades al plec. Atenció especial a l'aspecte superficial del galvanitzat.

OPERACIONS DE CONTROL EN SUPORTS PER A BARRERES DE SEGURETAT:
Els punts de control més destacables són els següents:
- Cada 256 m de barrera de seguretat es realitzaran les següents comprovacions:
  - Determinació de la massa per unitat de superfície d'una pel·lícula de galvanitzat segons la norma UNE-EN ISO 1461.
  - Comprovació del recobriment: assaigs d'adherència i massa del recobriment (mètodes no destructius) (assajos conforme UNE-EN ISO 1461)
  - Comprovació de les característiques geomètriques dels suports.
- Cada 2000 kg, o fracció, de suports de les mateixes característiques (lot de control), es realitzaran els següents assaigs:
  - Característiques mecàniques: resistència a tracció, límit elàstic i allargament de ruptura (UNE-EN 10025).

En cas que el material disposi de la Marca AENOR, o una altra legalment reconeguda a un país de l'UE, s'ha de poder prescindir dels assaigs de control de recepció. La DF ha de sol·licitar, en aquest cas, els resultats dels assaigs corresponents al subministrament rebut, segons control de producció establert a la marca de qualitat del producte.

OPERACIONS DE CONTROL EN SUPORTS PER A SENYALITZACIÓ:
Els punts de control més destacables són els següents:
- Cada 100 m de suports utilitzats a l'obra, es realitzaran les següents comprovacions:
  - Determinació de la massa per unitat de superfície d'una pel·licula de galvanitzat segons la norma UNE-EN ISO 1461.
  - Comprovació del recobriment: assaigs d'adherència i massa del recobriment (mètodes no destructius) (assaigs conforme UNE-EN ISO 1461)
  - Comprovació de les característiques geomètriques dels suports.

CRITERIS DE PRESA DE MOSTRES:
S'han de seguir les instruccions de la DF i els criteris de les normes de procediment indicades en cada assaig.

INTERPRETACIÓ DE RESULTATS I ACTUACIONS EN CAS D'INCOMPLIMENT:
No s'acceptarà l'ús de materials que no arribin acompanyats del corresponent certificat de qualitat del fabricant.
Els resultats dels assaigs d'identificació compliran les condicions del plec. En cas d'incompliment en una comprovació, es repetirà l'assaig sobre dues mostres més del mateix lot, acceptant-ne el conjunt, quan aquests resultin satisfactoris.

BD - MATERIALS PER A EVACUACIÓ, CANALITZACIÓ I VENTILACIÓ ESTÀTICA

BD5 - MATERIALS PER A DRENATGES

BD5Z - MATERIALS AUXILIARS PER A DRENATGES

0.- ELEMENTS QUE CONTEMPLA EL PLEC

BD5Z9JC0.

5.- CONDICIONS DE CONTROL DE RECEPCIÓ
CONDICIONS DE MARCATGE I CONTROL DE LA DOCUMENTACIÓ:
La tapa o reixa i el bastiment han de tenir marcades de forma indeleble les indicacions següents:
- El codi de la norma UNE EN 124
- La classe segons la norma UNE EN 124
- El nom o sigles de fabricant i el lloc de fabricació
- Referència, marca o certificació si en tè

OPERACIONS DE CONTROL EN BASTIMENTS, TAPES I REIXES DE FOSA:
Les tasques de control a realitzar són les següents:
- Recepció del certificat de qualitat del fabricant, d'acord a les condicions del plec.

CRITERIS DE PRESA DE MOSTRES:
Les operacions de control s'han de realitzar segons les indicacions de la DF.

INTERPRETACIÓ DE RESULTATS I ACTUACIONS EN CAS D'INCOMPLIMENT:
No s'acceptarà l'ús de materials que no arribin acompanyats del corresponent certificat de qualitat del fabricant.
En cas de disconformitat d'un control geomètric o de pes, es rebutjarà la peça assajada i s'incrementarà el control, en primer lloc, fins al 20% de les peces, i en cas de seguir observant deficiències, fins al 100% del subministrament.

BD - MATERIALS PER A EVACUACIÓ, CANALITZACIÓ I VENTILACIÓ ESTÀTICA

BD7 - TUBS PER A CLAVEGUERES I COL·LECTORS

BD75 - TUBS CIRCULARS DE FORMIGÓ

1.- DEFINICIÓ I CARACTERÍSTIQUES DELS ELEMENTS

Tub recte de secció circular i amb els extrems acabats amb encaix obtingut per un procés d'emmotllament i compactació per vibrocompressió d'un formigó sense armadura.

CARACTERÍSTIQUES GENERALS:
El formigó ha de ser de ciment pòrtland o putzolànic. No s'han d'admetre barreges de ciments de diferents tipus o procedències. Un cop endurit ha de ser homogeni i compacte.
L'element ha de tenir una secció constant i un gruix uniforme. Els extrems de l'encaix han d'acabar amb un tall recte perpendicular a l'eix, sense rebaves.
No ha de tenir escrostaments, esquerdes que travessin la paret, ni defectes que indiquin imperfeccions del procés d'emmotllament.
La superfície interior ha de ser regular i llisa. Es permeten petites irregularitats locals que no disminueixin la qualitat de l'element, ni la capacitat de desguàs.
La DF pot exigir, en qualsevol moment, la realització de l'assaig de resistència a l'aixafament d'una mostra de cada remesa. L'assaig s'ha de fer segons el 'Pliego de Prescripciones Técnicas Generales para tuberías de Saneamiento de poblaciones' del MOPU.
Resistència a l'aixafament i gruix de la paret:

DN (cm)	Resistència a l'aixafament (kg/m)	Gruix (mm)	Toleràncies del DN (mm)
20	>= 2500	>= 25	± 4
30	>= 2500	>= 35	± 4
40	>= 2500	>= 40	± 4
50	>= 3000	>= 45	± 5
60	>= 3600	>= 52	± 6
70	>= 4200	>= 59	± 7
80	>= 4800	>= 66	± 7
90	>= 4800	>= 70	± 7
100	>= 4900	>= 74	± 7
120	>= 5500	>= 82	± 7
150	>= 6000	>= 95	± 8
200	>= 6000	>= 120	± 10

Llargària: >= 100 cm
Rugositat interior, coeficient de fricció de Manning: <= 0,012
Resistència característica estimada a compressió del formigó als 28 dies proveta cilíndrica: >= 27,5 N/mm2
Estanquitat a 1 bar de pressió interior (T.H.M.): No hi ha d'haver pèrdues abans de 10 min
Pressió interior de trencament: >= 2 bar
Toleràncies:
- Ovalació (diferència diàmetre interior màxim i mínim als extrems): ± 0,5% diàmetre nominal
- Llargària nominal: ± 2%
- Gruix nominal: ± 5%, <= 3 mm
- Rectitud: ± 5 mm/m, <= 10 mm

2.- CONDICIONS DE SUBMINISTRAMENT I EMMAGATZEMATGE

Emmagatzematge: Protegits del sol i de les gelades. Assentats horitzontalment sobre superfícies planes o bé apilats de manera que la càrrega no superi el 50% de la resistència a l'aixafament del tub.

3.- UNITAT I CRITERIS D'AMIDAMENT

Unitat d'amidament: la indicada a la descripció de l'element
Criteri d'amidament: quantitat necessària subministrada a l'obra

4.- NORMATIVA DE COMPLIMENT OBLIGATORI

No hi ha normativa de compliment obligatori.

5.- CONDICIONS DE CONTROL DE RECEPCIÓ

CONDICIONS DE MARCATGE I CONTROL DE LA DOCUMENTACIÓ:
A cada peça o a l'albarà de lliurament hi han de figurar les dades següents:
- Nom del fabricant o marca comercial
- Diàmetre nominal
- Pressió de treball o indicació: Sanejament
- Identificació de la sèrie o data de fabricació

OPERACIONS DE CONTROL:
Els punts de control més destacables són els següents:
- En cada subministrament:
  - Inspecció visual de l'aspecte general dels tubs i peces per a junts.
  - Comprovació de les dades de subministrament exigides (albarà o etiqueta).
  - Recepció del certificat de qualitat del fabricant, d'acord a les condicions del plec.
  - Comprovació de l'estanquitat del tub.
  - Comprovació dimensional sobre un 10% de les peces rebudes (tubs i unions). Per a cada peça es realitzaran:
    - 5 determinacions del diàmetre interior.
    - 5 determinacions de la longitud.
    - Desviació màxima respecte la generatriu.
    - 5 determinacions del gruix.
    - 5 determinacions de les dimensions de la zona d'acoblament.
- Per a cada tub de les mateixes característiques, es realitzaran els següents assaigs (segons MOPU: Plec de prescripcions tècniques generals per a canonades d'abastament d'aigua):
  - Assaig d'estanquitat del tub.
  - Resistència a l'aixafament.
  - Resistència a la flexió longitudinal.
- Per a cada tipus de junt que es proposi, es realitzarà un assaig d'estanquitat del conjunt format per dos trossos de tub units pel junt corresponent.

En cas que el material disposi de la Marca AENOR, o una altra legalment reconeguda a un país de l'UE, s'ha de poder prescindir dels assaigs de control de recepció. La DF ha de sol·licitar, en aquest cas, els resultats dels assaigs corresponents al subministrament rebut, segons control de producció establert a la marca de qualitat del producte.

CRITERIS DE PRESA DE MOSTRES:
Es seguiran les instruccions de la DF i els criteris del 'Plec de prescripcions tècniques generals per a canonades de sanejament de poblacions' (MOPU).

INTERPRETACIÓ DE RESULTATS I ACTUACIONS EN CAS D'INCOMPLIMENT:
No s'acceptaran materials que no arribin a l'obra correctament referenciats i acompanyats del corresponent certificat de qualitat del fabricant.
Les peces que hagin sofert danys durant el transport o que presentin defectes, seran rebutjades a l'instant.
Es rebutjaran les peces que no superin les condicions de la inspecció visual o les comprovacions geomètriques. En aquest darrer cas, s'incrementarà el control, en primer lloc, fins el 20% de les peces rebudes, i si es continuen observant irregularitats, fins el 100% del subministrament.
La comprovació del diàmetre interior, es considera satisfactòria si la mitjana de les 5 determinacions és superior al diàmetre nominal i cadascuna de les mesures es troba dins de les toleràncies fixades.
En cas d'incompliment, es repetirà el control sobre dues peces més del mateix lot, acceptant-se el conjunt quan la mitjana dels 3 resultats sigui conforme a les especificacions.
En cas d'incompliment en els assaigs de resistència i d'estanquitat, es repetirà el control sobre dues peces més del mateix lot, acceptant-se el conjunt quan els nous resultats siguin conformes a les especificacions. Si també falla una d'aquestes proves, es rebutjarà el lot assajat.

BD - MATERIALS PER A EVACUACIÓ, CANALITZACIÓ I VENTILACIÓ ESTÀTICA

BD7 - TUBS PER A CLAVEGUERES I COL·LECTORS

BD7J - TUBS DE POLIETILÈ DE DENSITAT ALTA PER A CLAVEGUERES I COL·LECTORS

0.- ELEMENTS QUE CONTEMPLA EL PLEC

BD7JJ180,BD7JQ180,BD7JS180.

1.- DEFINICIÓ I CARACTERÍSTIQUES DELS ELEMENTS

Tub de polietilè de densitat alta apte per a unions soldades per a l'execució d'obres d'evacuació d'aigües residuals en canalitzacions subterrànies.

CARACTERÍSTIQUES GENERALS:
El tub ha de tenir la superfície llisa, sense ondulacions. No ha de tenir bombolles, esquerdes ni d'altres defectes.
Els extrems han d'acabar amb un tall perpendicular a l'eix i sense rebaves.

Els tubs han de poder unir-se entre sí mitjançant el sistema de soldadura descrit a l'UNE 53394.
Les unions han de tenir la resistència definida a l'UNE 53365.
Cada tub ha de portar marcades com a mínim cada 3 m, de forma indeleble i ben visible les dades següents:
- Designació comercial
- Referència del material (PE 50A)
- Diàmetre nominal en mm
- Gruix nominal en mm
- Pressió nominal en MPa
- Any de fabricació
- UNE 53365

Material constitutiu:
- Polietilè d'alta densitat tal i com es defineix en la norma UNE-EN ISO 1872-1.
- Negre de carboni amb les característiques següents:
  - Densitat: 1500- 2000 kg/m3
  - Mida mitjana de la partícula: 0,010- 0,025 micres

Les característiques físiques i químiques dels tubs han de complir l'especificat en l'apartat 5.2.3 de l'UNE 53365.
Ha de superar els assaigs d'estanquitat, resistència a la pressió interna i de rigidesa circumferèncial, descrits a l'UNE 53365.
Diàmetre i gruix de la paret:

Diàmetre Nominal (mm)	Gruix de la paret (mm) Serie 12.5 PN 0,4 MPa	Gruix de la paret (mm) Serie 8 PN 0,6 MPa	Tolerància màxima DN (mm)
110	4,2	6,6	+ 1,0
125	4,8	7,4	+ 1,2
140	5,4	8,3	+ 1,3
160	6,2	9,5	+ 1,5
180	6,9	10,7	+ 1,7
200	7,7	11,9	+ 1,8
225	8,6	13,4	+ 2,1
250	9,6	14,8	+ 2,3
280	10,7	16,6	+ 2,6
315	12,1	18,7	+ 2,9
355	13,6	21,1	+ 3,2
400	15,3	23,7	+ 3,6
450	17,2	26,7	+ 4,1
500	19,1	29,6	+ 4,5
560	21,4	33,2	+ 5,0
630	24,1	37,4	+ 5,0
710	27,2	42,0	+ 5,0
800	30,6	47,4	+ 5,0

Toleràncies:
- Diàmetre exterior mig (arrodonit al 0,1 mm superior): + 0,009 DN mm, <= + 5,0
- Ovalació (arrodonit al 0,1 mm superior) (DN = diàmetre nominal en mm):
  - Tubs rectes: <= 0,02 DN mm
  - Tubs subministrat en rotlle: <= 0,06 DN mm
- Gruix de la paret (arrodonit al 0,1 mm superior) (e = gruix nominal en mm):
  - Tubs gruix nominal <= 24 mm: 0,1e + 0,2 mm
  - Tubs gruix nominal > 24 mm: 0,15 e + 0,2 mm
- Llargària (23 ± 2ºC): + 10 mm

No s'admeten toleràncies negatives en cap de les dimensions del tub.
La verificació de les mesures s'ha de fer d'acord amb la norma UNE 53365.

2.- CONDICIONS DE SUBMINISTRAMENT I EMMAGATZEMATGE

Subministrament: Protegit per tal que arribi a l'obra amb les condicions exigides.
Emmagatzematge: En llocs protegits d'impactes, dels raigs solars i ben ventilats. S'han d'apilar horitzontalment i paral·lelament sobre superfícies planes.

3.- UNITAT I CRITERIS D'AMIDAMENT

Unitat d'amidament: la indicada a la descripció de l'element
Criteri d'amidament: quantitat necessària subministrada a l'obra

4.- NORMATIVA DE COMPLIMENT OBLIGATORI

* UNE 53365:1990 Plásticos. Tubos de polietileno de alta densidad para uniones soldadas, usados para canalizaciones subterráneas, enterradas o no, empleadas para la evacuación y desagües. Características y métodos de ensayo.

BD - MATERIALS PER A EVACUACIÓ, CANALITZACIÓ I VENTILACIÓ ESTÀTICA

BDD - MATERIALS PER A POUS DE REGISTRE

BDD1 - MATERIALS PER A POUS DE REGISTRE CIRCULARS

0.- ELEMENTS QUE CONTEMPLA EL PLEC

BDD1A090.

1.- DEFINICIÓ I CARACTERÍSTIQUES DELS ELEMENTS

Peces prefabricades de formigó amb els extrems acabats amb encaix, obtingudes per un procés d'emmotllament i compactació per vibrocompressió d'un formigó amb o sense armadura, per a la formació de pou de registre.
S'han considerat els elements següents:
- Peça per a les parets del pou, amb o sense escala d'acer galvanitzat
- Peça reductora (con asimètric) per a passar de les dimensions del pou a les de la tapa, amb o sense escala d'acer galvanitzat
- Peça per a la base del pou, amb o sense escala d'acer galvanitzat
- Llosa reductora o per a l'adaptació del bastiment

CARACTERÍSTIQUES GENERALS:
Els ciments, els àrids, l'aigua de pastat i els possibles additius han de complir la legislació vigent. L'ús de fibres està autoritzat en la mesura en que siguin compatibles amb els altres constituents del formigó i no perjudiquin les seves propietats. No s'han d'admetre barrejes de ciments de diferents tipus o procedències. Un cop endurit ha de ser homogeni i compacte. La superfície interior ha de ser regular i llisa. Es permeten petites irregularitats locals que no disminueixin la qualitat intrínseca ni el funcionament del pou. No s'han d'admetre on puguin afectar l'estanquitat.
Ha de tenir un color uniforme.
La peça, dessecada a l'aire en posició vertical, ha d'emetre un so clar en colpejar-la amb un martell.
Les peces de DN >= 1000 mm han de ser de formigó armat.
Les peces amb escala d'acer galvanitzat han de portar incorporats i fixats sòlidament, graons d'acer galvanitzat separats aproximadament 30 cm entre ells, 50 cm de la solera i 25 cm de la superfície.
Càrrega de trencament: Ha de complir les especificacions de la norma UNE 127917.
Quantia mínima d'armadures (peces armades):
- Alçats i cons: 2,0 cm2/m secció vertical, 0,15 cm2 en qualsevol tipus d'alçat
- Solera de les peces de base: 2,5 cm2/m en 2 direccions ortogonals
- Lloses: 2,5 cm2/m en 2 direccions ortogonals, amb reforç al voltant de l'orifici d'apertura

El recobriment mínim de les armadures ha de ser el de la grandària màxima de l'àrid, amb un mínim de 20 mm per a lloses i de 15 mm per a la resta de mòduls.

Gruix mínim de paret de les peces de base, de recrescut i còniques:
- Per a DN <= 1000 mm: >= 120 mm
- Per a 1000 mm < DN <= 1500 mm: >= 160 mm (per a la solera de D=1500 mm, un gruix de 200 mm)
- Per a DN > 1500 mm: >= 200 mm

Gruix mínim de paret de les lloses:
- Per a DN <= 1200 mm: >= 150 mm
- Per a 1200 mm < DN <= 1800 mm: >= 200 mm

Llargària de l'encaix: >= 2,5 cm
Irregularitats de la superfície del formigó:
- Diàmetre dels buits: <= 15 mm
- Profunditat dels buits: <= 6 mm
- Amplària de fissures: <= 0,15 mm

Gelabilitat (20 cicles de gel-desgel): Ha de complir
Estanquitat a 1 bar de pressió interior (THM): No hi ha d'haver pèrdues abans de 10 min
Pressió interior de ruptura (THM): >= 2 bar
Toleràncies:
- Diàmetre interior: ± (2 + 0,01 DN) mm, (Màxim de ± 15 mm)
- Dimensions interiors en peces quadrades o rectangulars: ± 5 mm
- Gruix de paret: ± 5%
- Alçària (el valor més gran de): ± 1,5%, ± 10 mm
- Rectitut generatrius interiors (el més gran de): ± 1,0% alçària útil, ± 10 mm
- Desviació de les cares respecte a una recta en peces quadrades o rectangulars: ± 0,5%
- Ortogonalitat d'extrems (UNE 127917):
  - Per a DN <= 1000 mm: <= 10 mm
  - Per a DN > 1000 mm, el menor valor de: ± 20 mm, ± 0,01 DN
- Planor dels extrems:
  - Per a DN <= 1000 mm: <= 10 mm
  - Per a DN > 1000 mm, el menor valor de: ± 20 mm, ± 0,01 DN
- Ovalació de les peces circulars no reductores (diferència de diàmetre interior màxim i mínim als extrems): ± 0,5% diàmetre nominal
- Ondulacions o desigualtats: <= 5 mm
- Rugositats: <= 1 mm

PEÇA REDUCTORA (CON ASIMÈTRIC):
L'extrem inferior ha d'acabar amb un encaix i l'extrem superior ha d'acabar amb un tall recte, pla i perpendicular a l'eix del pou.
La conicitat del mòdul ha de ser excèntrica de manera que tingui una generatriu vertical.

PEÇA DE BASE:
L'extrem superior ha d'acabar amb un encaix i l'extrem inferior ha de quedar tancat i ha de ser pla i perpendicular a l'eix del pou.
Ha de tenir preparats els forats per als tubs d'entrada i de sortida d'aigües, o bé ha de portar incorporats sòlidament encastats a la paret dels mòduls uns tubs de llargària <= 50 cm.
Pendent superior dels llits hidràulics: >= 5%
Alçària dels llits hidràulics:
- Tipus A: El valor del diàmetre nominal del tub de sortida, i no més gran de 400 mm
- Tipus B: La meitat del diàmetre nominal del tub de diàmetre nominal que incideixi en el pou

2.- CONDICIONS DE SUBMINISTRAMENT I EMMAGATZEMATGE

Subministrament: Amb les precaucions necessàries per que no s'alterin les seves característiques.
El subministrador ha de posar a disposició de la DF en el cas que aquesta ho sol·liciti, la documentació següent, que acredita el marcatge CE, segons el sistema d'avaluació de conformitat aplicable, d'acord amb el que disposa l'apartat 7.2.1 del CTE:
 - Productes per a permetre l'accés a la xarxa de sanejament o evacuació d'aigües negres, així com aireació i ventilació, per exemple, dins de les instal·lacions sota la calçada, àrees d'aparcament, vorals estabilitzats i a l'exterior d'edificis:
    - Sistema 4: Declaració de Prestacions

Tots els mòduls, del tipus que sigui, han d'anar marcats amb la següent informació com a mínim:
- Nom del fabricant o marca comercial
- Número de la norma UNE-EN 1917
- Data de fabricació (any, mes, dia)
- Identificació del material constituent de l'element
  - HM per a tubs de formigó en massa
  - HA per a tubs de formigó armat
  - HF per a tubs de formigó amb fibres d'acer
- Identificació d'una tercera entitat certificadora
- Diàmetre nominal en mm
- Alçària útil
- Sèrie resistent (N-normal, R-reforçada)
- Tipus de ciment si aquest tingues alguna característica especial
- En els mòduls de base: els diàmetres de les incorporacions d'entrada i sortida
- Identificació de les condicions d'ús diferents de les condicions normals
- Identificació de la utilització particular prevista, si fos el cas
- Han de portar el marcat CE de conformitat amb el que disposen els Reials Decrets 1630/1992 de 29 de desembre i 1328/1995 de 28 de juliol

Emmagatzematge: En llocs protegits del sol, les gelades i els impactes.

3.- UNITAT I CRITERIS D'AMIDAMENT

Unitat d'amidament: la indicada a la descripció de l'element
Criteri d'amidament: quantitat necessària subministrada a l'obra

4.- NORMATIVA DE COMPLIMENT OBLIGATORI

UNE-EN 1917:2003 Pozos de registro y cámaras de inspección de hormigón en masa, hormigón armado y hormigón con fibras de acero.
UNE 127917:2005 Pozos de registro y cámaras de inspección de hormigón en masa, de hormigón con fibra de acero y de hormigón armado.Complemento nacional a la Norma UNE-EN 1917.

BD - MATERIALS PER A EVACUACIÓ, CANALITZACIÓ I VENTILACIÓ ESTÀTICA

BDD - MATERIALS PER A POUS DE REGISTRE

BDDZ - MATERIALS AUXILIARS PER A POUS DE REGISTRE

0.- ELEMENTS QUE CONTEMPLA EL PLEC

BDDZV001,BDDZ6DD0.

1.- DEFINICIÓ I CARACTERÍSTIQUES DELS ELEMENTS

Dispositius de cobriment i tancament per a pous, pericons, embornals o interceptors i materials complementaris per a pous de registre.
S'han considerat els elements següents:
- Bastiment i tapa per a pous i pericons de registre de canalitzacions

S'han considerat els materials següents per a tapes i reixes
- Fosa gris
- Fosa dúctil
- Acer

BASTIMENT I TAPA O BASTIMENT I REIXA:
La peça ha de tenir la forma i els gruixos adequats per a suportar les càrregues del trànsit.
Els dispositius de cobriment i tancament utilitzats en zones de circulació de vianants i/o de vehicles, s'han de classificar segons la norma UNE-EN 124, en alguna de les classes següents:
- Classe A 15: Zones susceptibles de ser utilitzades només per vianants i ciclistes.

- Classe B 125: Voreres, zones de vianants i superfícies semblants, àrees d'estacionament i aparcaments de varis pisos per a cotxes.
- Classe C 250: Vorals i cunetes de carrers, que mesurada a partir de la vorada de la vorera s'extèn en un màxim de 0,5 m sobre la calçada i 0,2 m sobre la vorera
- Classe D 400: Calçades de carreteres (inclòs carrers de vianants), vorals estabilitzats i zones d'aparcament per a tot tipus de vehícles.
- Classe E 600: Zones per les que circul·len vehicles de gran tonelatje (paviments d'aeroports, molls, etc.).
- Classe F 900: Zones sotmeses a càrregues particularment elevades (paviments d'aeroports)

Tots els elements que formen el dispositiu han d'estar protegits contra la corrossió.
El dispositiu ha d'estar lliure de defectes que puguin perjudicar el seu bon estat per tal de ser utilitzat.
Les tapes o reixes metàl·liques, han de tenir la superfície superior antilliscant.
Quan estiguin combinat un metall amb el formigó, o qualsevol altre material, ambdós han de tenir una adherència satisfactoria.
Els dispositius han de ser compatibles amb els seus assentaments. El conjunt no ha de produir soroll al trepitjar-lo.
Les tapes o reixes han d'estar asegurades en la seva posició contra el desplaçament degut al trànsit amb una fondària d'encastament suficient o amb un dispositiu de tancament.
La tapa o reixa ha de quedar asegurada dins del bastiment per algún dels següents procediments:
- Amb un dispositiu de tanca
- Amb suficient massa superficial
- Amb una característica específica en el diseny

El disseny d'aquests procediments ha de permetre que la tapa o reixa es pugui obrir amb una eina d'us normal.
El disseny del conjunt ha de garantir la posició correcta de la tapa o reixa en relació amb el bastiment.
S'han de preveure dispositius que permetin garantir un desbloquejament de la tapa o reixa i la seva apertura.
La tapa o reixa ha de recolzar-se en el bastiment en tot el seu perímetre. La pressió del recolzament corresponent a la càrrega d'assaig no ha de superar els 7,5 N/mm2. El recolzament ha de contribuir a l'estabilitat de la reixa o tapa en condicions d'us.
L'alçària del bastiment dels dispositus de tancament de les classes D 400, E 600 i F 900, ha de ser com a mínim de 100 mm.
La superfície superior de les reixes, tapes i bastiment ha de ser plana, només les reixes de la classe D 400 poden tenir una superfície cóncava.
El pas lliure dels dispositius de tancament utilitzats com a pas d'home, s'han d'ajustar a les normes de seguretat en funció del lloc a on s'instal·lin. En general han de tenir un diàmetre mínim de 600 mm.
- Complements per a pou de registre:
  - Graó d'acer galvanitzat
  - Graó de fosa
  - Fleix d'acer inoxidable i anells d'expansió per a junt d'estanquitat entre el tub i el pou de registre

La franquicia total entre els diferents elements dels dispositius de cobriment i tancament, han de complir les especificacions següents:
- Un o dos elements:
  - Pas lliure <= 400 mm: =< 7 mm
  - Pas lliure > 400 mm: =< 9 mm
- Tres o més elements:
  - Franquícia del conjunt: <= 15 mm
  - Franquícia de cada element individual: <= 5 mm

Fondària d'encastament (classes D 400 a F 900): >= 50 mm
Toleràncies:
- Planor: ± 1% del pas lliure; <= 6 mm
- Dimensions: ± 1 mm
- Guerxament: ± 2 mm

Si el dispositiu de tancament te forats de ventilació, aquests han de complir les condicions següents:
Superfície de ventilació:
- Pas lliure <= 600 mm: >= 5% de la superfície d'un cercle, amb un diàmetre igual a la pas lliure
- Pas lliure > 600 mm: >= 140 cm2

Dimensions dels forats de ventilació:
- Ranures:
  - Llargària: <= 170 mm
  - Amplària:
    - Classes A 15 a B 125: 18-25 mm
    - Classes C 250 a F 900: 18-32 mm
- Forats:
  - Diàmetre:
    - Classes A 15 a B 125: 18-38 mm
    - Classes C 250 a F 900: 30-38 mm

BASTIMENT AMB REIXA O TAPA PRACTICABLE:
El conjunt ha d'obrir i tancar correctament.
Un cop tancada, la tapa o reixa ha de quedar enrasada amb el bastiment.
L'angle respecte a la horitzontal, de la reixa oberta, ha de ser com a mínim de 100º.

ELEMENTS AMB RECOBRIMENT DE PINTURA BITUMINOSA:
El recobriment de pintura bituminosa, ha de formar una capa contínua que ha de cobrir a l'element completament.
Ha de tenir un color, una lluentor i una textura uniformes.
La pintura ha d'estar ben adherida al suport, no ha de tenir bullofes, escrostonament, ni altres defectes superficials.

DISPOSITIUS DE FORMIGÓ ARMAT:
En els dispositius de tancament de les classes A 15 a D 400 de formigó armat, les arestes i superfícies de contacte entre el bastiment i la tapa, han d'estar protegides amb una xapa de fosa o d'acer galvanitzat en calent.
- A 15: >= 2 mm
- B 125: >= 3 mm
- C 250: >= 5 mm
- D 400: >= 6 mm
- E 600 i F 900: A determinar en funció de cada disseny

Gruix mínim de fosa o d'acer:
Resistència característica a la compressió del formigó després de 28 dies:
- Classe B 15 a F 900: >= 40 N/mm2
- Classe A 15: >= 25 N/mm2

Gruix del recobriment de formigó de l'armadura d'acer: >= 20 mm

ELEMENTS DE FOSA:
La fosa ha de ser gris, de grafit laminar (fosa gris normal, conforme a la norma UNE-EN 1561) o de grafit esferoïdal (fosa nodular o dúctil, conforme a la norma UNE-EN 1563).
Les peces han de ser netes, lliures de sorra solta, d'òxid o de qualsevol altre tipus de residu.
No ha de tenir defectes superficials (esquerdes, rebaves, bufaments, inclusions de sorra, gotes fredes, etc.).

BASTIMENT I TAPA O REIXA DE FOSA GRISA:
La fosa ha de ser grisa, amb grafit en vetes fines repartides uniformement i sense zones de fosa blanca.
Les dimensions de la cara inferior han de ser més petites que les corresponents a la cara superior.
Quan la peça hagi de portar potes d'ancoratge, aquestes han de ser de la mateixa colada.
Resistència a tracció de la fosa, proveta cilíndrica (UNE 36-111): >= 180 N/mm2
Duresa Brinell (UNE_EN_ISO 6506/1): >= 155 HB
Contingut de ferrita, a 100 augments: <= 10%
Contingut de fòsfor: <= 0,15%
Contingut de sofre: <= 0,14%

GRAÓ D'ACER GALVANITZAT:
Graó de rodó d'acer llis, AE 215 L, fabricat per laminació en calent.
El graó ha de portar una platina d'acer soldada a cada un dels seus extrems, per a facilitar l'ancoratge.
Tots els segments del graó han d'estar continguts en el mateix pla.
La peça ha d'estar protegida amb una galvanització per immersió en calent.
El recobriment ha d'estar ben adherit. Ha de ser llis, sense taques, discontinuïtats, exfoliacions, etc.
Resistència a la tracció: 340 - 500 N/mm2
Límit elàstic (UNE 7-474): >= 220 N/mm2
Allargament a la ruptura: >= 23%

Característiques del galvanitzat:
- Densitat del metall dipositat: = 6,4 kg/dm3
- Massa del recobriment (UNE 37-501): = 610 g/m2
- Gruix (UNE 37-501): 85 micres
- Puresa del zenc (UNE 37.302): = 98,5%
- Adherència (UNE 37-501): sense exfoliacions ni despreniments
- Continuïtat del revestiment (UNE 37-501) : sense despreniments

Toleràncies:
- Dimensions: ± 2 mm
- Guerxament: ± 1 mm
- Diàmetre del rodó: - 5%

GRAÓ DE FOSA:
Graó emmotllat amb fosa de tipus nodular.
El grafit ha d'aparèixer en forma esferoïdal en una superfície >= 85% de la peça.
Ha de ser plana. Ha de tenir la forma i els gruixos adequats per a suportar les càrregues de servei.
A cada peça ha d'haver-hi la marca del fabricant.
Resistència a la tracció de la fosa (UNE 36-118): >= 380 N/mm2
Allargament a la ruptura: >= 17%
Contingut de perlita: <= 5%
Contingut de cementita a les zones d'encastament: <= 4%
Toleràncies:
- Dimensions: ± 2 mm
- Guerxament: ± 1 mm

FLEIX D'ACER INOXIDABLE I ANELLS D'EXPANSIÓ:
Peça de goma sintètica amb un fleix d'acer d'expansió per a la unió de la peça al pou de registre i una brida d'acer per a la unió de la peça amb el tub, configurant un junt flexible entre el pou de registre i el tub.
La goma ha de ser resistent als olis, àcids, l'ozó i les aigües residuals.
El fleix d'expansió i la brida han de ser d'acer inoxidable no magnètic.
El junt no ha de tenir defectes interns ni irregularitats superficials que puguin afectar la seva funció.
No ha de tenir porus.

2.- CONDICIONS DE SUBMINISTRAMENT I EMMAGATZEMATGE

BASTIMENT I TAPA O REIXA:
Subministrament: Embalats en caixes. Cada caixa ha de portar escrit el nombre de peces que conté i les seves dimensions.
Emmagatzematge: En posició horitzontal sobre superfícies planes i rígides per tal d'evitar deformacions o danys que alterin les seves característiques.

FLEIX D'ACER INOXIDABLE I ANELLS D'EXPANSIÓ:
Subministrament: Embalats en caixes. A cada element hi ha d'haver la marca del fabricant.
Emmagatzematge: De manera que no s'alterin les seves característiques.

GRAÓ:
Subministrament: Empaquetats sobre palets.
Emmagatzematge: En llocs secs i ventilats, de manera que no s'alterin les seves característiques.

3.- UNITAT I CRITERIS D'AMIDAMENT

Unitat d'amidament: la indicada a la descripció de l'element
Criteri d'amidament: quantitat necessària subministrada a l'obra

4.- NORMATIVA DE COMPLIMENT OBLIGATORI

BASTIMENT I TAPA O BASTIMENT I REIXA:
UNE-EN 124:1995 Dispositivos de cubrimiento y de cierre para zonas de circulación utilizadas por peatones y vehículos. Principios de construcción, ensayos de tipo, marcado, control de calidad.

ELEMENTS DE FOSA GRIS:
* UNE 36111:1973 Fundición gris. Tipos, características y condiciones de suministro de piezas moldeadas.

GRAÓ D'ACER GALVANITZAT:
No hi ha normativa de compliment obligatori.

GRAÓ DE FOSA:
* UNE 36118:1973 Fundición con grafito esferoidal. Tipos y condiciones de recepción y suministro de piezas moldeadas.

FLEIX D'ACER INOXIDABLE I ANELLS D'EXPANSIÓ:
* UNE 53571:1989 Elastómeros. Juntas de estanquidad de goma maciza para tuberías de suministro de agua, drenaje y alcantarillado. Especificaciones de los materiales.

5.- CONDICIONS DE CONTROL DE RECEPCIÓ

CONDICIONS DE MARCATGE I CONTROL DE LA DOCUMENTACIÓ:
La tapa o reixa i el bastiment han de tenir marcades de forma indeleble les indicacions següents:
- El codi de la norma UNE EN 124
- La classe segons la norma UNE EN 124
- El nom o sigles de fabricant i el lloc de fabricació
- Referència, marca o certificació si en tè

OPERACIONS DE CONTROL EN BASTIMENTS, TAPES I REIXES DE FOSA:
Les tasques de control a realitzar són les següents:
- Recepció del certificat de qualitat del fabricant, d'acord a les condicions del plec.

OPERACIONS DE CONTROL EN GRAONS:
Les tasques de control a realitzar són les següents:
- Comprovació del marcatge CE en cada entrega.
- Al cas de graons d'acer galvanitzat, una vegada per cada 10 unitats:
  - Assaig d'adherència d'un recobriment galvanitzat (UNE-EN ISO 1461)
  - Determinació de la massa per unitat de superfície d'una pel·lícula de galvanitzat (UNE-EN ISO 1461)

CRITERIS DE PRESA DE MOSTRES:
Les operacions de control s'han de realitzar segons les indicacions de la DF.

INTERPRETACIÓ DE RESULTATS I ACTUACIONS EN CAS D'INCOMPLIMENT:
No s'acceptarà l'ús de materials que no arribin acompanyats del corresponent certificat de qualitat del fabricant.
En cas de disconformitat d'un control geomètric o de pes, es rebutjarà la peça assajada i s'incrementarà el control, en primer lloc, fins al 20% de les peces, i en cas de seguir observant deficiències, fins al 100% del subministrament.

BD - MATERIALS PER A EVACUACIÓ, CANALITZACIÓ I VENTILACIÓ ESTÀTICA

BDK - MATERIALS PER A PERICONS DE CANALITZACIONS

BDK2 - PERICONS PREFABRICATS DE FORMIGÓ

0.- ELEMENTS QUE CONTEMPLA EL PLEC

BDK218ZP,BDK218ZA.

1.- DEFINICIÓ I CARACTERÍSTIQUES DELS ELEMENTS

Pericons prefabricats de formigó armat vibrat, no pretesat per al registre de canalitzacions de servei.
S'han considerat els elements següents:
- Pericons tipus DF per a instal·lacions de telefonia
- Pericons tipus HF per a instal·lacions de telefonia
- Pericons tipus MF per a instal·lacions de telefonia

CONDICIONS GENERALS:
El pericó ha d'incorporar la tapa i el bastiment.
La forma i dimensions dels pericons han de ser els definits per la companyia subministradora.
Ha de portar dos ancoratges situats en dues superfícies oposades, per tal de facilitar la manipulació de l'element, aquests ancoratges han de resistir els esforços deguts al pes i manipulació del pericó.
Han d'incorporar dos suports per a la fixació de politges per a l'estesa de cables, situats en les parets transversals. Han d'estar centrats i a sota de les obertures d'entrada de conductes.
Han d'incorporar els suports necessaris per a la instal·lació i fixació dels conductes en el interior del pericó.
Ha de portar un bastiment metàl·lic com a remat de la part superior.
Les tapes o reixes han d'estar asegurades en la seva posició contra el desplaçament degut al trànsit amb una fondària d'encastament suficient o amb un dispositiu de tancament.
La tapa o reixa ha de quedar asegurada dins del bastiment per algún dels següents procediments:
- Amb un dispositiu de tanca
- Amb suficient massa superficial
- Amb una característica específica en el diseny

El disseny d'aquests procediments ha de permetre que la tapa o reixa es pugui obrir amb una eina d'us normal.
Les tapes o reixes metàl·liques, han de tenir la superfície superior antilliscant.
El disseny del conjunt ha de garantir la posició correcta de la tapa o reixa en relació amb el bastiment.
S'han de preveure dispositius que permetin garantir un desbloquejament de la tapa o reixa i la seva apertura.
En els dispositius de tancament de les classes A 15 a D 400 de formigó armat, les arestes i superfícies de contacte entre el bastiment i la tapa, han d'estar protegides amb una xapa de fosa o d'acer galvanitzat en calent.
Gruix mínim de fosa o d'acer:
- A 15: >= 2 mm
- B 125: >= 3 mm
- C 250: >= 5 mm
- D 400: >= 6 mm
- E 600 i F 900: A determinar en funció de cada disseny

Resistència característica a la compressió del formigó després de 28 dies:
- Classe B 15 a F 900: >= 40 N/mm2
- Classe A 15: >= 25 N/mm2

Gruix del recobriment de formigó de l'armadura d'acer: >= 20 mm

PERICONS TIPUS DF:
En el centre de la solera hi ha d'haver una bonera de 20x20 de costat i 10 cm de fondària. En la vora superior de la bonera hi ha d'haver un bastiment format per angulars de 40x4 cm, ancorat per gafes o patilles en el formigó de la solera. Sobre el bastiment s'hi ha de recolzar la reixeta de la bonera.
La solera ha de tenir un pendent de l'1% cap a la bonera.
Les utilitats d'aquest pericó poden ser:
- Donar pas (amb empalmament en el seu cas) a cables que segueixin en la mateixa direcció o que canviïn de direcció en el pericó. En aquest últim cas el nombre de parells de cables no ha de ser superior a 400 per calibres 0,405, 300 per calibre 0,51, 150 per calibre 0,64 i 100 per calibre 0,9, si l'empalmament es múltiple, tampoc ha de superar aquests límits la suma dels parells dels cables en el costat ramificat de l'empalmament.
- Donar accés a un pedestal d'armaris d'interconnexió
- Donar pas, amb canvi de direcció, en el seu cas, a escomeses o grups d'escomeses

El nombre d'empalmaments del pericó es de quatre.

PERICONS TIPUS HF:

2.- CONDICIONS DE SUBMINISTRAMENT I EMMAGATZEMATGE

3.- UNITAT I CRITERIS D'AMIDAMENT

Unitat d'amidament: la indicada a la descripció de l'element
Criteri d'amidament: quantitat necessària subministrada a l'obra

4.- NORMATIVA DE COMPLIMENT OBLIGATORI

UNE-EN 124:1995 Dispositivos de cubrimiento y de cierre para zonas de circulación utilizadas por peatones y vehículos. Principios de construcción, ensayos de tipo, marcado, control de calidad.

BD - MATERIALS PER A EVACUACIÓ, CANALITZACIÓ I VENTILACIÓ ESTÀTICA

BDK - MATERIALS PER A PERICONS DE CANALITZACIONS

BDKZ - MATERIALS AUXILIARS PER A PERICONS DE CANALITZACIONS

0.- ELEMENTS QUE CONTEMPLA EL PLEC

BDKZ3170.

1.- DEFINICIÓ I CARACTERÍSTIQUES DELS ELEMENTS

Dispositius de cobriment i tancament per a pous, pericons, embornals o interceptors i materials complementaris per a pous de registre.
S'han considerat els elements següents:
- Bastiment i tapa per a pous i pericons de registre de canalitzacions

S'han considerat els materials següents per a tapes i reixes
- Fosa gris
- Fosa dúctil
- Acer

BASTIMENT I TAPA O BASTIMENT I REIXA:
La peça ha de tenir la forma i els gruixos adequats per a suportar les càrregues del trànsit.
Els dispositius de cobriment i tancament utilitzats en zones de circulació de vianants i/o de vehicles, s'han de classificar segons la norma UNE-EN 124, en alguna de les classes següents:
- Classe A 15: Zones susceptibles de ser utilitzades només per vianants i ciclistes.
- Classe B 125: Voreres, zones de vianants i superfícies semblants, àrees d'estacionament i aparcaments de varis pisos per a cotxes.
- Classe C 250: Vorals i cunetes de carrers, que mesurada a partir de la vorada de la vorera s'extèn en un màxim de 0,5 m sobre la calçada i 0,2 m sobre la vorera
- Classe D 400: Calçades de carreteres (inclòs carrers de vianants), vorals estabilitzats i zones d'aparcament per a tot tipus de vehícles.
- Classe E 600: Zones per les que circul·len vehicles de gran tonelatje (paviments d'aeroports, molls, etc.).
- Classe F 900: Zones sotmeses a càrregues particularment elevades (paviments d'aeroports)

Tots els elements que formen el dispositiu han d'estar protegits contra la corrossió.
El dispositiu ha d'estar lliure de defectes que puguin perjudicar el seu bon estat per tal de ser utilitzat.
Les tapes o reixes metàl·liques, han de tenir la superfície superior antilliscant.
Quan estiguin combinat un metall amb el formigó, o qualsevol altre material, ambdós han de tenir una adherència satisfactoria.
Els dispositius han de ser compatibles amb els seus assentaments. El conjunt no ha de produir soroll al trepitjar-lo.
Les tapes o reixes han d'estar asegurades en la seva posició contra el desplaçament degut al trànsit amb una fondària d'encastament suficient o amb un dispositiu de tancament.
La tapa o reixa ha de quedar asegurada dins del bastiment per algún dels següents procediments:
- Amb un dispositiu de tanca
- Amb suficient massa superficial

- Amb una característica específica en el diseny

El disseny d'aquests procediments ha de permetre que la tapa o reixa es pugui obrir amb una eina d'us normal.
El disseny del conjunt ha de garantir la posició correcta de la tapa o reixa en relació amb el bastiment.
S'han de preveure dispositius que permetin garantir un desbloquejament de la tapa o reixa i la seva apertura.
La tapa o reixa ha de recolzar-se en el bastiment en tot el seu perímetre. La pressió del recolzament corresponent a la càrrega d'assaig no ha de superar els 7,5 N/mm2. El recolzament ha de contribuir a l'estabilitat de la reixa o tapa en condicions d'us.
L'alçària del bastiment dels dispositus de tancament de les classes D 400, E 600 i F 900, ha de ser com a mínim de 100 mm.
La superfície superior de les reixes, tapes i bastiment ha de ser plana, només les reixes de la classe D 400 poden tenir una superfície cóncava.
El pas lliure dels dispositius de tancament utilitzats com a pas d'home, s'han d'ajustar a les normes de seguretat en funció del lloc a on s'instal·lin. En general han de tenir un diàmetre mínim de 600 mm.
La franquicia total entre els diferents elements dels dispositius de cobriment i tancament, han de complir les especificacions següents:

- Un o dos elements:
  - Pas lliure <= 400 mm: =< 7 mm
  - Pas lliure > 400 mm: =< 9 mm
- Tres o més elements:
  - Franquícia del conjunt: <= 15 mm
  - Franquícia de cada element individual: <= 5 mm

Fondària d'encastament (classes D 400 a F 900): >= 50 mm
Toleràncies:

- Planor: ± 1% del pas lliure; <= 6 mm
- Dimensions: ± 1 mm
- Guerxament: ± 2 mm

Si el dispositiu de tancament te forats de ventilació, aquests han de complir les condicions següents:
Superfície de ventilació:

- Pas lliure <= 600 mm: >= 5% de la superfície d'un cercle, amb un diàmetre igual a la pas lliure
- Pas lliure > 600 mm: >= 140 cm2

Dimensions dels forats de ventilació:

- Ranures:
  - Llargària: <= 170 mm
  - Amplària:
    - Classes A 15 a B 125: 18-25 mm
    - Classes C 250 a F 900: 18-32 mm
- Forats:
  - Diàmetre:
    - Classes A 15 a B 125: 18-38 mm
    - Classes C 250 a F 900: 30-38 mm

BASTIMENT AMB REIXA O TAPA PRACTICABLE:
El conjunt ha d'obrir i tancar correctament.
Un cop tancada, la tapa o reixa ha de quedar enrasada amb el bastiment.
L'angle respecte a la horitzontal, de la reixa oberta, ha de ser com a mínim de 100º.

ELEMENTS AMB RECOBRIMENT DE PINTURA BITUMINOSA:
El recobriment de pintura bituminosa, ha de formar una capa contínua que ha de cobrir a l'element completament.
Ha de tenir un color, una lluentor i una textura uniformes.
La pintura ha d'estar ben adherida al suport, no ha de tenir bullofes, escrostonament, ni altres defectes superficials.

DISPOSITIUS DE FORMIGÓ ARMAT:
En els dispositius de tancament de les classes A 15 a D 400 de formigó armat, les arestes i superfícies de contacte entre el bastiment i la tapa, han d'estar protegides amb una xapa de fosa o d'acer galvanitzat en calent.

- A 15: >= 2 mm
- B 125: >= 3 mm
- C 250: >= 5 mm
- D 400: >= 6 mm
- E 600 i F 900: A determinar en funció de cada disseny

Gruix mínim de fosa o d'acer:
Resistència característica a la compressió del formigó després de 28 dies:

- Classe B 15 a F 900: >= 40 N/mm2
- Classe A 15: >= 25 N/mm2

Gruix del recobriment de formigó de l'armadura d'acer: >= 20 mm

ELEMENTS DE FOSA:
La fosa ha de ser gris, de grafit laminar (fosa gris normal, conforme a la norma UNE-EN 1561) o de grafit esferoïdal (fosa nodular o dúctil, conforme a la norma UNE-EN 1563).
Les peces han de ser netes, lliures de sorra solta, d'òxid o de qualsevol altre tipus de residu.
No ha de tenir defectes superficials (esquerdes, rebaves, bufaments, inclusions de sorra, gotes fredes, etc.).

BASTIMENT I TAPA O REIXA DE FOSA GRISA:
La fosa ha de ser grisa, amb grafit en vetes fines repartides uniformement i sense zones de fosa blanca.
Les dimensions de la cara inferior han de ser més petites que les corresponents a la cara superior.
Quan la peça hagi de portar potes d'ancoratge, aquestes han de ser de la mateixa colada.
Resistència a tracció de la fosa, proveta cilíndrica (UNE 36-111): >= 180 N/mm2
Duresa Brinell (UNE_EN_ISO 6506/1): >= 155 HB
Contingut de ferrita, a 100 augments: <= 10%
Contingut de fòsfor: <= 0,15%
Contingut de sofre: <= 0,14%

2.- CONDICIONS DE SUBMINISTRAMENT I EMMAGATZEMATGE

BASTIMENT I TAPA O REIXA:
Subministrament: Embalats en caixes. Cada caixa ha de portar escrit el nombre de peces que conté i les seves dimensions.
Emmagatzematge: En posició horitzontal sobre superfícies planes i rígides per tal d'evitar deformacions o danys que alterin les seves característiques.

3.- UNITAT I CRITERIS D'AMIDAMENT

Unitat d'amidament: la indicada a la descripció de l'element
Criteri d'amidament: quantitat necessària subministrada a l'obra

4.- NORMATIVA DE COMPLIMENT OBLIGATORI

BASTIMENT I TAPA O BASTIMENT I REIXA:
UNE-EN 124:1995 Dispositivos de cubrimiento y de cierre para zonas de circulación utilizadas por peatones y vehículos. Principios de construcción, ensayos de tipo, marcado, control de calidad.

ELEMENTS DE FOSA GRIS:
* UNE 36111:1973 Fundición gris. Tipos, características y condiciones de suministro de piezas moldeadas.

5.- CONDICIONS DE CONTROL DE RECEPCIÓ

CONDICIONS DE MARCATGE I CONTROL DE LA DOCUMENTACIÓ:
La tapa o reixa i el bastiment han de tenir marcades de forma indeleble les indicacions següents:

- El codi de la norma UNE EN 124
- La classe segons la norma UNE EN 124
- El nom o sigles de fabricant i el lloc de fabricació
- Referència, marca o certificació si en tè

OPERACIONS DE CONTROL EN BASTIMENTS, TAPES I REIXES DE FOSA:
Les tasques de control a realitzar són les següents:

- Recepció del certificat de qualitat del fabricant, d'acord a les condicions del plec.

CRITERIS DE PRESA DE MOSTRES:
Les operacions de control s'han de realitzar segons les indicacions de la DF.

INTERPRETACIÓ DE RESULTATS I ACTUACIONS EN CAS D'INCOMPLIMENT:
No s'acceptarà l'ús de materials que no arribin acompanyats del corresponent certificat de qualitat del fabricant.
En cas de disconformitat d'un control geomètric o de pes, es rebutjarà la peça assajada i s'incrementarà el control, en primer lloc, fins al 20% de les peces, i en cas de seguir observant deficiències, fins al 100% del subministrament.

BF - TUBS I ACCESSORIS PER A GASOS I FLUIDS

BFB - TUBS I ACCESSORIS DE POLIETILÈ

BFB1 - TUBS DE POLIETILÈ DE DENSITAT ALTA

1.- DEFINICIÓ I CARACTERÍSTIQUES DELS ELEMENTS

Tubs extruïts de polietilè de densitat alta per a transport i distribució d'aigua a pressió a temperatures fins a 40°C.

CARACTERÍSTIQUES GENERALS:
En el cas de que el material s'utilitzi en obra pública, l'acord de Govern de la Generalitat de Catalunya de 9 de juny de 1998, exigeix que els materials siguin de qualitat certificada o puguin acreditar un nivell de qualitat equivalent, segons les normes aplicables als estats membres de la Unió Europea o de l'Associació Europea de Lliure Canvi.
També en aquest cas, es procurarà que els esmentats materials disposin de l'etiqueta ecològica europea, regulada en el Reglament 880/1992/CEE o bé altres distintius de la Comunitat Europea.
El tub ha de tenir la superfície llisa, sense ondulacions. No ha de tenir bombolles, esquerdes ni d'altres defectes.
Els extrems han d'estar nets i tallats perpendicularment a l'eix.
Els tubs han d'anar marcats regularment al llarg de la seva longitud (amb una separació entre marques =< 1 m), de manera permanent i llegible, de tal manera que el marcat no provoqui punts d'iniciació de fissures, o altres tipus de falles i que el emmagatzematge, exposició a la intempèrie, manipulació, instal·lació i ús normals no n'afectin a la llegibilitat.
La informació mínima requerida ha de ser la següent:
- Referència a la norma EN 12201
- Identificació del fabricant
- Dimensions (diàmetre nominal x gruix nominal), expressats en mm
- Sèrie SDR a la que pertany
- Material i designació normalitzada
- Pressió nominal en bar
- Període de producció (data o codi)

Les bobines han d'anar marcades seqüencialment, amb la llargària en metres, que indicarà la llargària romanent sobre la bobina
El tub ha de ser de color blau o negre amb bandes blaves, com a indicació de la seva aptitud per a ús alimentari.
Pressió de treball en funció de la temperatura utilització (T=temperatura utilització, Pn=pressió nominal):
0°C < T <= 20°C: 1 x Pn
20°C < T <= 30°C: 0,87 x Pn
30°C < T <= 40°C: 0,74 x Pn
Índex de fluïdesa:
- PE 40 (EN ISO 1133 a 190ºC i càrrega de 2,16 kg durant 10 min): 0,2 g/10 min a 1,4 g/10 min
- PE 100 (EN ISO 1133 a 190ºC i càrrega de 5 kg durant 10 min): 0,2 g/10 min a 1,4 g/10 min

Pressió de la prova hidràulica a 20°C:

Designació tub	Pressió de prova a 20°C (bar)
PE 40	7,0 MPa
PE 100	12,4 MPa

Gruix de la paret i les seves tolerències:

	SÈRIE								
	SDR 7,4		SDR 11		SDR 17		SDR 26		
	Pressió nominal, PN (bar)								
PE 40	PN 10		PN 6		-		PN 4		
PE 100	-		PN 16		PN 10		PN 6		
	Gruix de paret, e (mm)								
DN (mm)	mín.	màx.	mín.	màx.	mín.	màx.	mín.	màx.	
16	2,3	2,7	-	-	-	-	-	-	
20	3,0	3,4	2,0	2,3	-	-	-	-	
25	3,5	4,0	2,3	2,7	-	-	-	-	
32	4,4	5,0	3,0	3,4	2,0	2,3	-	-	
40	5,5	6,2	3,7	4,2	2,4	2,8	-	-	
50	6,9	7,7	4,6	5,2	3,0	3,4	2,0	2,3	
63	8,6	9,6	5,8	6,5	3,8	4,3	2,5	2,9	
75	10,3	11,5	6,8	7,6	4,5	5,1	2,9	3,3	
90	12,3	13,7	8,2	9,2	5,4	6,1	3,5	4,0	
110	15,1	16,8	10,0	11,1	6,6	7,4	4,2	4,8	
125	17,1	19,0	11,4	12,7	7,4	8,3	4,8	5,4	
140	19,2	21,3	12,7	14,1	8,3	9,3	5,4	6,1	
160	21,9	24,2	14,6	16,2	9,5	10,6	6,2	7,0	
180	24,6	27,2	16,4	18,2	10,7	11,9	6,9	7,7	
200	27,4	30,3	18,2	20,2	11,9	13,2	7,7	8,6	
225	30,8	34,0	20,5	22,7	13,4	14,9	8,6	9,6	
250	34,2	37,8	22,7	25,1	14,8	16,4	9,6	10,7	
280	38,3	42,3	25,4	28,1	16,6	18,4	10,7	11,9	
315	43,1	47,6	28,6	31,6	18,7	20,7	12,1	13,5	
355	48,5	53,5	32,2	35,6	21,1	23,4	13,6	15,1	
400	54,7	60,3	36,3	40,1	23,7	26,2	15,3	17,0	
450	61,5	67,8	40,9	45,1	26,7	29,5	17,2	19,1	
500	-	-	45,4	50,1	29,7	32,8	19,1	21,2	
560	-	-	50,8	56,0	33,2	36,7	21,4	23,7	
630	-	-	57,2	63,1	37,4	41,3	24,1	26,7	
710	-	-	-	-	42,2	46,5	27,2	30,1	
800	-	-	-	-	47,4	52,3	30,6	33,8	
900	-	-	-	-	53,3	58,8	34,4	38,3	
1000	-	-	-	-	59,3	65,4	38,2	42,2	

Diàmetre exterior mig i ovalització absoluta:

DN (mm)	Diàmetre exterior mig mín.	Diàmetre exterior mig màx.	Ovalització màxima
16	16,0	16,3	1,2
20	20,0	20,3	1,2
25	25,0	25,3	1,2
32	32,0	32,3	1,3
40	40,0	40,4	1,4
50	50,0	50,4	1,4
63	63,0	63,4	1,5
75	75,0	75,5	1,6
90	90,0	90,6	1,8
110	110,0	110,7	2,2
125	125,0	125,8	2,5
140	140,0	140,9	2,8
160	160,0	161,0	3,2
180	180,0	181,1	3,6
200	200,0	201,2	4,0
225	225,0	226,4	4,5
250	250,0	251,5	5,0
280	280,0	281,7	9,8
315	315,0	316,9	11,1
355	355,0	357,2	12,5
400	400,0	402,4	14,0
450	450,0	452,7	15,6
500	500,0	503,0	17,5
560	560,0	563,4	19,6
630	630,0	633,8	22,1
710	710,0	716,4	-
800	800,0	807,2	-
900	900,0	908,1	-
1000	1000,0	1009,0	-

La verificació de les mesures s'ha de fer d'acord amb l'UNE-EN 12201-2.

2.- CONDICIONS DE SUBMINISTRAMENT I EMMAGATZEMATGE

Subministrament: En rotlles o en trams rectes.
El tub subministrat en rotlles ha d'enrotllar-se de tal manera que es previngui la deformació localitzada.
El diàmetre interior mínim de la bobina no ha de ser inferior a 18 vegades el diàmetre nominal.
Emmagatzematge: En llocs protegits contra els impactes.
Els trams rectes s'han d'apilar horitzontalment sobre superfícies planes i l'alçària de la pila ha de ser <= 1,5 m.
Els rotlles s'han de col·locar horitzontalment sobre superfícies planes.

3.- UNITAT I CRITERIS D'AMIDAMENT

Unitat d'amidament: la indicada a la descripció de l'element
Criteri d'amidament: quantitat necessària subministrada a l'obra

4.- NORMATIVA DE COMPLIMENT OBLIGATORI

UNE-EN 12201-1:2003 Sistemas de canalización en materiales plásticos para conducción de agua. Polietileno (PE). Parte 1: Generalidades
UNE-EN 12201-1:2004 ERRATUM Sistemas de canalización en materiales plásticos para conducción de agua. Polietileno (PE). Parte 1: Generalidades.
UNE-EN 12201-2:2003 Sistemas de canalización en materiales plásticos para conducción de agua. Polietileno (PE). Parte 2: Tubos.
UNE-EN 12201-2:2003/1M:2005 Sistemas de canalización en materiales plásticos para conducción de agua. Polietileno (PE). Parte 2: Tubos.
UNE-EN 12201-2:2004 ERRATUM Sistemas de canalización en materiales plásticos para conducción de agua. Polietileno (PE). Parte 2: Tubos.
* UNE-EN 1555-2:2003 Sistemas de canalización en materiales plásticos para el suministro de combustibles gaseosos. Polietileno (PE). Parte 2: Tubos.

5.- CONDICIONS DE CONTROL DE RECEPCIÓ

CONDICIONS DE MARCATGE I CONTROL DE LA DOCUMENTACIÓ:
Cada tub ha de portar marcades, a distàncies < 1 m, de forma indeleble i ben visible les dades següents:
- Número de la Norma del Sistema: EN 1555
- Nom o marca del fabricant
- Per a tubs dn<=32 mm
  - Diàmetre exterior nominal x gruix paret
- Per a tubs dn>32 mm
  - Diàmetre exterior nominal, dn
  - SDR
- Grau de tolerància
- Material i designació
- Informació del fabricant que permeti la traçabilitat del producte
- Referència al fluid intern que transporta el tub
- Color de marcat negre, groc o negre amb bandes d'identificació grogues

OPERACIONS DE CONTROL:
Les tasques de control a realitzar són les següents:
- Sol·licitar al fabricant els certificats de les característiques tècniques dels materials.
- Control de la documentació tècnica subministrada.
- Control de recepció dels materials i lloc d'emplaçament.
- Contrastar la documentació amb els materials i amb els requeriments de la instal·lació segons projecte. (Verificar el marcatge a tubs i accessoris).
- Realització d'informe amb els resultats del control efectuat.

CRITERIS DE PRESA DE MOSTRES:
S'ha de comprovar per mostreig a cada recepció.

INTERPRETACIÓ DE RESULTATS I ACTUACIONS EN CAS D'INCOMPLIMENT:
Ha de ser refusat el material que no compleixi amb els requeriments del projecte.

BF - TUBS I ACCESSORIS PER A GASOS I FLUIDS

BFW - ACCESSORIS GENÈRICS DE TUBS PER A GASOS I FLUIDS

1.- DEFINICIÓ I CARACTERÍSTIQUES DELS ELEMENTS

Conjunt d'accessoris per a tubs i per a recobriments aïllants de tubs (colzes, derivacions, reduccions, etc.), utilitzats en instal·lacions d'edificació i d'urbanització per a la total execució de la conducció o xarxa a la qual pertanyin.

CARACTERÍSTIQUES GENERALS:
El material, la seva qualitat i les característiques físiques, mecàniques i dimensionals, han de ser compatibles amb les del tub, i no han de fer disminuir les d'aquest en cap de les seves aplicacions.

2.- CONDICIONS DE SUBMINISTRAMENT I EMMAGATZEMATGE

Subministrament: A l'albarà de lliurament han de constar les característiques d'identificació següents:
- Material
- Tipus
- Diàmetres

Emmagatzematge: En llocs protegits contra els impactes, la pluja, les humitats i dels raigs del sol.

3.- UNITAT I CRITERIS D'AMIDAMENT

Unitat composada pel conjunt de peces necessàries per a muntar 1 m de tub.

4.- NORMATIVA DE COMPLIMENT OBLIGATORI

La mateixa normativa que s'apliqui als tubs, en funció dels fluids que transportin.

BF - TUBS I ACCESSORIS PER A GASOS I FLUIDS

BFY - PARTS PROPORCIONALS D'ELEMENTS DE MUNTATGE DE TUBS DE GASOS I FLUIDS

0.- ELEMENTS QUE CONTEMPLA EL PLEC

BFYGZTPC.

1.- DEFINICIÓ I CARACTERÍSTIQUES DELS ELEMENTS

Conjunt d'elements especials per a l'execució de conduccions.
S'han considerat els tipus següents:
- Per a tubs (materials per a la unió entre tubs o entre tubs i accessoris)
- Per aïllaments tèrmics (material per a la unió i subjecció, cintes adhesives, etc.)

CARACTERÍSTIQUES GENERALS:
El material, la qualitat, els diàmetres, etc., han de ser els adequats per al tub, i no han de fer disminuir les característiques pròpies del conjunt de la instal·lació en cap de les seves aplicacions.

2.- CONDICIONS DE SUBMINISTRAMENT I EMMAGATZEMATGE

Subministrament: A l'albarà de lliurament han de constar les característiques d'identificació següents:
- Material
- Tipus
- Diàmetres

Emmagatzematge: En llocs protegits contra els impactes, la pluja, les humitats i dels raigs del sol.

3.- UNITAT I CRITERIS D'AMIDAMENT

Unitat composada pel conjunt de peces necessàries per a muntar 1 m de tub.

4.- NORMATIVA DE COMPLIMENT OBLIGATORI

La mateixa normativa que s'apliqui als tubs, en funció dels fluids que transportin.

BG - MATERIALS PER A INSTAL·LACIONS ELÈCTRIQUES

BG2 - TUBS, CANALS, SAFATES I COLUMNES PER A MECANISMES

BG22 - TUBS FLEXIBLES I CORBABLES NO METÀL·LICS

0.- ELEMENTS QUE CONTEMPLA EL PLEC

BG22TP10,BG22TK10.

1.- DEFINICIÓ I CARACTERÍSTIQUES DELS ELEMENTS

Tub flexible no metàl·lic de fins a 250 mm de diàmetre nominal.
Es consideraran els següents tipus de tubs:
- Tubs de PVC corrugats
- Tubs de PVC folrats, de dues capes, semillisa l'exterior i corrugada la interior
- Tubs de material lliure d'halògens
- Tubs de polipropilè
- Tubs de polietilè de dues capes, corrugada l'exterior i llisa la interior

CARACTERÍSTIQUES GENERALS:
Han d'estar dissenyats i construïts de manera que les seves característiques en ús normal siguin segures i sense perill per a l'usuari i el seu entorn.
L'interior dels tubs ha d'estar exempt de rebaves i altres defectes que pugin fer malbé els conductors o ferir a instal·ladors o usuaris.
El diàmetre nominal ha de ser el de l'exterior del tub i s'ha d'expressar en milímetres.
El diàmetre interior mínim l'ha de declarar el fabricant.
Les dimensions han de cumplir la norma EN-60423.

2.- CONDICIONS DE SUBMINISTRAMENT I EMMAGATZEMATGE

Subministrament: En rotlles.
Emmagatzematge: En llocs protegits contra els impactes i contra la pluja.

3.- UNITAT I CRITERIS D'AMIDAMENT

Unitat d'amidament: la indicada a la descripció de l'element
Criteri d'amidament: quantitat necessària subministrada a l'obra

4.- NORMATIVA DE COMPLIMENT OBLIGATORI

Real Decreto 842/2002 de 2 de agosto, por el que se aprueba el Reglamento Electrotécnico de Baja Tensión. REBT 2002.
UNE-EN 50086-1:1995 Sistemas de tubos para la conducción de cables. Parte 1: Requisitos generales.
UNE-EN 60423:1996 Tubos de protección de conductores. Diámetros exteriores de los tubos para instalaciones eléctricas y roscas para tubos y accesorios.

5.- CONDICIONS DE CONTROL DE RECEPCIÓ

CONDICIONS DE MARCATGE I CONTROL DE LA DOCUMENTACIÓ:
Han d'estar marcats amb:
- Nom del fabricant
- Marca d'identificació dels productes
- El marcatge ha de ser llegible
- Han d'incloure les instruccions de muntatge corresponents

OPERACIONS DE CONTROL EN CANALITZACIONS I ACCESORIS:
Les tasques de control de qualitat de Canalitzacions i Accessoris, són les següents:

- Sol·licitar del fabricant els certificats dels materials emprats i verificar l'adequació als requisits del projecte.
- Control de la documentació tècnica subministrada
- Control d'identificació dels materials i lloc d'emplaçament (alçada, distàncies, capacitat)
- Realització i emissió d'informes amb resultats dels assaigs
- Assaigs:
  - Propagació de la flama segons norma R.E.B.T / UNE-EN 50085-1 / UNE-EN 50086-1
  - Instal·lació i posada a l'obra segons norma R.E.B.T / UNE 20.460
  - Verificació de l'aspecte superficial segons norma projecte/ UNE-EN ISO 1461

CRITERIS DE PRESA DE MOSTRES EN CANALITZACIONS I ACCESSORIS:
Es realitzaran els assaigs a la recepció dels materials, verificant tot el traçat de la instal·lació de safates i aleatòriament un tub de cada mida instal·lat a obra ja sigui rígid, flexible o soterrat.

INTERPRETACIÓ DE RESULTATS I ACTUACIONS EN CAS D'INCOMPLIMENT EN CANALITZACIONS I ACCESSORIS:
Segons criteri de la DF, podrà ser acceptat o rebutjat tot o part del material de la partida.

OPERACIONS DE CONTROL EN TUBS DE PVC PER A CANALITZACIONS DE SERVEIS:
Les tasques de control a realitzar són les següents:
- En cada subministrament:
  - Inspecció visual de l'aspecte general dels tubs i elements d'unió.
  - Comprovació de les dades de subministrament exigides (marques, albarà o etiquetes).
  - Recepció del certificat de qualitat del fabricant, d'acord a les condicions del plec.
  - Comprovació dimensional (3 mostres).
- Per a cada tub de les mateixes característiques, es realitzaran els següents assaigs (UNE EN 50086-1):
  - Resistència a compressió
  - Impacte
  - Assaig de corbat
  - Resistència a la propagació de la flama
  - Resistència al calor
  - Grau de protecció
  - Resistència a l'atac químic

En cas que el material disposi de la Marca AENOR, o una altra legalment reconeguda a un país de l'UE, s'ha de poder prescindir dels assaigs de control de recepció. La DF ha de sol·licitar, en aquest cas, els resultats dels assaigs corresponents al subministrament rebut, segons control de producció establert a la marca de qualitat del producte.

CRITERIS DE PRESA DE MOSTRES EN TUBS DE PVC PER A CANALITZACIONS DE SERVEIS:
Es seguiran les instruccions de la DF i els criteris indicats a les normes UNE EN 50086-1 i UNE EN 50086-2-4, juntament a les normes de procediment de cada assaig concret.

INTERPRETACIÓ DE RESULTATS I ACTUACIONS EN CAS D'INCOMPLIMENT EN TUBS DE PVC PER A CANALITZACIONS DE SERVEIS:
No s'acceptaran materials que no arribin a l'obra correctament referenciats i acompanyats del corresponent certificat de qualitat del fabricant.
Es rebutjaran els subministres que no superin les condicions de la inspecció visual o les comprovacions geomètriques.
Es compliran les condicions dels assaigs d'identificació segons la norma UNE EN 50086-1 i UNE EN 50086-2-4.

BG - MATERIALS PER A INSTAL·LACIONS ELÈCTRIQUES

BG3 - CABLES ELÈCTRICS PER A TENSIÓ BAIXA I SISTEMES DE DISTRIBUCIÓ ELÈCTRICA

BG31 - CABLES DE COURE DE 0,6/1 KV

0.- ELEMENTS QUE CONTEMPLA EL PLEC

BG319560.

1.- DEFINICIÓ I CARACTERÍSTIQUES DELS ELEMENTS

Cable elèctric destinat a sistemes de distribució en tensió baixa i instal·lacions en general, per a serveis fixes, amb conductor de coure, de tensió assignada 0,6/1kV i de tipus unipolar, bipolar, tripolar, tetrapolar, tripolar amb neutre i pentapolar.
S'han considerat els tipus de cables següents:
- Cables unipolars o multipolars (tipus mànega, sota coberta única) amb aïllament de polietilè reticulat (XLPE) i coberta de policlorur de vinil (PVC) de designació UNE RV 0,6/1 kV.
- Cables unipolars o multipolars (tipus mànega, sota coberta única) amb aïllament de polietilè reticulat (XLPE) i coberta de material lliure d'halògens a base de poliolefina, de baixa emissió de gasos tòxics i corrosius, de designació UNE RZ1K (AS) 0,6/1 kV.

CARACTERÍSTIQUES GENERALS:
En el cas de que el material s'utilitzi en obra pública, l'acord de Govern de la Generalitat de Catalunya de 9 de juny de 1998, exigeix que els materials siguin de qualitat certificada o puguin acreditar un nivell de qualitat equivalent, segons les normes aplicables als estats membres de la Unió Europea o de l'Associació Europea de Lliure Canvi.
També en aquest cas, es procurarà que els esmentats materials disposin de l'etiqueta ecològica europea, regulada en el Reglament 880/1992/CEE o bé altres distintius de la Comunitat Europea.
Les característiques físiques i mecàniques del conductor han de complir les normes UNE 21-011 i UNE 21-022.
La coberta no ha de tenir variacions en el gruix ni d'altres defectes visibles a la seva superfície. Ha de ser resistent a l'abrasió.
Ha de quedar ajustada i s'ha de poder separar fàcilment sense produir danys a l'aïllament.
La forma exterior dels cables multipolars (reunits sota una coberta única) ha de ser raonablement cilíndrica.
L'aïllament no ha de tenir variacions del gruix ni d'altres defectes visibles a la seva superfície.
Ha de quedar ajustat i s'ha de poder separar fàcilment sense produir danys al conductor.
Els colors vàlids per a l'aïllament són (UNE 21089-1):
- Cables unipolars:
- Com a conductor de fase: Marró, negre o gris
- Com a conductor neutre: Blau
- Com a conductor de terra: Llistat de groc i verd
- Cables bipolars: Blau i marró
- Cables tripolars:
- Cables amb conductor de terra: Fase: Marró, Neutre: Blau, Terra: Llistat de groc i verd
- Cables sense conductor de terra: Fase: Negre, marró i gris
- Cables tetrapolars:
- Cables amb conductor de terra: Fase: Marró, negre i gris, Terra: Llistat de groc i verd
- Cables sense conductor de terra: Fase: Marró, negre i gris, Neutre: Blau
- Cables pentapolars: Fase: Marró, negre i gris, Neutre: Blau, Terra: Llistat de groc i verd

Gruix de l'aïllant del conductor (UNE HD-603 (1)):

Secció (mm2)	1,5-16	25-35	50	70-95	120	150	185	240	300
Gruix (mm)	0,7	0,9	1,0	1,1	1,2	1,4	1,6	1,7	1,8

Gruix de la coberta: Ha de complir les especificacions de la norma UNE-HD 603-1
Temperatura de l'aïllament en servei normal: <= 90°C
Temperatura de l'aïllament en curtcircuit (5 s màx): <= 250°C
Tensió màxima admissible (c.a.):
- Entre conductors aïllats: <= 1 kV
- Entre conductors aïllats i terra: <= 0,6 kV

Toleràncies:
- Gruix de l'aïllament (UNE_HD 603): >= valor especificat - (0,1 mm + 10% del valor especificat)

CABLES DE DESIGNACIÓ UNE RV 0,6/1 kV:

L'aïllament ha de ser de polietilé reticulat (XLPE) tipus DIX-3 segons UNE HD-603-1.
La coberta ha de ser de policlorur de vinil (PVC) del tipus DMV-18 segons UNE HD-603-1.
Ha de ser de color negre i ha de portar impresa una franja longitudinal de color per a la identificació de la secció dels conductors de fase.

CABLES DE DESIGNACIÓ UNE RZ1-K (AS) 0,6/1 kV:
L'aïllament ha de ser de polietilé reticulat (XLPE) tipus DIX-3 segons UNE HD-603-1.
La coberta ha de se d'una mescla de material termoplàstic, sense halògens, del tipus Z1, i ha de complir les especificacions de la norma UNE 21123-4.
Ha de ser de color verd i ha de portar impresa una franja longitudinal de color per a la identificació de la secció dels conductors de fase.

2.- CONDICIONS DE SUBMINISTRAMENT I EMMAGATZEMATGE

Subministrament: En bobines.
Emmagatzematge: En llocs protegits de la pluja i la humitat.

3.- UNITAT I CRITERIS D'AMIDAMENT

Unitat d'amidament: la indicada a la descripció de l'element
Criteri d'amidament: quantitat necessària subministrada a l'obra

4.- NORMATIVA DE COMPLIMENT OBLIGATORI

NORMATIVA GENERAL:
Real Decreto 842/2002 de 2 de agosto, por el que se aprueba el Reglamento Electrotécnico de Baja Tensión. REBT 2002.
UNE-HD 603-1:2003 Cables de distribución de tensión asignada 0,6/1kV.
* UNE 21011-2:1974 Alambres de cobre recocido de sección recta circular. Características
* UNE 21089-1:2002 Identificación de los conductores aislados de los cables.
UNE-EN 50334:2001 Marcado por inscripción para la identificación de los conductores aislados de los cables eléctricos.
* UNE 21089-1:2002 Identificación de los conductores aislados de los cables.
UNE 21022:1982 Conductores de cables aislados.
* UNE 20434:1999 Sistema de designación de los cables.

CABLES DE DESIGNACIÓ UNE RV 0,6/1 kV:
UNE 21123-2:1999 Cables eléctricos de utilización industrial de tensión asignada 0,6/1 kV. Parte 2: Cables con aislamiento de polietileno reticulado y cubierta de policloruro de vinilo.

CABLES DE DESIGNACIÓ UNE RZ1-K (AS) 0,6/1 kV:
UNE 21123-4:2004 Cables eléctricos de utilización industrial de tensión asignada 0,6/1 kV. Parte 4: Cables con aislamiento de polietileno reticulado y cubierta de poliolefina.

5.- CONDICIONS DE CONTROL DE RECEPCIÓ

CONDICIONS DE MARCATGE I CONTROL DE LA DOCUMENTACIÓ:
La coberta ha de portar de forma indeleble i ben visible les dades següents:
- Nom del fabricant o marca comercial
- Tipus de conductor
- Secció nominal
- Les dues últimes xifres de l'any de fabricació.
- Distància entre el final d'una marca i el principi de la següent <= 30 cm.

OPERACIONS DE CONTROL:
Les tasques de control a realitzar són les següents:
- Sol·licitar del fabricant els certificats i homologacions dels conductors i protocols de proves.
- Control de la documentació tècnica subministrada.
- Verificar l'adequació dels conductors als requisits dels projecte
- Control final d'identificació
- Realització i emissió d'informe amb resultats dels assaigs realitzats d'acord al que s'especifica en la taula d'assaigs i de quantificació dels mateixos.
- Assaigs:

A la relació següent s'especifiquen els controls a efectuar a la recepció de conductors de coure o alumini i les normes aplicables en cada cas:
- Rigidesa dielèctrica (REBT)
- Resistència d'aïllament (REBT)
- Resistència elèctrica dels conductors (UNE 20003 / UNE 21022/1M)
- Control dimensional (Documentació del fabricant)
- Extinció de flama (UNE-EN 50266)
- Densitat de fums UNE-EN 50268 / UNE 21123)
- Despreniment d'halògens (UNE-EN 50267-2-1 / UNE 21123 / UNE 2110022)

A la següent taula s'especifica el nombre de controls a efectuar. Els assaigs especificats (*) seran exigibles segons criteri de la DF quan les exigències del lloc ho determini i les característiques dels conductors corresponguin a l'assaig especificat.
- Rigidesa dielèctrica: 100% (exigit al fabricant)
- Resistència d'aïllament: 100% (exigit al fabricant)
- Resistència elèctrica: 100% (exigit al fabricant)
- Extinció de flama: 1 assaig per tipus (*) (exigit al fabricant) i 1 assaig per tipus (*) (exigit a recepció)
- Densitat de fums: 1 assaig per tipus (*) (exigit al fabricant) i 1 assaig per tipus (*) (exigit a recepció)
- Despreniment d'halògens: 1 assaig per tipus (*) (exigit al fabricant) i 1 assaig per tipus (*) (exigit a recepció)

Per tipus s'entén aquells conductors amb característiques iguals.
Els assaigs exigits a recepció podran ésser els realitzats pel fabricant sempre que hi hagi una supervisió per part de la DF o empresa especialitzada.

CRITERIS DE PRESA DE MOSTRES:
Per a la realització dels assaigs, s'escollirà aleatòriament una bovina del lot d'entrega, a excepció dels assaigs de rutina que es realitzaran a totes les bobines.

INTERPRETACIÓ DE RESULTATS I ACTUACIONS EN CAS D'INCOMPLIMENT:
Es realitzarà un control extensiu de la partida objecte de control, i segons criteri de la DF, podrà ésser acceptada o rebutjada tota o part del material que la composa.

BG - MATERIALS PER A INSTAL·LACIONS ELÈCTRIQUES

BG3 - CABLES ELÈCTRICS PER A TENSIÓ BAIXA I SISTEMES DE DISTRIBUCIÓ ELÈCTRICA

BG38 - CONDUCTORS DE COURE NUS

0.- ELEMENTS QUE CONTEMPLA EL PLEC

BG380900.

1.- DEFINICIÓ I CARACTERÍSTIQUES DELS ELEMENTS

Conductor de coure electrolític cru i nu per a connexió de terra, unipolar de fins a 240 mm2 de secció.

CARACTERÍSTIQUES GENERALS:
En el cas de que el material s'utilitzi en obra pública, l'acord de Govern de la Generalitat de Catalunya de 9 de juny de 1998, exigeix que els materials siguin de qualitat certificada o puguin acreditar un nivell de qualitat equivalent, segons les normes aplicables als estats membres de la Unió Europea o de l'Associació Europea de Lliure Canvi.
També en aquest cas, es procurarà que els esmentats materials disposin de l'etiqueta ecològica europea, regulada en el Reglament 880/1992/CEE o bé altres distintius de la Comunitat Europea.
Tots els fils de coure que formen l'ànima han de tenir el mateix diàmetre.

Ha de tenir una textura exterior uniforme i sense defectes.

2.- CONDICIONS DE SUBMINISTRAMENT I EMMAGATZEMATGE

Subministrament: En bobines o tambors.
Emmagatzematge: En llocs protegits de la pluja i la humitat.

3.- UNITAT I CRITERIS D'AMIDAMENT

Unitat d'amidament: la indicada a la descripció de l'element
Criteri d'amidament: quantitat necessària subministrada a l'obra

4.- NORMATIVA DE COMPLIMENT OBLIGATORI

Real Decreto 842/2002 de 2 de agosto, por el que se aprueba el Reglamento Electrotécnico de Baja Tensión. REBT 2002.
UNE 21012:1971 Cables de cobre para líneas eléctricas aéreas. Especificación.
UNE 20460-5-54:1990 Instalaciones eléctricas en edificios. Elección e instalación de los materiales eléctricos. Puesta a tierra y conductores de protección.

5.- CONDICIONS DE CONTROL DE RECEPCIÓ

CONDICIONS DE MARCATGE I CONTROL DE LA DOCUMENTACIÓ:
Cada conductor ha de portar de forma indeleble i ben visible les dades següents:
- Material, secció, llargària i pes del conductor
- Nom del fabricant o marca comercial
- Data de fabricació

OPERACIONS DE CONTROL:
Les tasques de control a realitzar són les següents:
- Sol·licitar al fabricant els certificats de característiques tècniques i homologacions dels materials.
- Control de la documentació tècnica subministrada.
- Verificar que les característiques dels elèctrodes es corresponguin a l'especificat en Projecte.
- Verificar que la profunditat de la xarxa mai sigui inferior a 0,5 metres.
- Verificar seccions de conductors de terra segons la taula 1 del ITC-BT- 018 del REBT.
- Realització i emissió d'informes amb resultats de controls i proves realitzats.

CRITERIS DE PRESA DE MOSTRES:
Es realitzarà mesura al pont de comprovació o caixa de seccionament de terres.

INTERPRETACIÓ DE RESULTATS I ACTUACIONS EN CAS D'INCOMPLIMENT:
No s'admetran seccions de conductors i elèctrodes de posada a terra inferiors als indicats al REBT.
En discrepàncies del tipus de posada a terra amb l'especificat al projecte, s'actuarà segons criteri de la DF.

BG - MATERIALS PER A INSTAL·LACIONS ELÈCTRIQUES

BGD - MATERIALS PER A INSTAL·LACIONS DE CONNEXIÓ A TERRA I PROTECCIÓ CATÒDICA

BGD2 - PLAQUES DE CONNEXIÓ A TERRA

0.- ELEMENTS QUE CONTEMPLA EL PLEC

BGD21220.

1.- DEFINICIÓ I CARACTERÍSTIQUES DELS ELEMENTS

Placa de connexió a terra de coure en forma d'estel (calada) o d'acer en forma d'estel (massissa) o quadrada (massissa) de fins a 1 m2 de superfície i de 2 mm, 2,5 mm, 3 mm o 4 mm de gruix.

CARACTERÍSTIQUES GENERALS:
Ha de formar l'elèctrode del circuit de connexió a terra.
Ha de disposar d'un dispositiu per a fixar sòlidament el cable de la línea de terra, mitjançant una placa i un vis; aquest cable ha de tenir una secció mínima de 35 mm2.

ACER:
La placa ha d'estar protegida per galvanització en calent. Aquesta ha de complir les especificacions de l'UNE-EN ISO 1461.
El recobriment ha de ser llis, no ha de mostrar cap discontinuitat en la capa de zinc, no ha de tenir taques, inclusions de fluxe, cendres o motes, apreciables a simple vista.
La superfície especificada es considera com a superfície útil de la placa.
Toleràncies:
Gruix: - 0,1 mm
- Superfície útil: - 0,01 m2

2.- CONDICIONS DE SUBMINISTRAMENT I EMMAGATZEMATGE

Subministrament: Per unitats, empaquetades en caixes.
Emmagatzematge: En el seu embalatge, protegida contra els impactes.

3.- UNITAT I CRITERIS D'AMIDAMENT

Unitat d'amidament: la indicada a la descripció de l'element
Criteri d'amidament: quantitat necessària subministrada a l'obra

4.- NORMATIVA DE COMPLIMENT OBLIGATORI

Real Decreto 842/2002 de 2 de agosto, por el que se aprueba el Reglamento Electrotécnico de Baja Tensión. REBT 2002.
UNE-EN ISO 1461:1999 Recubrimientos galvanizados en caliente sobre productos acabados de hierro y acero. Especificaciones y métodos de ensayo. (ISO 1461:1999).

5.- CONDICIONS DE CONTROL DE RECEPCIÓ

OPERACIONS DE CONTROL:
Les tasques de control a realitzar són les següents:
- Control de la documentació tècnica subministrada.
- Verificar que les característiques dels elèctrodes es corresponguin a l'especificat en Projecte.
- Verificar que la profunditat de la xarxa mai sigui inferior a 0,5 metres.
- Verificar seccions de conductors de terra segons la taula 1 del ITC-BT- 018 del REBT.
- Realització i emissió d'informes amb resultats de controls i proves realitzats.

CRITERIS DE PRESA DE MOSTRES:
Es realitzarà mesura al pont de comprovació o caixa de seccionament de terres.

INTERPRETACIÓ DE RESULTATS I ACTUACIONS EN CAS D'INCOMPLIMENT:
No s'admetran seccions de conductors i elèctrodes de posada a terra inferiors als indicats al REBT.
En discrepàncies del tipus de posada a terra amb l'especificat al projecte, s'actuarà segons criteri de la DF.

BG - MATERIALS PER A INSTAL·LACIONS ELÈCTRIQUES

BGW - PARTS PROPORCIONALS D'ACCESSORIS PER A INSTAL·LACIONS ELÈCTRIQUES

BGW3 - PARTS PROPORCIONALS D'ACCESSORIS PER A CONDUCTORS ELÈCTRICS DE TENSIÓ BAIXA

0.- ELEMENTS QUE CONTEMPLA EL PLEC

BGW38000.

1.- DEFINICIÓ I CARACTERÍSTIQUES DELS ELEMENTS

Part proporcional d'accessoris per a conductors de coure, conductors d'alumini tipus VV 0,6/1 Kv, rodons de coure, platines de coure o canalitzacions conductores.

CARACTERÍSTIQUES GENERALS:
El material i les seves característiques han de ser adequats per a: conductors de coure, conductors de coure nus, conductors d'alumini, rodons de coure, platines de coure, canalitzacions o conductors de seguretat, i no han de fer disminuir, en cap cas, la seva qualitat i bon funcionament.

2.- CONDICIONS DE SUBMINISTRAMENT I EMMAGATZEMATGE

Subministrament: A l'albarà de lliurament han de constar les característiques d'identificació següents:
- Material
- Tipus
- Diàmetre o d'altres dimensions

Emmagatzematge: En llocs protegits contra els impactes, la pluja, les humitats i dels raigs del sol.

3.- UNITAT I CRITERIS D'AMIDAMENT

Unitat composada pel conjunt d'accessoris necessaris per al muntatge d'1 m de conductor de coure, d'1 m de conductor de coure nu, d'1 m de conductor d'alumini, d'1 m de rodó de coure, d'1 m de platina de coure, d'1 m de canalització o d'1 m de conductor de seguretat.

4.- NORMATIVA DE COMPLIMENT OBLIGATORI

No hi ha normativa de compliment obligatori.

BG - MATERIALS PER A INSTAL·LACIONS ELÈCTRIQUES

BGY - PARTS PROPORCIONALS D'ELEMENTS ESPECIALS PER A INSTAL·LACIONS ELÈCTRIQUES

BGYD - PARTS PROPORCIONALS D'ELEMENTS ESPECIALS PER A ELEMENTS DE CONNEXIÓ A TERRA

0.- ELEMENTS QUE CONTEMPLA EL PLEC

BGYD2000.

1.- DEFINICIÓ I CARACTERÍSTIQUES DELS ELEMENTS

Part proporcional d'elements especials per a piquetes o per a plaques de connexió a terra.

CARACTERÍSTIQUES GENERALS:
El material i les seves característiques han de ser adequats per a piques de connexió a terra o per a plaques de connexió a terra, i no han de fer disminuir, en cap cas, la seva qualitat i bon funcionament.

2.- CONDICIONS DE SUBMINISTRAMENT I EMMAGATZEMATGE

Subministrament: A l'albarà de lliurament han de constar les característiques d'identificació següents:
- Material
- Tipus
- Diàmetre o d'altres dimensions

Emmagatzematge: En llocs protegits contra els impactes, la pluja, les humitats i dels raigs del sol.

3.- UNITAT I CRITERIS D'AMIDAMENT

Unitat composada pel conjunt d'elements especials necessaris per al muntatge d'una pica de connexió a terra, o d'una placa de connexió a terra.

4.- NORMATIVA DE COMPLIMENT OBLIGATORI

No hi ha normativa de compliment obligatori.

BH - MATERIALS PER A INSTAL·LACIONS D'ENLLUMENAT

BHG - EQUIPS DE COMANDAMENT, CONTROL I REGULACIÓ

BHGA - CENTRES DE COMANDAMENT, CONTROL I REGULACIÓ

0.- ELEMENTS QUE CONTEMPLA EL PLEC

BHGAU102.

1.- DEFINICIÓ I CARACTERÍSTIQUES DELS ELEMENTS

Centres de comandament i control de les instal·lacions d'enllumenat.
Es contemplen els següents elements:
- Armari metàl·lic
- Equips de contatge
- Actuador local: Conjunt de mecanismes destinats a l'accionament, comprobació i modificació dels paràmetres de funcionament de les instalacions d'enllumenat

ARMARI METÀL·LIC:
Ha d'estar format per un cos, una placa de muntatge i una o dues portes.
El cos ha de ser de xapa d'acer inoxidable plegada i soldada. Ha de portar tapetes amb junt d'estanquitat per al pas de tubs i orificis per a la seva fixació.
Ha de tenir una textura uniforme i sense defectes.
La porta ha de ser del mateix material que el cos i amb tancament per dos punts mitjançant panys de triple acció amb varilla d'acer inoxidable i maneta metàl·lica proveïda de clau normalitzada per companyia i suport per a bloquejar amb cadenat.
Les portes han de ser plegades en el seu perímetre.
Les frontisses de la porta han de ser interiors i l'obertura ha de ser superior a 120°.
El cos, la placa de muntatge i la tapa han de portar borns de presa de terra.
Ha de tenir un sostre inclinat per a la protecció contra la pluja.
Ha de tenir uns anells de suspensió a la part superior per a la seva manipulació durant les operacions de transport i col·locació. Aquest anells s'han de poder enretirar un cop l'armari es trobi a la seva posició definitiva.
Si la porta té finestra, aquesta ha de ser de metacrilat transparent.
Ha d'estar pintat exteriorment amb pintura normalitzada RAL 7032.
Ha de tenir il·luminació interior amb portalàmpades estanc.
Ha de tenir una presa de corrent per a les operacions de manteniment a dintre de l'armari.
A l'interior del mòdul de companyia hi han d'anar els comptadors d'activa i reactiva, així com els rellotges de discriminació horària.
La porta del mòdul de companyia ha d'incorporar un pany normalitzat per la mateixa companyia per facilitar les operacions de lectura de comptadors, així com les de reparació i manteniment pròpies de la seva responsabilitat.

Al mòdul d'abonat hi han d'anar els elements de comandament i protecció per a un màxim de quatre sortides. Ha d'estar preparat per a la connexió del sistema centralitzat d'encesa.
A la part interior de la porta de l'abonat hi constarà un esquema elèctric de la instal·lació amb el valor de les proteccions tèrmiques i diferencials.
Tots els mecanismes han d'anar muntats en caixes de doble aïllament. Les caixes han de tenir forats per a la ventilació i per evitar la condensació al seu interior.
Les caixes destinades a allotjar mecanismes que s'hagin de manipular des de l'exterior han de tenir la corresponent obertura.
A la porta d'abonat hi ha d'haver un portanotes a on s'hi han d'anotar els avisos i instruccions especials que es puguin produir.
Material de la planxa: AISI 304
Gruix de la xapa d'acer: >= 2 mm
Potència màxima admissible:
- Armaris amb equips de contatge per a tarifes 3.0 i 4.0 alimentats a 380 V: 31,5 kW
- Armaris amb equips de contatge per a tarifes 3.0 i 4.0 alimentats a 220 V: 20 kW
- Armaris amb equips de contatge per a tarifes 2.0 alimentats a 220 V: 20 kW

EQUIP DE CONTATGE:
Comptador d'inducció per a corrent altern format per:
- Sòcol-caixa de borns
- Tapa transparent de policarbonat injectat autoextingible
- Tapaborns de material aïllant premsat
- Sistema de mesura format per bobina de tensió, d'intensitat i disc rotor. Ha d'anar situat a l'interior i fixat sobre un bastidor metàl·lic
- Bastidor de planxa d'acer per a fixar-lo al suport, situat a l'exterior

Han d'estar dissenyats i fabricats tal que no presentin perill per a les persones per temperatura excessiva o descàrrega elèctrica.
No han de propagar foc.
Han d'anar protegits contra la corrosió i contra la penetració de sòlids, pols i aigua.
Han de ser immunes a les pertorbacions electromagnètiques i no han de generar pertorbacions radioelèctriques.
Els tres primers elements s'han de poder precintar.
Tensions de referència: 120-230-277-400-480 V
Intensitats de base: 5-10-15-20-30-40-50 A
Freqüència: 50 Hz
Aïllament (DIN 43857): Classe II doble aïllament
Grau de protecció (UNE 20-324): IP-53X
Dimensions principals (DIN 43857): Ha de complir

ACTUADOR LOCAL:
Ha d'estar format pels següents aparells:
- Rellotge astronòmic amb càlcul dia a dia de l'alba i del ocàs i canvi automàtic de l'hora hivern/estiu i possibilitat de correcció de ± 127 minuts sobre les hores d'alba i ocàs. Reserva de marxa de 10 anys
- Contactors de sortida programables independentment segons el rellotge astronòmic o a hores fixes
- Entrades de tensió i intensitat trifàsica per a mesures de tensió, intensitat, potència activa i reactiva, factor de potència i comptadors d'energia activa i reactiva i d'hores de funcionament.
- Entrades digitals per contactes lliures de tensió per als registres dels salts de les proteccions, selector de manual o automàtic, fotocèl·lula, etc.
- Entrada analògica lliure de 4 - 20 mA
- Registres de memòria RAM per a emmagatzemar històrics:
  - fins a 2469 registres de mesures elèctriques
  - fins a 2869 registres d'alarmes o esdeveniments
- Canal de comunicacions RS232 optoaïllat per a la connexió d'un mòdem telefònic o radio
- Canal de comunicacions RS485 optoaïllat per a la connexió a altres elements del sistema de control
- Muntatge en rail DIN 35 mm

2.- CONDICIONS DE SUBMINISTRAMENT I EMMAGATZEMATGE

Subministrament: En caixes.
Emmagatzematge: En llocs protegits contra els impactes, la pluja, les humitats i dels raigs del sol.

3.- UNITAT I CRITERIS D'AMIDAMENT

Unitat d'amidament: la indicada a la descripció de l'element
Criteri d'amidament: quantitat necessària subministrada a l'obra

4.- NORMATIVA DE COMPLIMENT OBLIGATORI

Real Decreto 842/2002 de 2 de agosto, por el que se aprueba el Reglamento Electrotécnico de Baja Tensión. REBT 2002.
* UNE 20324:1993 Grados de protección proporcionados por las envolventes (Código IP). (CEI 529:1989).
UNE 21310-2:1990 Contadores de inducción de energía eléctrica activa para corriente alterna de clases 0,5, 1 y 2.

BH - MATERIALS PER A INSTAL·LACIONS D'ENLLUMENAT

BHG - EQUIPS DE COMANDAMENT, CONTROL I REGULACIÓ

BHGW - MATERIALS AUXILIARES PER A CENTRES DE COMANDAMENT

0.- ELEMENTS QUE CONTEMPLA EL PLEC

BHGWU001.

1.- DEFINICIÓ I CARACTERÍSTIQUES DELS ELEMENTS

Petit material auxiliar de connexió i muntatge per a armaris de protecció i control d'enllumenat públic

CARACTERÍSTIQUES GENERALS:
El material i les seves característiques han de ser adequats per a aparells de protecció i no han de fer disminuir, en cap cas, la seva qualitat i bon funcionament.

2.- CONDICIONS DE SUBMINISTRAMENT I EMMAGATZEMATGE

Subministrament: A l'albarà de lliurament han de constar les característiques d'identificació següents:
- Material
- Tipus
- Diàmetre o d'altres dimensions

Emmagatzematge: En llocs protegits contra els impactes, la pluja, les humitats i dels raigs del sol.

3.- UNITAT I CRITERIS D'AMIDAMENT

Unitat composada pel conjunt d'accessoris necessàris per al muntatge d'un armari de protecció i control d'enllumenat públic

4.- NORMATIVA DE COMPLIMENT OBLIGATORI

No hi ha normativa de compliment obligatori.

BH - MATERIALS PER A INSTAL·LACIONS D'ENLLUMENAT

BHM - ELEMENTS DE SUPORT PER A LLUMS EXTERIORS

BHM3 - BÀCULS

0.- ELEMENTS QUE CONTEMPLA EL PLEC

BHM31MAA.

1.- DEFINICIÓ I CARACTERÍSTIQUES DELS ELEMENTS

Bàcul de planxa d'acer galvanitzat, de fins a 10 m d'alçària i 2,5 m de sortint, com a màxim, d'un sol braç, amb platina de base i porta.
S'han de considerar els tipus següents:
- Bàcul troncocònic
- Bàcul amb braç de tub

CARACTERÍSTIQUES GENERALS:
Ha tenir un compartiment per a accessoris amb porta i pany.
El bàcul estarà dissenyat i construït segons les especificacions de les normes EN 40-2 i EN 40-5.
No es pot fer servir acer efervescent. El material ha de complir amb una de les següents normes, i ser adequat per a la galvanització en calent quan es requereixi aquesta protecció:
- Bàculs de planxa o xapa d'acer: material d'acord amb les normes EN 10025 (excepte el tipus S185), EN 10149-1 i EN 10149-2
- Bàculs d'acer acabat en calent: material d'acord amb la norma EN 10210
- Bàculs d'acer conformat en fred: material d'acord amb la norma EN 10219
- Bàculs d'acer inoxidable: material d'acord amb la norma EN 10088

Ha de tenir una superfície llisa i sense defectes, com és ara bonys, butllofes, esquerdes o incrustacions que siguin perjudicials per al seu ús.
El recobriment de la capa de zinc ha de ser llis, sense discontinuïtats, taques, inclusions de flux o cendres apreciables visualment.
Ha de tenir un cargol interior per a la connexió a terra.
Dimensions de la base-platina en funció de l'alçària:

Dimensions (mm)	300x300x6	400x400x10
Alçària (m)	4 | 5 | 6	8 | 9 | 10

Pern d'ancoratge: acer S 235 JR
Dimensions dels registres i de les portes: Han de complir les especificacions de la norma UNE-EN 40-2
Dimensions de la subjecció de les lluminàries: Han de complir les especificacions de la norma UNE-EN 40-2
Galvanització en calent, contingut de zinc del bany: >= 98,5%

TRONCOCÒNIC:
- Conicitat (C): 1,2% <= C <= 1,3%

Els bàculs Han d'anar marcats, de manera clara i duradora, amb la següent informació com a mínim:
- El nom del fabricant
- L'any de fabricació
- Referència a la norma EN 40-5
- Un codi de producte únic
- Han de portar el marcatge CE de conformitat amb el que disposen els Reials Decrets 1630/1992 de 29 de desembre i 1328/1995 de 28 de juliol

Toleràncies:
- Rectitud (xt, xp):
  - sobre la llargària total lt: xt =< 0,003 x lt
  - sobre una llargària parcial lp >= 1m: xp =< 0,003 x lp
- Llargària:
  - bàculs d'alçària nominal =< 10 m: ± 1%
  - bàculs d'alçària nominal > 10 m: ± 1,2%
- Sortint del bàcul: ± 2%
- Angle de fixació de la lluminària: ± 2º respecte a l'horitzontal (sense càrrega)
- Obertura porta: + 10 mm; - 0 mm
- Secció transversal:
  - tolerància de la circumferència: ± 1%
  - desviació forma (seccions circulars): ± 3% diàmetre calculat a partir de la circumferència mesurada
  - desviació forma (seccions poligonals): ± 4% valor nominal sobre les cares del polìgon
- Dimensions de l'acoblament:
  - llargària: ± 2 mm
  - diàmetre:
    - fixació obtinguda a partir de tubs d'acer: tolerància segons EN 10210-2
    - fixació obtinguda durant el procés de fabricació: ± 2%
- Torsió:
  - bàcul encastat: >5º entre el braç del bàcul i l'eix radial que passa pel centre de la porta
  - bàcul amb placa d'ancoratge: ± 5º entre el braç del bàcul i la posició prevista de la placa
- Gruix: la tolerància serà la que s'exigeix al material del que s'obté la bàcul
- Verticalitat (bàculs amb placa d'ancoratge): <1º entre l'eix del bàcul i l'eix perpendicular al pla de la placa

2.- CONDICIONS DE SUBMINISTRAMENT I EMMAGATZEMATGE

Subministrament: Per unitats, amb camió-grua i evitant impactes i arrossegaments.
Ha de portar un encuny d'identificació, visible, i amb distintiu de la marca i número d'identificació.
Emmagatzematge: En llocs protegits contra els impactes.

3.- UNITAT I CRITERIS D'AMIDAMENT

Unitat d'amidament: la indicada a la descripció de l'element
Criteri d'amidament: quantitat necessària subministrada a l'obra

4.- NORMATIVA DE COMPLIMENT OBLIGATORI

UNE-EN 40-2:2006 Columnas y báculos de alumbrado. Parte 2: Requisitos generales y dimensiones.
UNE-EN 40-5:2003 Columnas y báculos de alumbrado. Parte 5: Requisitos para las columnas y báculos de alumbrado de acero.

5.- CONDICIONS DE CONTROL DE RECEPCIÓ

El subministrador ha de posar a disposició de la DF en el cas que aquesta ho sol·liciti, la documentació següent, que acredita el marcatge CE, segons el sistema d'avaluació de conformitat aplicable, d'acord amb el que disposa l'apartat 7.2.1 del CTE:
- Productes per a àrees de circulació:
  - Sistema 1: Declaració de Prestacions

El símbol normalitzat del marcatge CE, ha d'anar acompanyat de la següent informació:
- El número d'identificació de l'organisme notificat
- El nom o la marca d'identificació del fabricant
- L'adreça enregistrada del fabricant
- Les dues últimes xifres de l'any d'impressió del marcatge
- El número de certificat de conformitat CE
- Referència a la norma europea EN 45-5
- Descripció del producte i usos previstos
- Les característiques dels valors del producte a declarar
  - Resistència a càrregues horitzontals
  - Prestacions davant de l'impacte de vehicles
  - Durabilitat

BH - MATERIALS PER A INSTAL·LACIONS D'ENLLUMENAT

BHW - PARTS PROPORCIONALS D'ACCESSORIS PER A INSTAL·LACIONS D'ENLLUMENAT

0.- ELEMENTS QUE CONTEMPLA EL PLEC

BHWM3000.

1.- DEFINICIÓ I CARACTERÍSTIQUES DELS ELEMENTS

Part proporcional d'accessoris per a muntar lluminàries, carrils de suport per a llums, projectors o elements de control, regulació o encesa d'instal·lacions d'il·luminació.

CARACTERÍSTIQUES GENERALS:
El material, la qualitat, les dimensions, etc. han de ser adequats per a les lluminàries, i no han de fer disminuir les característiques pròpies del conjunt de la instal·lació en cap de les seves aplicacions.

2.- CONDICIONS DE SUBMINISTRAMENT I EMMAGATZEMATGE

Subministrament: A l'albarà de lliurament han de constar les característiques d'identificació següents:
- Material
- Tipus
- Dimensions en cm

Emmagatzematge: En llocs protegits contra els impactes, la pluja, les humitats i dels raigs del sol.

3.- UNITAT I CRITERIS D'AMIDAMENT

Unitat composada pel conjunt d'accessoris necessaris per instal·lar un llum.

4.- NORMATIVA DE COMPLIMENT OBLIGATORI

No hi ha normativa de compliment obligatori.

BJ - MATERIALS PER A INSTAL·LACIONS DE LAMPISTERIA, REG, APARELLS SANITARIS I PRODUCCIÓ D'AIGUA CALENTA SANITÀRIA

BJM - ELEMENTS DE MESURA, CONTROL I REGULACIÓ

BJM3 - VENTOSES

1.- DEFINICIÓ I CARACTERÍSTIQUES DELS ELEMENTS

Ventosa de fosa de 16 bar de pressió de prova
S'han considerat els tipus següents:
- Ventoses per a roscar o embridar
- Dobles ventoses per a embridar

CARACTERÍSTIQUES GENERALS:
Ha de tenir orifici d'entrada i sortida.
La boia ha de ser totalment esfèrica.
Pressió prova boia: 70 bar
Pressió treball cos: <= 10 bar
Si és per a roscar ha de constar d'un cos amb connexió roscada interiorment.
Si és per a embridar ha de constar d'un cos amb connexió embridada a l'orifici inferior.

VENTOSES SENZILLES:
Ventosa cinètica de cos compacte buit; funciona durant el buidat o en omplir el circuit.
Consta de:
- Boia
- Tapa de l'orifici superior

DOBLES VENTOSES:
Ventosa automàtica trifuncional combinada amb cos buit compacte; funciona en omplir i buidar o amb canonades en servei.
Consta de:
- Separador intern per seient
- Dues boies (purgador i ventosa)
- Tobera
- Joc de palanques (purgador)
- Tapa de l'orifici de sortida

Capacitat màxima evacuació: 1,6 m3/min

2.- CONDICIONS DE SUBMINISTRAMENT I EMMAGATZEMATGE

PER A ROSCAR:
Subministrament: Per unitats, empaquetades en caixes.
Les rosques han de portar protectors de plàstic.

PER A EMBRIDAR:
Subministrament: En caixes, amb tots els accessoris, peces per als junts i elements de connexió.

CONDICIONS GENERALS D'EMMAGATZEMATGE:
Emmagatzematge: En llocs protegits de la intempèrie i d'impactes.

3.- UNITAT I CRITERIS D'AMIDAMENT

Unitat d'amidament: la indicada a la descripció de l'element
Criteri d'amidament: quantitat necessària subministrada a l'obra

4.- NORMATIVA DE COMPLIMENT OBLIGATORI

No hi ha normativa de compliment obligatori.

BM - MATERIALS PER A INSTAL·LACIONS CONTRA INCENDIS, PROTECCIÓ CONTRA DESCÀRREGUES ATMOSFÈRIQUES I SEGURETAT

BM2 - MATERIALS PER A EXTINCIÓ D'INCENDIS AMB AIGUA

BM21 - HIDRANTS

1.- DEFINICIÓ I CARACTERÍSTIQUES DELS ELEMENTS

Hidrant.
S'han considerat els tipus següents:
- De columna seca
- De columna humida
- Per a soterrar en pericó

CARACTERÍSTIQUES GENERALS:
Els enllaços ràpids o racords han de tenir la forma i dimensions especificades a la norma UNE 23400.
Pressió de treball: <= 30 bar
Material de construcció: Fosa
Material dels eixos d'accionament de la vàlvula: Acer inoxidable
Material de la vàlvula: Bronze

Material de l'obturador de la vàlvula: Goma sintètica
Material dels enllaços ràpids (racords) : Aliatge d'alumini per a forja anoditzat
Gruix de l'anoditzat dels racords: >= 20 micres
Característiques mecàniques del material dels racords:
- Resistència a la tracció: >= 290 N/mm2
- Mòdul d'elasticitat: >= 240 N/mm2
- Allargament: >= 8%
- Duresa Brinell (UNE_EN_ISO 6506/1): 95 aproximadament

HIDRANT DE COLUMNA SECA:
Ha d'estar format per:
- Un cos superior que conté l'accionador de la vàlvula de tancament inferior i les boques de connexió amb enllaç ràpid amb una tapa agafada amb una cadena.
- Un element intermedi que uneix el cos superior amb la vàlvula inferior. En cas d'impacte s'ha de trencar l'element intermedi del cos superior i l'eix d'accionament de la vàlvula que hi passa; així s'evita el desperfecte de la vàlvula.
- Vàlvula de tancament inferior de comporta o de bola, que es connecta a la xarxa, en posició de tancament; ha de permetre buidar l'aigua dels dos elements superiors i evitar que es puguin gelar.
- Els tres elements han d'estar embridats entre ells.

HIDRANT DE COLUMNA HUMIDA:
Ha d'estar format per:
- Un cos tubular amb un extrem tapat i l'altre amb una brida per a la seva connexió a la xarxa.
- Dues vàlvules de tancament de comporta o de bola, situades a la part de l'extrem tapat, amb les boques de connexió proveïdes d'enllaç ràpid, amb tapes agafades amb una cadena.

HIDRANT SOTERRAT EN PERICÓ:
Ha d'estar format per:
- Un pericó de registre
- Una vàlvula de tancament de comporta o de bola, amb una boca amb brida per a la seva connexió a la xarxa i amb una corba proveïda d'enllaç ràpid i d'una tapa agafada amb una cadena.
- El pericó ha de dur un joc de marc i tapa de fosa.

2.- CONDICIONS DE SUBMINISTRAMENT I EMMAGATZEMATGE

Subministrament: Empaquetats en caixes.
Emmagatzematge: En llocs protegits contra els impactes.

3.- UNITAT I CRITERIS D'AMIDAMENT

Unitat d'amidament: la indicada a la descripció de l'element
Criteri d'amidament: quantitat necessària subministrada a l'obra

4.- NORMATIVA DE COMPLIMENT OBLIGATORI

NORMATIVA GENERAL:
Real Decreto 1942/1993, de 5 de noviembre, por el que se aprueba el Reglamento de Instalaciones de Protección contra Incendios.
Resolució de 22 de març de 1995, de designació del laboratori general d'assaigs i investigacions com a organisme de control per la certificació de productes, d'acord amb el Reial Decret 1942/1993, que aprova el reglament CPI.
UNE 23400-2:1998 Material de lucha contra incendios. Rácores de conexión de 45 mm.
UNE 23400-3:1998 Material de lucha contra incendios. Rácores de conexión de 70 mm.
UNE 23400-4:1998 Material de lucha contra incendios. Rácores de conexión de 100 mm.
UNE 23400-5:1998 Material de lucha contra incendios. Rácores de conexión. Procedimientos de verificación.

HIDRANTS DE COLUMNA SECA:
UNE 23405:1990 Hidrante de columna seca.

HIDRANTS DE COLUMNA HUMIDA:
UNE 23406:1990 Lucha contra incendios. Hidrante de columna húmeda.

HIDRANTS SOTERRATS EN PERICÓ:
UNE 23407:1990 Lucha contra incendios. Hidrante bajo nivel de tierra.

BM - MATERIALS PER A INSTAL·LACIONS CONTRA INCENDIS, PROTECCIÓ CONTRA DESCÀRREGUES ATMOSFÈRIQUES I SEGURETAT

BMY - PARTS PROPORCIONALS D'ELEMENTS ESPECIALS PER A INSTAL·LACIONS CONTRA INCENDIS

1.- DEFINICIÓ I CARACTERÍSTIQUES DELS ELEMENTS

Accessoris per a instal·lacions de protecció contra incendis.
S'han considerat els elements següents:
- Part proporcional d'elements especials per a detectors
- Part proporcional d'elements especials per a centrals de detecció
- Part proporcional d'elements especials per a sirenes
- Part proporcional d'elements especials per a polsadors d'alarma
- Part proporcional d'elements especials per a hidrants
- Part proporcional d'elements especials per a columnes seques
- Part proporcional d'elements especials per a boques d'incendi
- Part proporcional d'elements especials per a detectors-extintors automàtics
- Part proporcional d'elements especials per a vàlvules de control i d'alarma
- Part proporcional d'elements especials per a extintors.
- Part proporcional d'elements especials per a parallamps.

CARACTERÍSTIQUES GENERALS:
El material i les seves característiques han de ser adequats per a la instal·lació i no han de fer disminuir, en cap cas, la seva qualitat i bon funcionament.

2.- CONDICIONS DE SUBMINISTRAMENT I EMMAGATZEMATGE

Subministrament: A l'albarà de lliurament han de constar les característiques d'identificació següents:
- Material
- Tipus
- Diàmetre o d'altres dimensions

Emmagatzematge: En llocs protegits contra els impactes, la pluja, les humitats i dels raigs del sol.

3.- UNITAT I CRITERIS D'AMIDAMENT

Unitat composada pel conjunt d'elements especials necessaris per al muntatge d'un element.

4.- NORMATIVA DE COMPLIMENT OBLIGATORI

Resolució de 22 de març de 1995, de designació del laboratori general d'assaigs i investigacions com a organisme de control per la certificació de productes, d'acord amb el Reial Decret 1942/1993, que aprova el reglament CPI.
Real Decreto 1942/1993, de 5 de noviembre, por el que se aprueba el Reglamento de Instalaciones de Protección contra Incendios.

BN - VÀLVULES, FILTRES, BOMBES I GRUPS DE PRESSIÓ

BN1 - VÀLVULES DE COMPORTA

BN12 - VÀLVULES DE COMPORTA MANUALS AMB BRIDES

1.- DEFINICIÓ I CARACTERÍSTIQUES DELS ELEMENTS

Vàlvules de comporta manuals de 10 i 16 bar de pressió nominal, amb connexió per brides.

CARACTERÍSTIQUES GENERALS:
Ha d'estar formada per:
- Cos amb connexió per brides
- Sistema de tancament en forma de falca, de desplaçament vertical i accionament per volant
- Premsaestopa d'estanquitat sobre l'eix d'accionament del sistema de tancament

En el cos ha d'haver-hi gravada la pressió de treball.
Pressió de prova segons pressió nominal:
- Pressió nominal 10 bar: >= 15 bar
- Pressió nominal 16 bar: >= 24 bar

2.- CONDICIONS DE SUBMINISTRAMENT I EMMAGATZEMATGE

Subministrament: En caixes, amb tots els accessoris, peces per als junts i elements de connexió.
Emmagatzematge: En llocs protegits de la intempèrie i d'impactes.

3.- UNITAT I CRITERIS D'AMIDAMENT

Unitat d'amidament: la indicada a la descripció de l'element
Criteri d'amidament: quantitat necessària subministrada a l'obra

4.- NORMATIVA DE COMPLIMENT OBLIGATORI

No hi ha normativa de compliment obligatori.

BQ - MATERIALS PER A EQUIPAMENTS FIXOS

BQ2 - PAPERERES

BQ21 - PAPERERES TRABUCABLES

0.- ELEMENTS QUE CONTEMPLA EL PLEC

BQ21BC60.

1.- DEFINICIÓ I CARACTERÍSTIQUES DELS ELEMENTS

Papereres trabucables de planxa pintada amb base perforada, vores arrodonides i suports de tub.

CARACTERÍSTIQUES GENERALS:
El cilindre de la paperera ha de ser de planxa rebordonada doblement a la part superior i de planxa perforada a la base. Ha de tenir uns reforços en els punts de subjecció dels suports. Els suports han de tenir elements quepermetin el gir de la paperera i una tanca per a bloquejar-la.
Ha de tenir la superfície llisa i uniforme.
No s'han d'apreciar esquerdes, exfoliacions ni despreniments del recobriment.
Ha d'anar acabada amb una mà de pintura antioxidant i dues d'esmalt.
Els tubs de suport han de tenir la llargària adequada per tal que, en encastar-los a la base d'ancoratge, la part superior de la paperera quedi a 80 cm del terra.
El punt de rotació de la paperera respecte al suport ha d'estar situat en el seu terç superior.
El conjunt no ha de tenir cops o defectes superficials.
Alçària: 50 cm
Tipus d'acer: S235JR
Gruix de la planxa metàl·lica: 1 mm
Gruix de la planxa perforada: 1 mm
Toleràncies:
- Dimensions: ± 10 mm

2.- CONDICIONS DE SUBMINISTRAMENT I EMMAGATZEMATGE

Subministrament: Embalades.
Emmagatzematge: En el seu embalatge fins a la seva col·locació, de manera que no es deformin i en llocs protegits d'impactes.

3.- UNITAT I CRITERIS D'AMIDAMENT

Unitat d'amidament: la indicada a la descripció de l'element
Criteri d'amidament: quantitat necessària subministrada a l'obra

4.- NORMATIVA DE COMPLIMENT OBLIGATORI

No hi ha normativa de compliment obligatori.

5.- CONDICIONS DE CONTROL DE RECEPCIÓ

OPERACIONS DE CONTROL:
Els punts de control més destacables són els següents:
- Recepció del certificat de garantia del fabricant.
- Inspecció visual del material a la seva recepció.
- Comprovacions geomètriques i de dimensions.
- Comprovació del gruix i uniformitat dels recobriments i/o pintura.

CRITERIS DE PRESA DE MOSTRES:
Els controls indicats s'aplicaran a la totalitat dels elements subministrats.

INTERPRETACIÓ DE RESULTATS I ACTUACIONS EN CAS D'INCOMPLIMENT:
No s'acceptaran elements de mobiliari urbà que incompleixin alguna de les condicions indicades o que arribin a l'obra sense el certificat de garantia corresponent.

D - ELEMENTS COMPOSTOS

D0 - ELEMENTS COMPOSTOS BÀSICS

D03 - GRANULATS

D039 - SORRES-CIMENT

0.- ELEMENTS QUE CONTEMPLA EL PLEC

D0391311.

1.- DEFINICIÓ I CARACTERÍSTIQUES DELS ELEMENTS

Mescla de sorra, ciment i eventualment calç, sense aigua, per a formar un morter en afegir-li l'aigua una vegada estès.

CARACTERÍSTIQUES GENERALS:
Les característiques de la mescla (granulometria, etc.), han de ser les especificades al projecte o les fixades per la DF.
Ha d'estar mesclada de forma que s'obtingui una mescla homogènia i sense segregacions.

2.- CONDICIONS D'EXECUCIÓ I D'UTILITZACIÓ

La mescla s'ha de fer immediatament abans de la utilització per tal d'evitar emmagatzematges.
La mescladora ha d'estar neta abans de l'elaboració de la mescla.

3.- UNITAT I CRITERIS D'AMIDAMENT

4.- NORMATIVA DE COMPLIMENT OBLIGATORI

No hi ha normativa de compliment obligatori.

D0 - ELEMENTS COMPOSTOS BÀSICS

D07 - MORTERS I PASTES

D070 - MORTERS SENSE ADDITIUS

0.- ELEMENTS QUE CONTEMPLA EL PLEC

D070A4D1,D0701821,D0701641.

1.- DEFINICIÓ I CARACTERÍSTIQUES DELS ELEMENTS

Mescla feta amb sorra, ciment, aigua i calç si és el cas.

CARACTERÍSTIQUES GENERALS:
Tipus de ciment:
- Ciments comuns excepte els tipus CEM II/A
- Ciments de ram de paleta MC
- Ciments blancs BL, quan ho requereixi l'exigència de blancor

Morters per a fàbriques:
- Resistència a compressió: <= 0,75 x Resistència a compressió de la peça
  - Morter ordinari (UNE-EN 998-2) en fàbrica no armada: >= M1
  - Morter ordinari (UNE-EN 998-2) en fàbrica armada: >= M5
  - Morter de junt prim o morter lleuger (UNE-EN 998-2): >= M5

Ha d'estar pastat de forma que s'obtingui una mescla homogènia i sense segregacions.

2.- CONDICIONS D'EXECUCIÓ I D'UTILITZACIÓ

Per a l'elaboració i la utilització del morter, la temperatura ambient ha d'estar entre 5°C i 40°C.
La formigonera ha d'estar neta abans de l'elaboració del morter.
No s'han de mesclar morters de composició diferent.
S'ha d'aplicar abans que passin 2 h des de la pastada.

3.- UNITAT I CRITERIS D'AMIDAMENT

m3 de volum necessari elaborat a l'obra.

4.- NORMATIVA DE COMPLIMENT OBLIGATORI

Real Decreto 314/2006, de 17 de marzo, por el que se aprueba el Código Técnico de la Edificación Parte 2. Documento Básico de Seguridad estructural Fábrica DB-SE-F.

5.- CONDICIONS DE CONTROL D'EXECUCIÓ

OPERACIONS DE CONTROL:
Les tasques de control a realitzar són les següents:
- Inspecció visual de les condicions de subministrament i recepció del certificat de qualitat del fabricant, d'acord a les exigències del plec de condicions, incloent els resultats corresponents de resistència a compressió (UNE EN 1015-11).

En cas de no presentar aquests resultats, o que la DF tingui dubtes de la seva representativitat, es realitzaran aquests assaigs sobre el material rebut, a càrrec del contractista.

CRITERIS DE PRESA DE MOSTRES:
Els controls s'han de realitzar segons les instruccions de la DF.

INTERPRETACIÓ DE RESULTATS I ACTUACIONS EN CAS D'INCOMPLIMENT:
No es podran utilitzar a l'obra morters sense el corresponent certificat de garantia del fabricant, d'acord a les condicions exigides.
Els valors de consistència i resistència a compressió han de correspondre a les especificacions de projecte.

---

4 - CONJUNTS DE PARTIDES DE REHABILITACIÓ-RESTAURACIÓ

41 - TREBALLS PREVIS I D'IMPLANTACIÓ

416 - REALITZACIÓ DE CALES I FORATS

0.- ELEMENTS QUE CONTEMPLA EL PLEC

41631A7X.

1.- DEFINICIÓ I CONDICIONS DE LES PARTIDES D'OBRA EXECUTADES

Treballs per assolir el coneixement de l'estat dels elements constructius d'un edifici.
S'han considerat les unitats d'obra següents:
- Cala per a inspecció de fonaments
- Cala per a inspecció de l'estructura d'un sostre
- Cala per a inspecció de terrat
- Cala a cel ras per a inspecció de sostre
- Cala per a inspecció de paret
- Cala per a inspecció de paviments i soleres

CONDICIONS GENERALS:
S'han de conservar tots els elements constructius o restes dels mateixos que indiqui la DT, i els que durant el procés dels treballs indiqui la DF.
En tot moment s'ha de garantir l'estabilitat dels talussos i dels elements constructius.
En finalitzar els treballs d'inspecció, quan la DF ho indiqui de forma expressa, s'han de reposar els elements constructius i els revestiments que s'hagin enderrocat o fet malbé, amb excepció de la pintura.
Tota la runa generada s'ha de carregar dins un contenidor i s'ha de transportar a un abocador autoritzat.
A les cales per a inspecció de fonaments, cal arribar a la base del fonament, pel seu lateral.
A les cales de sostres, cal descobrir les bigues o biguetes, eliminant els revoltons o material d'entrebigat.
A les cales de terrats, cal descobrir l'estructura de suport dels envanets de sostremort.
A les cales de paviments i soleres, cal descobrir la base de la solera.

2.- CONDICIONS DEL PROCÉS D'EXECUCIÓ

Cal comunicar afectacions estructurals a la direcció de l'obra i demanar la seva supervisió pel tècnic competent.
No s'ha de treballar quan plou, neva o fa vent superior als 60 km/h.
Les terres s'han d'extreure de dalt a baix, sense soscavar-les. No s'han d'acumular les terres a la vora de la cala. En cas de terrenys inestables, cal entibar el pou.
En cas d'imprevistos (terrenys inundats, olors de gas, restes de construccions, etc.), s'han de suspendre els treballs i avisar a la DF.

3.- UNITAT I CRITERIS D'AMIDAMENT

Unitat de quantitat segons les especificacions de la DT.

4.- NORMATIVA DE COMPLIMENT OBLIGATORI

No hi ha normativa de compliment obligatori.

_____

F - PARTIDES D'OBRA D'URBANITZACIÓ

F2 - DEMOLICIONS, MOVIMENTS DE TERRES I GESTIÓ DE RESIDUS

F21 - DEMOLICIONS

F213 - ENDERROCS DE FONAMENTS I CONTENCIONS

0.- ELEMENTS QUE CONTEMPLA EL PLEC

F2135323.

1.- DEFINICIÓ I CONDICIONS DE LES PARTIDES D'OBRA EXECUTADES

Enderroc d'elements de fonamentació d'estructures i d'elements de contenció de terres amb càrrega manual o mecànica sobre camió o contenidor.
S'han considerat les eines de demolició següents:
- Mitjans manuals
- Martell picador
- Martell trencador sobre retroexcavadora

S'han considerat els materials següents:
- Maçoneria
- Obra ceràmica
- Formigó en massa
- Formigó armat

L'execució de la unitat d'obra inclou les operacions següents:
- Preparació de la zona de treball
- Enderroc de l'element amb els mitjans adients
- Tall d'armadures i elements metàl·lics
- Trossejament i apilada de la runa
- Càrrega de la runa sobre el camió

CONDICIONS GENERALS:
Els materials han de quedar suficientment trossejats i apilats per tal de facilitar-ne la càrrega, en funció dels mitjans de què es disposin i de les condicions de transport.
Els materials han de quedar apilats i emmagatzemats en funció de l'ús a que es destinin (transport a abocador, reutilització, eliminació en obra, etc.).
Un cop acabats els treballs, la base ha de quedar neta de restes de material.

2.- CONDICIONS DEL PROCÉS D'EXECUCIÓ

CONDICIONS GENERALS:
No s'ha de treballar amb pluja, neu o vent superior als 60 km/h.
S'ha de seguir l'ordre de treballs previst a la DT.
El contractista ha d'elaborar un programa de treball que ha de ser aprovat per la DF abans d'iniciar els treballs, on s'ha d'especificar, com a mínim:
- Mètode d'enderroc i fases
- Estabilitat de les construccions en cada fase, apuntalaments necessaris
- Estabilitat i protecció de les construccions i elements de l'entorn i els que s'han de conservar
- Manteniment i substitució provisional dels serveis afectats pels treballs
- Mitjans d'evacuació i especificació de les zones d'abocament dels productes d'enderroc
- Cronograma dels treballs
- Pautes de control i mesures de seguretat i salut

S'ha de demolir en general, en ordre invers al que es va seguir per a la seva construcció.
S'ha de demolir de dalt a baix, per tongades horitzontals, de manera que la demolició es faci pràcticament al mateix nivell.
La part per a enderrocar no ha de tenir instal·lacions en servei (aigua, gas, electricitat, etc.).
S'han de protegir els elements de servei públic que puguin resultar afectats per les obres.
La zona afectada per les obres ha de quedar convenientment senyalitzada.
L'execució dels treballs no han de produir desperfectes, molèsties o perjudicar les construccions, bens o persones de l'entorn.
S'ha d'evitar la formació de pols, pel que cal regar les parts que s'hagin de demolir i carregar.
Durant els treballs es permet que l'operari treballi sobre l'element si aquest és estable i l'alçària és <= 2 m.
En acabar la jornada no s'han de deixar trams d'obra amb perill d'inestabilitat.
En cas d'imprevistos (terrenys inundats, olors de gas, etc.) o quan l'enderrocament pugui afectar les construccions veïnes, s'han de suspendre les obres i avisar a la DF.
L'operació de càrrega de runa s'ha de fer amb les precaucions necessàries, per tal d'aconseguir les condicions de seguretat suficients.
S'han d'eliminar els elements que puguin entorpir els treballs de retirada i càrrega de runa.
S'ha de complir la normativa vigent en matèria mediambiental, de seguretat i salut i d'emmagatzematge i transport de productes de construcció.

FONAMENTS:
L'element per a enderrocar no ha d'estar sotmès a l'acció d'elements estructurals que li transmetin càrregues.

MURS DE CONTENCIÓ:
El mur per enderrocar no ha d'estar sotmès a l'acció de càrregues o d'empentes de terres.
Quan l'alçària lliure en una o en ambdues cares és >= 6 m s'han de col·locar bastides amb una barana i un sòcol.
Si es preveuen desplaçaments laterals de l'element, cal apuntalar-lo i protegir-lo per tal d'evitar-ne l'esfondrament.
La runa s'ha d'abocar cap a l'interior del recinte, sense que es produeixin pressions perilloses sobre l'estructura per acumulació de material.

3.- UNITAT I CRITERIS D'AMIDAMENT

m3 de volum realment enderrocat, amidat com a diferència entre els perfils aixecats abans de començar l'enderroc i els aixecats al finalitzar l'enderroc, aprovats per la DF.

4.- NORMATIVA DE COMPLIMENT OBLIGATORI

* Orden de 6 de febrero de 1976 por la que se aprueba el Pliego de prescripciones técnicas generales para obras de carreteras y puentes (PG 3/75)
* Orden FOM/1382/2002 de 16 de mayo, por la que se actualizan determinados artículos del pliego de prescripciones técnicas generales para obras de carreteras y puentes relativos a la construcción de explanaciones, drenajes y cimentaciones.
* Orden de 10 de febrero de 1975 por la que se aprueba la Norma Tecnológica de la Edificación: NTE-ADD/1975 Acondicionamiento del terreno. Desmontes. Demoliciones

---

F2 - DEMOLICIONS, MOVIMENTS DE TERRES I GESTIÓ DE RESIDUS

F21 - DEMOLICIONS

F219 - DEMOLICIONS D'ELEMENTS DE VIALITAT

0.- ELEMENTS QUE CONTEMPLA EL PLEC

F2192C06,F219FBC0,F219FFC0,F2194AF5,F2194XL5.

1.- DEFINICIÓ I CONDICIONS DE LES PARTIDES D'OBRA EXECUTADES

Demolició d'elements de vialitat, arrencada de paviments o soleres o desmuntatge de paviments.
Tall fet amb maquina tallajunts en un paviment que s'ha de demolir, per tal de delimitar la zona afectada, i que en fer la demolició els límits del paviment que resti siguin rectes i uniformes.
S'han considerat els elements següents:
- Vorada col·locada sobre terra o formigó

- Rigola de formigó o de panots col·locats sobre formigó
- Paviment de formigó, panots, llambordins o mescla bituminosa

L'execució de la unitat d'obra inclou les operacions següents:
- Preparació de la zona de treball
- Demolició de l'element amb els mitjans adients
- Trossejament i apilada de la runa

CONDICIONS GENERALS:
Ha d'estar feta al lloc indicat a la DT, amb les modificacions introduides al replanteig previ, aprovades per la DF.
Els materials han de quedar suficientment trossejats i apilats per tal de facilitar-ne la càrrega, en funció dels mitjans de què es disposin i de les condicions de transport.
Els materials han de quedar apilats i emmagatzemats en funció de l'ús a que es destinin (transport a abocador, reutilització, eliminació en obra, etc.).
Un cop acabats els treballs, la base ha de quedar neta de restes de material.
Toleràncies d'execució:
- Replanteig: ± 10 mm

2.- CONDICIONS DEL PROCÉS D'EXECUCIÓ

No s'ha de treballar amb pluja, neu o vent superior als 60 km/h.
S'ha de seguir l'ordre de treballs previst a la DT.
El contractista ha d'elaborar un programa de treball que ha de ser aprovat per la DF abans d'iniciar els treballs, on s'ha d'especificar, com a mínim:
- Mètode d'enderroc i fases
- Estabilitat de les construccions en cada fase, apuntalaments necessaris
- Estabilitat i protecció de les construccions i elements de l'entorn i els que s'han de conservar
- Manteniment i substitució provisional dels serveis afectats pels treballs
- Mitjans d'evacuació i especificació de les zones d'abocament dels productes d'enderroc
- Cronograma dels treballs
- Pautes de control i mesures de seguretat i salut

La part per a enderrocar no ha de tenir instal·lacions en servei (aigua, gas, electricitat, etc.).
El paviment no ha de tenir conductes d'instal·lació en servei a la part per arrencar, s'han de desmuntar els aparells d'instal·lació i de mobiliari existents, així com qualsevol element que pugui destorbar la feina.
S'han de protegir els elements de servei públic que puguin resultar afectats per les obres.
La zona afectada per les obres ha de quedar convenientment senyalitzada.
L'execució dels treballs no han de produir desperfectes, molèsties o perjudicar les construccions, bens o persones de l'entorn.
S'ha d'evitar la formació de pols, pel que cal regar les parts que s'hagin de demolir i carregar.
En cas d'imprevistos (terrenys inundats, olors de gas, etc.) o quan l'enderrocament pugui afectar les construccions veïnes, s'han de suspendre les obres i avisar a la DF.
L'operació de càrrega de runa s'ha de fer amb les precaucions necessàries, per tal d'aconseguir les condicions de seguretat suficients.
S'han d'eliminar els elements que puguin entorpir els treballs de retirada i càrrega de runa.
S'ha de complir la normativa vigent en matèria mediambiental, de seguretat i salut i d'emmagatzematge i transport de productes de construcció.

3.- UNITAT I CRITERIS D'AMIDAMENT

ENDERROC D'ESGLAÓ, ARRENCADA DE REVESTIMENT D'ESGLAÓ, DE SÒCOL, DE VORADA O RIGOLA:
m de llargària realment enderrocada, segons les especificacions de la DT.

ENDERROC O FRESAT DE PAVIMENT:
m2 de paviment realment enderrocat, segons les especificacions de la DT.

TALL DE PAVIMENT:
m de llargària executada realment, amidada segons les especificacions del projecte, comprovada i acceptada expressament per la DF.

4.- NORMATIVA DE COMPLIMENT OBLIGATORI

* Orden de 6 de febrero de 1976 por la que se aprueba el Pliego de prescripciones técnicas generales para obras de carreteras y puentes (PG 3/75)
* Orden FOM/1382/2002 de 16 de mayo, por la que se actualizan determinados artículos del pliego de prescripciones técnicas generales para obras de carreteras y puentes relativos a la construcción de explanaciones, drenajes y cimentaciones.
* Orden de 10 de febrero de 1975 por la que se aprueba la Norma Tecnológica de la Edificación: NTE-ADD/1975 Acondicionamiento del terreno. Desmontes. Demoliciones

---

F2 - DEMOLICIONS, MOVIMENTS DE TERRES I GESTIÓ DE RESIDUS

F21 - DEMOLICIONS

F21R - ARRENCADA D'ELEMENTS VEGETALS

0.- ELEMENTS QUE CONTEMPLA EL PLEC

F21R12A5.

1.- DEFINICIÓ I CONDICIONS DE LES PARTIDES D'OBRA EXECUTADES

Arrencada d'arbres, arrels i part aèria, amb càrrega manual o mecànica sobre camió o contenidor.
L'execució de la unitat d'obra inclou les operacions següents:
- Preparació de la zona de treball
- Tala de les branques
- Tall del tronc
- Arrencada de la soca i arrels principals
- Trossejament i apilada de les branques i arrels
- Càrrega sobre el camió o contenidor de branques, arrels i brossa resultant
- Reblert del clot amb terres adequades

CONDICIONS GENERALS:
Els materials han de quedar suficientment trossejats i apilats per tal de facilitar-ne la càrrega, en funció dels mitjans de què es disposin i de les condicions de transport.
Els materials han de quedar apilats i emmagatzemats en funció de l'ús a que es destinin (transport a abocador, reutilització, eliminació en obra, etc.).
Un cop acabats els treballs, la base ha de quedar neta de restes de material.
El forat de la soca ha de quedar reblert amb terres adequades, compactades amb el mateix grau que les del voltant.
No han de quedar soterrades al terreny arrels de diàmetre superior a 10 cm.

2.- CONDICIONS DEL PROCÉS D'EXECUCIÓ

No s'ha de treballar amb pluja, neu o vent superior als 60 km/h.
Només s'ha d'arrencar els arbres indicats a la DT.
El contractista ha d'elaborar un programa de treball que ha de ser aprovat per la DF abans d'iniciar els treballs, on s'ha d'especificar, com a mínim:
- Mètode d'enderroc i fases
- Estabilitat de les construccions en cada fase, apuntalaments necessaris
- Estabilitat i protecció de les construccions i elements de l'entorn i els que s'han de conservar
- Manteniment i substitució provisional dels serveis afectats pels treballs
- Mitjans d'evacuació i especificació de les zones d'abocament dels productes d'enderroc
- Cronograma dels treballs
- Pautes de control i mesures de seguretat i salut

S'han de talar primer les branques laterals, deixant net el tronc.

S'ha de garantir que la caiguda del tronc no afectarà a cap construcció o servei públic.
S'han de protegir els elements de servei públic que puguin resultar afectats per les obres.
La zona afectada per les obres ha de quedar convenientment senyalitzada.
L'execució dels treballs no han de produir desperfectes, molèsties o perjudicar les construccions, bens o persones de l'entorn.
S'ha d'evitar la formació de pols, pel que cal regar les parts que s'hagin de demolir i carregar.
En acabar la jornada no s'han de deixar trams d'obra amb perill d'inestabilitat.
En cas d'imprevistos (terrenys inundats, olors de gas, etc.) o quan l'enderrocament pugui afectar les construccions veïnes, s'han de suspendre les obres i avisar a la DF.
L'operació de càrrega de runa s'ha de fer amb les precaucions necessàries, per tal d'aconseguir les condicions de seguretat suficients.
S'han d'eliminar els elements que puguin entorpir els treballs de retirada i càrrega de runa.
S'ha de complir la normativa vigent en matèria mediambiental, de seguretat i salut i d'emmagatzematge i transport de productes de construcció.

3.- UNITAT I CRITERIS D'AMIDAMENT

Unitat d'arbre realment arrencat, aprovat per la DF

4.- NORMATIVA DE COMPLIMENT OBLIGATORI

* Orden de 10 de febrero de 1975 por la que se aprueba la Norma Tecnológica de la Edificación: NTE-ADD/1975 Acondicionamiento del terreno. Desmontes. Demoliciones

---

F2 - DEMOLICIONS, MOVIMENTS DE TERRES I GESTIÓ DE RESIDUS

F22 - MOVIMENTS DE TERRES

F221 - EXCAVACIONS PER A REBAIX DEL TERRENY

0.- ELEMENTS QUE CONTEMPLA EL PLEC

F22113L2,F2212192,F2213422.

1.- DEFINICIÓ I CONDICIONS DE LES PARTIDES D'OBRA EXECUTADES

Excavacions amb finalitats diverses, que tenen com a resultat el rebaix del terreny.
S'han considerat els tipus següents:
- Neteja i esbrossada del terreny
- Excavació per a caixa de paviment
- Excavació per a rebaix
- Excavació de roca a cel obert amb morter expansiu

L'execució de la unitat d'obra inclou les operacions següents:
Excavació per esplanació, rebaix, buidat de soterrani o caixa de paviment:
- Preparació de la zona de treball
- Situació dels punts topogràfics
- Excavació de les terres
- Càrrega de les terres sobre camió o contenidor, en el seu cas

Neteja i esbrossada del terreny:
- Preparació de la zona de treball
- Situació dels punts topogràfics
- Protecció dels elements que s'han de conservar
- Retirada de la capa superficial del terreny (10-15 cm) amb la vegetació i la brossa
- Càrrega dels materials sobre camió

Excavació de roca amb morter expansiu:
- Preparació de la zona de treball
- Situació de les referències topogràfiques externes
- Perforació de la roca d'acord amb un pla de treball preestablert
- Introducció del morter a les perforacions
- Trossejat de les restes amb martell trencador
- Càrrega de la runa sobre camió o contenidor

CONDICIONS GENERALS:
Es considera terreny fluix, el capaç de ser foradat amb pala, que té un assaig SPT < 20.
Es considera terreny compacte, el capaç de ser foradat amb pic (no amb pala), que té un assaig SPT entre 20 i 50.
Es considera terreny de trànsit, el capaç de ser foradat amb màquina o escarificadora (no amb pic), que té un assaig SPT > 50 sense rebot.
Es considera terreny no classificat, des del capaç de ser foradat amb pala, que té un assaig SPT < 20, fins al capaç de ser foradat amb màquina o escarificadora (no amb pic), que té un assaig SPT > 50 sense rebot.
Es considera roca de resistència baixa, la que amb dificultat es deixa ratllar amb navalla, que té un assaig de resistència a la compressió simple entre 5 i 25 MPa.
Es considera roca de resistència mitja, la que es pot trencar amb un cop de martell i que no es deixa ratllar amb navalla, que té un assaig de resistència a la compressió simple entre 25 i 50 MPa.
Es considera roca de resistència alta, la que necessita més d'un cop de martell per trencar-se, que té un assaig de resistència a la compressió simple entre 50 i 100 MPa.
Es considera que la càrrega de terres sobre camió és directa quan l'existència de rampa o d'altres condicionants de l'obra permeten que els mitjans d'excavació realitzin l'excavació i la càrrega de terres.
Es considera que la càrrega de terres sobre camió és indirecta quan la inexistència de rampa o d'altres condicionants de l'obra no permeten que els mitjans d'excavació realitzin la càrrega de terres i és necessària la utilització d'una altra màquina per a aquesta funció.

NETEJA I ESBROSSADA DEL TERRENY:
S'ha de retirar la capa superficial del terreny i qualsevol material existent (brossa, arrels, runa, escombraries, etc.), que puguin destorbar el desenvolupament de treballs posteriors.
L'àmbit d'actuació ha de quedar limitat pel sector de terreny destinat a l'edificació i la zona influenciada pel procés de l'obra.
S'ha de deixar una superfície adequada per al desenvolupament dels treballs posteriors, lliure d'arbres, de plantes, de deixalles i d'altres elements existents, sense fer malbé les construccions, els arbres, etc., que s'han de conservar.
Els forats existents i els que resultin de les operacions d'esbrossada (extracció d'arrels, etc.), han de quedar reblerts amb les terres de la mateixa qualitat que el sòl i amb el mateix grau de compactació.
S'han de conservar en zona a part les terres o els elements que la DF determini.
S'han de traslladar a un abocador autoritzat tots els materials que la DF no hagi acceptat com a útils.

EXCAVACIÓ PER A ESPLANACIÓ, REBAIX DEL TERRENY O BUIDAT DE SOTERRANI:
L'excavació per a caixes de paviments s'aplica en superfícies petites o mitjanes i amb una profunditat exactament definida, amb lleugeres dificultats de maniobra de màquines o camions.
S'entén que el rebaix es fa en superfícies mitjanes o grans, sense problemes de maniobrabilitat de màquines o de camions.
El fons de l'excavació s'ha de deixar pla, anivellat o amb la inclinació prevista.
S'han de deixar els talussos perimetrals que fixi la DF.
L'aportació de terres per a correccions del nivell ha de ser mínima, de la mateixa terra existent i amb la mateixa compacitat.
La qualitat del terreny al fons de l'excavació requereix l'aprovació explícita de la DF.
Les terres que determini la DF s'han de conservar en una zona a part. La resta s'ha de transportar a un abocador autoritzat.
Toleràncies d'execució:
- Replanteig: ± 100 mm
- Nivells: + 10 mm, - 50 mm
- Planor: ± 40 mm/m
- Angle del talús: ± 2°

2.- CONDICIONS DEL PROCÉS D'EXECUCIÓ

CONDICIONS GENERALS:

No s'ha de treballar quan plou, neva o fa vent superior als 60 km/h.
En cas d'imprevistos (terrenys inundats, olors de gas, restes de construccions, etc.) s'han de suspendre els treballs i avisar la DF.
Si cal fer rampes per accedir a la zona de treball, han de tenir les característiques següents:
- Amplària: >= 4,5 m
- Pendent:
  - Trams rectes: <= 12%
  - Corbes: <= 8%
  - Trams abans de sortir a la via de llargària >= 6 m: <= 6%
- El talús ha de ser fixat per la DF.

EXCAVACIÓ PER A ESPLANACIÓ, REBAIX DEL TERRENY O BUIDAT DE SOTERRANI:
Les terres s'han d'extreure de dalt a baix, sense soscavar-les.
No s'han d'acumular terres o materials a la vora de l'excavació.
S'han d'extreure les terres o els materials amb perill de desprendiment.
S'ha d'impedir l'entrada d'aigües superficials. Cal preveure un sistema de desguàs a fi d'evitar l'acumulació d'aigua dins de l'excavació.

EXCAVACIÓ AMB MORTER EXPANSIU:
Cal fer un programa de les perforacions i del procés del reblert amb morter i extracció de la roca.
En fer les perforacions, cal verificar que no es produeixen danys a estructures properes. Si es donés aquest cas, cal evitar l'ús de barrines percussores i fer els forats exclusivament per rotació.

3.- UNITAT I CRITERIS D'AMIDAMENT

NETEJA I ESBROSSADA:
m2 de superfície realment executada, amidada segons les especificacions de la DT.
No inclou la tala d'arbres.

EXCAVACIÓ:
m3 de volum excavat segons les especificacions de la DT, amidat com a diferència entre els perfils transversals del terreny aixecats abans de començar les obres i els perfils teòrics assenyalats als plànols, amb les modificacions aprovades per la DF.
No s'ha d'abonar l'excés d'excavació que s'hagi produït sense l'autorització de la DF, ni la càrrega i el transport del material ni els treballs que calguin per a reomplir-lo.
Inclou la càrrega, allisada de talussos, esgotaments per pluja o inundació i quantes operacions faci falta per a una correcta execució de les obres.
També estan inclosos en el preu el manteniment dels camins de comunicació entre el desmunt i les zones on han d'anar les terres, la seva creació, i la seva eliminació, si s'escau.
Tan sols s'han d'abonar els esllavissaments no provocats, sempre que s'hagin observat totes les prescripcions relatives a excavacions, entibacions i voladures.

4.- NORMATIVA DE COMPLIMENT OBLIGATORI

Real Decreto 314/2006, de 17 de marzo, por el que se aprueba el Código Técnico de la Edificación Parte 2. Documento Básico de Seguridad estructural de cimientos DB-SE-C.

F2 - DEMOLICIONS, MOVIMENTS DE TERRES I GESTIÓ DE RESIDUS

F22 - MOVIMENTS DE TERRES

F222 - EXCAVACIONS DE RASES I POUS

0.- ELEMENTS QUE CONTEMPLA EL PLEC

F222KA22,F2226243,F2226123.

1.- DEFINICIÓ I CONDICIONS DE LES PARTIDES D'OBRA EXECUTADES

Conjunt d'operacions per obrir rases i pous de fonaments, o de pas d'instal·lacions, realitzades amb mitjans mecànics o manuals, de forma contínua o realitzades per dames.
Conjunt d'operacions necessàries per obrir rases i pous de fonaments realitzades amb mitjans mecànics o amb utilització d'explosius.
L'execució de la unitat d'obra inclou les operacions següents:
- Preparació de la zona de treball
- Situació dels punts topogràfics exteriors a l'excavació
- Replanteig de la zona a excavar i determinació de l'ordre d'execució de les dames si és el cas
- Excavació de les terres
- Càrrega de les terres sobre camió, contenidor, o formació de cavallons a la vora de la rasa, segons indiqui la partida d'obra

CONDICIONS GENERALS:
Es considera terreny fluix, el capaç de ser foradat amb pala, que té un assaig SPT < 20.
Es considera terreny compacte, el capaç de ser foradat amb pic (no amb pala), que té un assaig SPT entre 20 i 50.
Es considera terreny de trànsit, el capaç de ser foradat amb màquina o escarificadora (no amb pic), que té un assaig SPT > 50 sense rebot.
Es considera terreny no classificat, des del capaç de ser foradat amb pala, que té un assaig SPT < 20, fins al capaç de ser foradat amb màquina o escarificadora (no amb pic), que té un assaig SPT > 50 sense rebot.
Es considera roca la que pot ser foradada amb compressor (no amb màquina), que té un rebot a l'assaig SPT.
L'element excavat ha de tenir la forma i les dimensions especificades en la DT, o en el seu defecte, les que determini la DF.
El fons de l'excavació ha de quedar anivellat.
El fons de l'excavació no ha de tenir material engrunat o fluix i les esquerdes i els forats han de quedar reblerts.
Els talussos perimetrals han de ser els fixats per la DF.
Els talussos han de tenir el pendent especificat a la DT.
La qualitat de terreny del fons de l'excavació requereix l'aprovació explícita de la DF.
Toleràncies d'execució:
- Dimensions: ± 5%, ± 50 mm
- Planor: ± 40 mm/m
- Replanteig: < 0,25%, ± 100 mm
- Nivells: ± 50 mm
- Aplomat o talús de les cares laterals: ± 2°

2.- CONDICIONS DEL PROCÉS D'EXECUCIÓ

CONDICIONS GENERALS:
No s'ha de treballar amb pluja, neu o vent superior als 60 km/h.
S'han de protegir els elements de servei públic que puguin resultar afectats per les obres.
S'han d'eliminar els elements que puguin entorpir els treballs d'execució de la partida.
S'ha de seguir l'ordre dels treballs previst per la DF.
Abans de començar els treballs, es farà un replanteig previ que ha de ser aprovat per la DF.
Hi ha d'haver punts fixos de referència exteriors a la zona de treball, als quals s'hi han de referir totes les lectures topogràfiques.
Si cal fer rampes per accedir a la zona de treball, han de tenir les característiques següents:
- Amplària: >= 4,5 m
- Pendent:
  - Trams rectes: <= 12%
  - Corbes: <= 8%
  - Trams abans de sortir a la via de llargària >= 6 m: <= 6%
- El talús ha de ser fixat per la DF.

La finalització de l'excavació de pous o rases per a fonaments o de lloses de fonamentació, s'ha de fer just abans de la col·locació del formigó de neteja, per mantenir la qualitat del sol.
Si això no fos possible, es deixarà una capa de 10 a 15 cm sense excavar fins al moment que es pugui formigonar la capa de neteja.

Cal extreure les roques suspeses, les terres i els materials amb perill de despreniment.
Cal extreure del fons de l'excavació qualsevol element susceptible de formar un punt de resistència local diferent de la resta, com ara roques, restes de fonaments, bosses de material tou, etc, i rebaixar el fons de l'excavació per tal que la sabata tingui un recolzament homogeni.
No s'han d'acumular terres o materials a la vora de l'excavació.
No s'ha de treballar simultàniament en zones superposades.
S'ha d'estrebar sempre que consti al projecte i quan ho determini la DF. L'estrebada ha de complir les especificacions fixades al seu plec de condicions.
S'han d'estrebar els terrenys engrunats i quan, en fondàries superiors a 1,30 m, es doni algun dels casos següents:
- S'hagi de treballar a dins
- Es treballi en una zona immediata que pugui resultar afectada per una possible esllavissada
- Hagi de quedar oberta en acabar la jornada de treball

També sempre que, per altres causes (càrregues veïnes, etc.) ho determini la DF.
S'ha de preveure un sistema de desguàs per tal d'evitar acumulació d'aigua dins l'excavació.
S'ha d'impedir l'entrada d'aigües superficials.
Si apareix aigua en l'excavació s'han de prendre les mesures necessàries per esgotar-la.
Els esgotaments s'han de fer sense comprometre l'estabilitat dels talussos i les obres veïnes, i s'han de mantenir mentre durin els treballs de fonamentació. Caldrà verificar en terrenys argilosos, si cal fer un sanejament del fons de l'excavació.
Els treballs s'han de fer de manera que molestin el mínim possible als afectats.
En cas d'imprevistos (terrenys inundats, olors de gas, restes de construccions, etc.) s'han de suspendre els treballs i avisar la DF.
No s'ha de rebutjar cap material obtingut de l'excavació sense l'autorització expressa de la DF.
S'ha d'evitar la formació de pols, pel que cal regar les parts que s'hagin de carregar.
L'operació de càrrega s'ha de fer amb les precaucions necessàries per a aconseguir unes condicions de seguretat suficients.
S'ha de complir la normativa vigent en matèria mediambiental, de seguretat i salut i d'emmagatzematge i transport de productes de construcció.
Les terres s'han de treure de dalt a baix sense soscavar-les.
L'aportació de terres per a correcció de nivells ha de ser la mínima possible, de les mateixes existents i de compacitat igual.
S'ha de tenir en compte el sentit d'estratificació de les roques.
S'han de mantenir els dispositius de desguàs necessaris, per tal de captar i reconduir els corrents d'aigua interns, en els talussos.

EXCAVACIÓ DE RASES EN PRESÈNCIA DE SERVEIS
Quan l'excavació es realitzi amb mitjans mecànics, cal que un operari extern al maquinista supervisi l'acció de la cullera o el martell, alertant de la presència de serveis.

3.- UNITAT I CRITERIS D'AMIDAMENT

m3 de volum excavat segons les especificacions de la DT, amidat com a diferència entre els perfils transversals del terreny aixecats abans de començar les obres i els perfils teòrics assenyalats als plànols, amb les modificacions aprovades per la DF.
No s'ha d'abonar l'excés d'excavació que s'hagi produït sense l'autorització de la DF, ni la càrrega i el transport del material ni els treballs que calguin per a reomplir-lo.
Inclou la càrrega, allisada de talussos, esgotaments per pluja o inundació i quantes operacions faci falta per a una correcta execució de les obres.
També estan inclosos en el preu el manteniment dels camins de comunicació entre el desmunt i les zones on han d'anar les terres, la seva creació, i la seva eliminació, si s'escau.
Tan sols s'han d'abonar els esllavissaments no provocats, sempre que s'hagin observat totes les prescripcions relatives a excavacions, entibacions i voladures.

4.- NORMATIVA DE COMPLIMENT OBLIGATORI

OBRES D'EDIFICACIÓ:
Real Decreto 314/2006, de 17 de marzo, por el que se aprueba el Código Técnico de la Edificación Parte 2. Documento Básico de Seguridad estructural de cimientos DB-SE-C.

OBRES D'ENGINYERIA CIVIL:
* Orden de 6 de febrero de 1976 por la que se aprueba el Pliego de prescripciones técnicas generales para obras de carreteras y puentes (PG 3/75)
* Orden de 28 de septiembre de 1989 por la que se modifica el articulo 104 del pliego de prescripciones técnicas generales para obras de carreteras y puentes (PG 3/75).
* Orden FOM/1382/2002 de 16 de mayo, por la que se actualizan determinados artículos del pliego de prescripciones técnicas generales para obras de carreteras y puentes relativos a la construcción de explanaciones, drenajes y cimentaciones.
Real Decreto 863/1985 de 2 de abril, por el que se aprueba el Reglamento General de Normas Básicas de Seguridad Minera.
Orden de 20 de marzo de 1986 por la que se aprueban determinadas Instrucciones Técnicas complementarias relativas a los capítulos IV,V,VII,IX y X del Reglamento General de Normas Básicas de Seguridad Minera

---

F2 - DEMOLICIONS, MOVIMENTS DE TERRES I GESTIÓ DE RESIDUS

F22 - MOVIMENTS DE TERRES

F226 - TERRAPLENADA I PICONATGE DE TERRES

0.- ELEMENTS QUE CONTEMPLA EL PLEC

F226120F,F2261C0F.

1.- DEFINICIÓ I CONDICIONS DE LES PARTIDES D'OBRA EXECUTADES

Estesa i compactació de terres per tongades de diferents materials, en zones de dimensions que permeten la utilització de maquinària, amb la finalitat d'aconseguir una plataforma de terres superposades.
S'han considerat els tipus següents:
- Caixa de paviment amb una compactació del 90% al 95% PM
- Fonament de terraplé amb una compactació del 95% al 100% PN
- Nucli de terraplé amb una compactació del 95% al 100% PN
- Coronació de terraplé amb una compactació del 95% al 100% PN o del 90% al 95% PM

L'execució de la unitat d'obra inclou les operacions següents:
- Preparació de la zona de treball
- Situació dels punts topogràfics
- Execució de l'estesa
- Humectació o dessecació de les terres, en cas necessari
- Compactació de les terres

CONDICIONS GENERALS:
Les terres han de complir les especificacions fixades al seu plec de condicions.
Els materials han de complir les condicions bàsiques següents:
- Posada en obra en condicions acceptables
- Estabilitat satisfactòria
- Deformacions tolerables a curt i llarg termini, per les condicions de servei previstes

El tipus de sòl utilitzat en la zona de coronament del terraplè ha de ser adequat o seleccionat, en el fonament i nucli es pot utilitzar a més el tolerable.
No es poden utilitzar sòls expansius o colapsables tal i com es defineixen en l'article 330.4.4 del PG 3/75 Modificat per ORDEN FOM 1382/2002, en la zona exterior del terraplè (coronament i zones laterals).
En la zona del nucli, l'ús de sòls expansius, colapsables, amb guix, amb sals solubles, amb matèria orgànica o amb qualsevol altre tipus de material marginal, han de complir l'especificat en l'article 330.4.4. del PG 3/75 modificat per ORDEN FOM 1382/2002.
A més dels sòls naturals, es podran utilitzar terres naturals provinents d'excavació o d'aportació, i a més, també es podran fer servir els productes provinents de processos industrials o manipulats, sempre que compleixin les prescripcions del PG3.

Els sòls colapsables són aquells que pateixen un assentament superior al 1% de l'altura inicial de la mostra al realitzar l'assaig segons NLT 254 i pressió d'assaig de 0,2 MPa. Aquests es podran utilitzar en fonaments sempre que es realitzi un estudi especial que defineixi les disposicions i cures a adoptar per al seu ús, depenent de la funcionalitat del terraplè, el grau de colapsabilitat del sòl, i les condicions climàtiques i de nivells freàtics.
S'hauran de compactar per la part humida, amb relació a la humitat òptima de l'assaig Pròctor de referència compresa entre el 1 i el 3%.
L'ús de sòls amb altres sals solubles en aigua dependrà del seu contingut. Així, per a qualsevol zona del terraplè, es podran utilitzar les que tinguin un contingut inferior al 0,2%. Si hi hagués un contingut superior al 1%, s'hauria de realitzar un estudi especial aprovat pel Director d'obra per a autoritzar el seu ús.
Quan el terraplè pugui estar subjecte a inundacions només es podran utilitzar terres adequades o seleccionades.
No s'han d'utilitzar sols inadequats en cap zona del terraplè.
El material de cada tongada ha de tenir les mateixes característiques.
Els talussos perimetrals han de ser els fixats per la DF.
El gruix de cada tongada ha de ser uniforme.
El gruix de cada tongada ha de ser l'adequat per tal d'obtenir el grau de compactació exigit amb els mitjans que es disposen.
L'acord amb zones de desmunt en sentit longitudinal i transversal, ha de ser suau, amb pendents inferiors a 1:2.
Gruix de cada tongada : >= 3/2 mida màxima material
Pendent transversal de cada tongada: 4%

TERRAPLÈ:
Mòdul de deformació vertical (assaig de càrrega sobre placa NLT 357):
- Fonament, nucli i zones exteriors:
  - Sòls seleccionats : >= 50 MPa
  - Resta de sòls : >= 30 MPa
- Coronament:
  - Sòls seleccionats : >= 100 MPa
  - Resta de sòls : >= 60 MPa

Grau de compactació: >= 95% PM
Compactació de la coronació/esplanada: >= 100% PM
Petjada admissible (nucli): <= 5 mm
Toleràncies d'execució:
- Variació en l'angle del talús: ± 2°
- Espessor de cada tongada: ± 50 mm
- Nivells:
  - Zones de vials: ± 30 mm
  - Resta de zones: ± 50 mm
- Grau d'humitat després de la compactació (desviació respecte al nivell òptim de l'assaig Pròctor):
  - Sòls seleccionats, adequats o tolerables: - 2%, + 1%
  - Sòls expansius o colapsables: - 1%, + 3%

CAIXA DE PAVIMENT:
Toleràncies d'execució:
- Replanteig: ± 100 mm
- Planor: ± 20 mm/m

SÒLS EN FONAMENTS DE TERRAPLÈ:
Es defineix com a fonament de terraplè la part que està per sota de la superfície original del terreny i que ha estat buidada en l'esbrossada o al fer una excavació addicional degut a la presència de material inadequat.
L'espessor mínim serà d'1 m.
El terra de la base del terraplè ha de quedar pla i anivellat.
En els fonaments, s'utilitzaran sòls tolerables, adequats o seleccionats, sempre que les condicions de drenatge o estanquitat ho permetin, que les característiques del terreny siguin les adequades, i que l'índex CBR, corresponent a les condicions de compactació de posada en obra, sigui CBR >= 3 (UNE 103502).
La utilització de sòls amb guix ha d'estar autoritzada pel Director d'obra, i a més, el contingut d'aquesta substància haurà de ser < 0,2% per a qualsevol zona de terraplè.
En terraplens de més de 5 metres d'altura, es podran utilitzar sòls que continguin fins a un 2% de matèria orgànica; per a un contingut superior, s'haurà de realitzar un estudi especial aprovat pel Director d'obra.
Gruix: >= 1 m

SÒLS EN NUCLI DE TERRAPLÈ:
Es defineix com a nucli de terraplè a la zona compresa entre el fonament i la coronació.
En el nucli, s'utilitzaran sòls tolerables, adequats o seleccionats, sempre que l'índex CBR, corresponent a les condicions de compactació de posada en obra, sigui CBR >= 3 (UNE 103502).
La utilització de sòls marginals o amb un índex CBR < 3, pot venir condicionada per problemes de resistència, deformabilitat i posada en obra; per tant, el seu ús no és aconsellable, a no ser que es justifiqui el seu ús mitjançant un estudi especial.
L'ús d'altres tipus de sòls, es farà segons l'article 330.4.4 del PG-3.
Els sòls expansius són aquells que tenen un inflament lliure superior al 3% al realitzar l'assaig segons UNE 103601. Aquests es podran utilitzar en el nucli sempre que es realitzi un estudi especial que defineixi les disposicions i cures a adoptar durant la construcció, depenent de la funcionalitat del terraplè, les característiques de permeabilitat de la coronació i espigons, el inflament lliure, i les condicions climàtiques.
S'hauran de compactar lleugerament per la part humida, amb relació a la humitat òptima de l'assaig Pròctor de referència compresa entre el 1 i el 3%.
La utilització de sòls amb guix en nucli de terraplè ha d'estar autoritzada pel Director d'obra, i a més, el contingut en aquesta substància haurà d'estar entre:
- 0,2-2%: Si la necessitat d'adoptar mesures per a l'execució
- 2-5%: Utilitzant cures i materials amb característiques especials en coronació i espigons
- 5-20%: Quan el nucli formi una massa compacta i impermeable, i es disposi de mesures de drenatge i impermeabilització

Si es superés el 20%, no s'utilitzarien en cap zona del replè.
En terraplens de menys de 5 metres d'altura, es podran utilitzar sòls que continguin fins a un 5% de matèria orgànica per a la zona del nucli.

SÒLS EN CORONACIÓ DE TERRAPLÈ:
Es defineix com a coronació la franja superior de terres del terraplè, amb una fondària de més de 50 cm, i amb un gruix de 2 tongades com a mínim.
En la coronació, s'utilitzaran sòls adequats o seleccionats, sempre que la seva capacitat de suport sigui l'adient per a l'esplanada prevista, i que l'índex CBR, corresponent a les condicions de compactació de posada en obra, sigui CBR >= 5 (UNE 103502).
No s'han d'utilitzar sòls expansius o col·lapsables, però sí que es podran fer servir materials naturals o tractats, sempre que compleixin les condicions de capacitat de suport exigides.
Si existís sota la coronació material expansiu, col·lapsable, o amb un contingut de més del 2% en sulfats solubles, la coronació hauria d'evitar la filtració d'aigua cap a la resta de terraplè.
La utilització de sòls amb guix ha d'estar autoritzada pel Director d'obra, i a més, el contingut d'aquesta substància haurà de ser < 0,2% per a qualsevol zona de terraplè.
En la coronació del terraplè es podran utilitzar sòls que continguin fins a un 1% de matèria orgànica.

2.- CONDICIONS DEL PROCÉS D'EXECUCIÓ

S'han d'aturar els treballs quan la temperatura ambient sigui inferior a 2°C.
El contractista ha d'elaborar un programa de treball que ha de ser aprovat per la DF abans d'iniciar els treballs, on s'ha d'especificar, com a mínim:
- Maquinària prevista
- Sistemes de transport
- Equip d'estesa i compactació
- Procediment de compactació

S'han de protegir els elements de servei públic que puguin resultar afectats per les obres.
S'han d'eliminar els elements que puguin entorpir els treballs d'execució de la partida.
Hi ha d'haver punts fixos de referència exteriors a la zona de treball, als quals s'hi han de referir totes les lectures topogràfiques.
Escarificar i compactar la superfície que ha de rebre el terraplè; la profunditat de l'escarificació la definirà el Projecte, però la DF també la podrà definir en funció de la naturalesa del terreny.
Aquests treballs no es realitzaran fins al moment previst i sobretot en les condicions òptimes per estar el menor temps possible exposats als efectes climatològics quan no s'utilitzin proteccions.

En reblerts que s'executen en zones poc resistents, cal col·locar les capes inicials amb el gruix mínim necessari per tal de suportar les càrregues degudes a l'acció dels equips de moviment i compactació de terres.
El material s'ha d'estendre per tongades successives, sensiblement paral·leles a la rasant final.
Es podran utilitzar capes de materials granulars gruixuts o làmines geotèxtils per facilitar la posada en obra de les tongades, sempre i quan ho indiqui el Projecte.
Els equips de transport i d'estesa han d'operar per capes horitzontals, en tot l'ample de l'esplanada.
No s'ha d'estendre cap tongada fins que la inferior compleixi les condicions exigides.
L'aportació de terres per a correcció de nivells, s'ha de tractar com a coronació de terraplenat i la densitat a assolir no ha de ser inferior a la del terreny circumdant.
S'han de mantenir els pendents i dispositius de desguàs necessaris per tal d'evitar entollaments, sense perill d'erosió.
L'ampliació o recrescuda de terraplens existents s'ha de fer de forma escalonada o amb d'altres sistemes que garanteixin la unió amb el nou terraplé.
En reblerts situats a mitja vessant, el pendent s'ha d'esglaonar per tal de garantir l'estabilitat.
Els esglaons han de tenir les dimensions i el pendent adequats per tal de permetre el treball de la maquinària.
El grau d'humitat ha de ser l'adequat per tal d'obtenir la densitat i el grau de saturació exigits en la DT, considerant el tipus de material, el seu grau d'humitat inicial i les condicions ambientals de l'obra.
Si es necessària la humectació, un cop estesa la tongada, s'ha d'humitejar fins arribar al contingut òptim d'humitat, de manera uniforme ja sigui a la zona de procedència, a l'apilament, o a les tongades, sense que es formin embassaments, i fins a obtenir un mínim del 95% de la humitat òptima de l'assaig PM.
Si el grau d'humitat de la tongada és superior a l'exigit, s'ha de dessecar mitjançant l'addició i mescla de materials secs o d'altres procediments adients.
Després de la pluja no s'ha d'estendre una nova tongada, fins que l'última estigui seca, o s'ha d'escarificar afegint la tongada següent més seca, de forma que l'humitat resultant sigui l'adient.
Quan s'utilitzi corró vibratori per a compactar, ha de donar-se al final unes passades sense aplicar-hi vibració.
La compactació i el nombre de passades de corró han de ser les definides per la DF en funció dels resultats del assaigs realitzats a l'obra.
S'ha d'evitar el pas de vehicles per sobre de les capes en execució, fins que la compactació s'hagi completat.
Cal adoptar mesures de protecció de l'entorn davant la possible acció erosiva o sedimentaria de l'aigua reconduïda fora del terraplè.
S'ha de complir la normativa vigent en matèria mediambiental, de seguretat i salut i d'emmagatzematge i transport de productes de construcció.
Els treballs s'han de fer de manera que molestin el mínim possible als afectats.
En cas d'imprevistos, s'han de suspendre les obres i avisar a la DF.

SÒLS EN FONAMENTS DE TERRAPLÈ:
Si es detecten zones inestables de petita superfície (bosses d'aigua, argiles expandides, turbes, etc.), s'han de sanejar d'acord amb les instruccions de la DF.
S'ha de localitzar les àrees inestables amb ajuda d'un supercompactador de 50 t, segons el definit en l'article 304 del PG 3/75 modificat per ORDEN FOM/1382/2002.
Els pous i forats que apareguin s'han de reblir i estabilitzar fins que la superfície sigui uniforme.
En casos de fonamentació irregular, com ara terraplens a mitja costa o sobre altres existents, es seguiran les indicacions de la DF per tal de garantir la correcte estabilitat.
El material a utilitzar en el terraplè s'ha d'emmagatzemar i d'utilitzar de forma que s'eviti la seva disgregació i contaminació. En cas de trobar zones segregades o contaminades per pols, per contacte amb la superfície de base o per inclusió de materials estranys, cal procedir a la seva eliminació.

3.- UNITAT I CRITERIS D'AMIDAMENT

m3 de volum amidat segons les especificacions de la DT.

4.- NORMATIVA DE COMPLIMENT OBLIGATORI

* Orden de 6 de febrero de 1976 por la que se aprueba el Pliego de prescripciones técnicas generales para obras de carreteras y puentes (PG 3/75)
* Orden FOM/1382/2002 de 16 de mayo, por la que se actualizan determinados artículos del pliego de prescripciones técnicas generales para obras de carreteras y puentes relativos a la construcción de explanaciones, drenajes y cimentaciones.

5.- CONDICIONS DE CONTROL D'EXECUCIÓ I DE L'OBRA ACABADA

CONTROL D'EXECUCIÓ. OPERACIONS DE CONTROL:
El control d'execució inclou les operacions següents:
- Preparació de la base sobre la que s'assentarà el terraplè.
- Control de l'estesa: comprovació visual del gruix i amplada de les tongades d'execució i control de la temperatura ambient.
- Humectació o dessecació d'una tongada.
- Control de compactació d'una tongada.

CONTROL D'EXECUCIÓ. CRITERIS DE PRESA DE MOSTRES:
S'ha de considerar com terraplè estructural el comprès fins el punt exterior del voral i no la berma amb els talussos definits als plànols. A efectes d'obtenir el grau de compactació exigit, els assaigs de control s'han de realitzar en la zona del terraplè estructural.
S'han de seguir els criteris que en cada cas, indiqui la DF. Els punts de control de densitat i humitat han d'estar uniformement repartits en sentit longitudinal i aleatòriament distribuïts en la secció transversal de la tongada.

CONTROL D'EXECUCIÓ. INTERPRETACIÓ DE RESULTATS I ACTUACIONS EN CAS D'INCOMPLIMENT:
No es podrà iniciar l'execució del terraplè sense corregir els defectes observats a la base d'assentament.
Donada la rapidesa de la cadena operativa 'extracció-compactació', la inspecció visual té una importància fonamental en el control dels terraplens, tant a nivell de materials com per a l'estesa.
El contingut d'humitat de les capes compactades no serà causa de rebuig, excepte en el cas d'utilitzar, per causes justificades, sòls amb característiques expansives amb un inflament lliure <= 5%.
El valor del mòdul d'elasticitat (segon cicle) obtingut a la placa de càrrega ha de complir les limitacions establertes al plec de condicions.
Les densitats seques obtingudes en la capa compactada hauran de ser iguals o superiors a les especificades en el plec de condicions, en cada un dels punts de la mostra. Com a mínim, el 70% de punts haurà d'estar dins dels valors d'acceptació, i el 30% restant no podrà tenir una densitat inferior de més de 30 kg/cm3 respecte les establertes en el Projecte o per la DF.
En cas d'incompliment, el contractista ha de corregir la capa executada, per recompactació o substitució del material. En general, s'ha de treballar sobre tota la tongada afectada (lot), a menys que el defecte de compactació estigui clarament localitzat. Els assaigs de comprovació de la compactació s'han d'intensificar el doble sobre les capes corregides.
Qualsevol altre cas d'execució incorrecta serà responsabilitat del Contractista, i la seva obligació serà reparar sense cost els errors que s'hagin produït.

F2 - DEMOLICIONS, MOVIMENTS DE TERRES I GESTIÓ DE RESIDUS

F22 - MOVIMENTS DE TERRES

F227 - REPÀS I PICONATGE DE TERRES

0.- ELEMENTS QUE CONTEMPLA EL PLEC

F227T00F,F227A00F.

1.- DEFINICIÓ I CONDICIONS DE LES PARTIDES D'OBRA EXECUTADES

Conjunt d'operacions necessàries per a conseguir l'acabat geomètric de l'element.
S'han considerat els elements següents:
- Sòl de rasa
- Esplanada
- Caixa de paviment

L'execució de la unitat d'obra inclou les operacions següents:
- Preparació de la zona de treball (no inclou entibació)

- Situació dels punts topogràfics
- Execució del repàs
- Compactació de les terres, en el seu cas

CONDICIONS GENERALS:
El repàs s'ha de fer poc abans de completar l'element.
El fons ha de quedar horitzontal, pla i anivellat.
L'acord entre el sòl i els paraments de la rasa ha de formar un angle recte.
L'aportació de terres per a correccions de nivell ha de ser mínima, de les mateixes existents i d'igual compacitat.
Toleràncies d'execució:
- Horitzontalitat prevista: ± 20 mm/m
- Planor: ± 20 mm/m
- Nivells: ± 50 mm

2.- CONDICIONS DEL PROCÉS D'EXECUCIÓ

La qualitat del terreny després del repàs, necessita l'aprovació explícita de la DF.
En cas d'imprevistos (terrenys inundats, olors de gas, restes de construccions, etc.) s'han de suspendre els treballs i avisar la DF.

3.- UNITAT I CRITERIS D'AMIDAMENT

m2 de superfície amidada segons les especificacions de la DT.

4.- NORMATIVA DE COMPLIMENT OBLIGATORI

No hi ha normativa de compliment obligatori.

F2 - DEMOLICIONS, MOVIMENTS DE TERRES I GESTIÓ DE RESIDUS

F22 - MOVIMENTS DE TERRES

F228 - REBLIMENT I PICONATGE DE RASES

0.- ELEMENTS QUE CONTEMPLA EL PLEC

F228AB0F,F228U010,F2285B0F.

1.- DEFINICIÓ I CONDICIONS DE LES PARTIDES D'OBRA EXECUTADES

Reblert, estesa i piconatge de terres o granulats en zones que per la seva extensió reduïda, per precaucions especials o per altra motiu no permeti l'ús de la maquinària amb els que normalment s'executa el terraplè.
S'han considerat els tipus següents:
- Rebliment i piconatge de rasa amb terres
- Reblert de rases amb canonades o instal·lacions amb sorra natural o sorra de reciclatge de residus de la construcció o demolicions, provenint d'una planta legalment autoritzada per al tractament d'aquests residus
- Reblert de rases i pous per a drenatges, amb graves naturals o graves de reciclatge de residus de la construcció o demolicions, provenint d'una planta legalment autoritzada per al tractament d'aquests residus

L'execució de la unitat d'obra inclou les operacions següents:
- Preparació de la zona de treball
- Situació dels punts topogràfics
- Aportació del material en cas de graves, tot-u, o granulats reciclats
- Execució del rebliment
- Humectació o dessecació, en cas necessari
- Compactació de les terres

CONDICIONS GENERALS:
Les zones del reblert son les mateixes que les definides per als terraplens: Coronament, nucli, zona exterior i fonament.
Les tongades han de tenir un gruix uniforme i han de ser sensiblement paral·leles a la rasant.
El material de cada tongada ha de tenir les mateixes característiques.
El gruix de cada tongada ha de ser l'adequat per tal d'obtenir el grau de compactació exigit amb els mitjans que es disposen.
En cap cas el grau de compactació de cada tongada ha de ser inferior al més alt que tinguin els sòls adjacents, en el mateix nivell.
La composició granulomètrica de la grava ha de complir les condicions de filtratge fixades per la DF, en funció dels terrenys adjacents i del sistema previst d'evacuació d'aigua.
Les terres han de complir les especificacions fixades al seu plec de condicions.
La composició granulomètrica del tot-u ha de complir les especificacions fixades al seu plec de condicions.
En tota la superfície s'ha d'arribar, com a mínim, al grau de compactació previst expressat com a percentatge sobre la densitat màxima obtinguda en l'assaig Pròctor Modificat (UNE 103501).

RASA:
Toleràncies d'execució:
- Planor: ± 20 mm/m
- Nivells: ± 30 mm

RASA PER A INSTAL·LACIÓ DE TUBERIES:
El reblert ha d'estar format per dues zones:
- La zona baixa a una alçària fins a 30 cm per damunt de la generatriu superior del tub
- La zona alta, la resta de la rasa

El material de la zona baixa no ha de tenir matèria orgànica. El material de la zona alta ha de ser de forma que no produeixi danys a la canonada instal·lada.

2.- CONDICIONS DEL PROCÉS D'EXECUCIÓ

CONDICIONS GENERALS:
S'han de suspendre els treballs en cas de pluja quan la temperatura ambient sigui inferior a 0°C en el cas de graves o de tot-u, o inferior a 2°C en la resta de materials.
S'han de protegir els elements de servei públic que puguin resultar afectats per les obres.
S'han d'eliminar els elements que puguin entorpir els treballs d'execució de la partida.
Hi ha d'haver punts fixos de referència exteriors a la zona de treball, als quals s'hi han de referir totes les lectures topogràfiques.
Excepte en les rases de drenatje, en la resta de casos s'ha d'eliminar els materials inestables, turba o argila tova de la base per al rebliment.
L'ampliació o recrescuda de reblerts existents s'han de preparar de forma que es garanteixi la unió amb el nou reblert.
Les zones que per la seva forma puguin retenir aigua a la seva superfície s'han de corregir abans de l'execució.
El material s'ha d'estendre per tongades successives i uniformes, sensiblement paral·leles a la rasant final, i amb un gruix <= 25 cm.
No s'ha d'estendre cap tongada fins que la inferior compleixi les condicions exigides.
El material de cada tongada ha de tenir les característiques uniformes; en cas de no ser així, es buscaria la uniformitat mesclant-los amb els mitjans adequats.
Un cop estesa la tongada, si fos necessari, s'ha d'humitejar fins arribar al contingut òptim d'humitat, de manera uniforme.
Si el grau d'humitat de la tongada és superior a l'exigit, s'ha de dessecar mitjançant l'addició i mescla de materials secs o d'altres procediments adients.
S'han de mantenir els pendents i dispositius de desguàs necessaris per tal d'evitar entollaments, sense perill d'erosió.
Després de la pluja no s'ha d'estendre una nova tongada fins que l'última s'hagi assecat bé, o s'ha d'escarificar afegint la tongada següent més seca, de forma que l'humitat resultant sigui l'addient.
En l'execució de reblerts en contacte amb estructures de contenció, les tongades situades a ambdós costats de l'element han de quedar al mateix nivell.
Abans de la compactació cal comprovar que l'estructura amb la que estigui en contacte, ha assolit la

resistència necessària.
Quan s'utilitzi corró vibratori per a compactar, ha de donar-se al final unes passades sense aplicar-hi vibració.
S'ha d'evitar el pas de vehicles per sobre de les capes en execució, fins que la compactació s'hagi completat.
S'ha de complir la normativa vigent en matèria mediambiental, de seguretat i salut i d'emmagatzematge i transport de productes de construcció.
Els treballs s'han de fer de manera que molestin el mínim possible als afectats.
En cas d'imprevistos, s'han de suspendre les obres i avisar a la DF.

RASA PER A INSTAL·LACIÓ DE TUBERIES:
El reblert definitiu s'ha de fer un cop aprobada la instal·lació per la DF.
S'ha de compactar amb les precaucions necessàries per a no produïr moviments ni danys a la canonada instal·lada.

GRAVES PER A DRENATGES:
S'ha d'evitar l'exposició prolongada del material a la intempèrie.
El material s'ha d'emmagatzemar i d'utilitzar de forma que s'eviti la seva disgregació i contaminació. En cas de trobar zones segregades o contaminades per pols, per contacte amb la superfície de base o per inclusió de materials estranys, cal procedir a la seva eliminació.
Els treballs s'han de fer de manera que s'eviti la contaminació de la grava amb materials estranys.
Quan la tongada hagi d'estar constituïda per materials de granulometria diferent, s'ha de crear entre ells una superfície contínua de separació.

3.- UNITAT I CRITERIS D'AMIDAMENT

m3 de volum amidat segons les especificacions de la DT.
La partida d'obra inclou el subministrament i aportació del material en cas de graves, tot-u o material provinent del reciclatge de residus de la construcció, i no està inclòs en cas de que es tracti de terres.

4.- NORMATIVA DE COMPLIMENT OBLIGATORI

* Orden de 6 de febrero de 1976 por la que se aprueba el Pliego de prescripciones técnicas generales para obras de carreteras y puentes (PG 3/75)
* Orden FOM/1382/2002 de 16 de mayo, por la que se actualizan determinados artículos del pliego de prescripciones técnicas generales para obras de carreteras y puentes relativos a la construcción de explanaciones, drenajes y cimentaciones.

5.- CONDICIONS DE CONTROL D'EXECUCIÓ I DE L'OBRA ACABADA

OPERACIONS DE CONTROL:
Les tasques de control a realitzar són les següents:
- Inspecció visual de la base sobre la que s'assentarà el reblert.
- Inspecció visual del material a la descàrrega dels camions, retirant el que presenti restes de terra vegetal, matèria orgànica o pedres de grandària superior a l'admissible.
- Control de l'estesa: comprovació visual del gruix i amplada de les tongades d'execució i control de la temperatura ambient.
- Control de compactació. Es considera com a lot de control, el material compactat en un dia, corresponent a una mateixa procedència i tongada d'estesa, amb una superfície màxima de 150 m2. Es realitzaran 5 determinacions de la humitat i densitat in-situ (ASTM D 30-17).
- Assaig de placa de càrrega (DIN 18134), cada 450 m2, i al menys un cop per capa de reblert. En la zona d'aplicació de la placa es determinarà la humitat in-situ (NLT-103).
- Presa de coordenades i cotes a banda i banda i sobre l'eix de la plataforma en la coronació del reblert, i control de l'amplada de la tongada estesa, cada 20 m lineals com a màxim.
- Inspecció visual per a detectar punts baixos capaços de retenir aigua.

CRITERIS DE PRESA DE MOSTRES:
Es seguiran els criteris que en cada cas, indiqui la DF. En general, els punts de control de densitat i humitat estaran uniformement repartits en sentit longitudinal i aleatòriament distribuïts en la secció transversal de la tongada. En el cas de reblerts d'estreps o elements en els que es pugui produir una transició brusca de rigidesa, la distribució dels punts de control de compactació serà uniforme, a 50 cm dels paraments.

INTERPRETACIÓ DE RESULTATS I ACTUACIONS EN CAS D'INCOMPLIMENT:
No es podrà iniciar l'execució del reblert sense corregir els defectes observats a la base d'assentament.
Donada la rapidesa de la cadena operativa 'extracció-compactació', la inspecció visual té una importància fonamental en el control dels reblerts, tant a nivell de materials com per a l'estesa.
La densitat obtinguda després de la compactació en coronació haurà de ser superior al 100 % de la màxima obtinguda en el Próctor Modificat (UNE 103501), i del 95 % en la resta de zones. En tot cas, la densitat ha de ser >= a la de les zones contigües al replè.
El contingut d'humitat de les capes compactades no serà causa de rebuig, excepte en el cas d'utilitzar, per causes justificades, sòls amb característiques expansives amb un inflament lliure <= 5%.
El valor del mòdul d'elasticitat (segon cicle) obtingut a la placa de càrrega ha de complir les limitacions establertes al plec de condicions.
En cas d'incompliment, el contractista corregirà la capa executada, per recompactació o substitució del material. En general, es treballarà sobre tota la tongada afectada (lot), a menys que el defecte de compactació estigui clarament localitzat. Els assaigs de comprovació de la compactació s'intensificaran al doble sobre les capes corregides.
Qualsevol altre cas d'execució incorrecta serà responsabilitat del Contractista, i la seva obligació serà reparar sense cost algun els errors que hagin sorgit.

F2 - DEMOLICIONS, MOVIMENTS DE TERRES I GESTIÓ DE RESIDUS

F24 - TRANSPORT DE TERRES I RUNA A OBRA

0.- ELEMENTS QUE CONTEMPLA EL PLEC

F2412033.

1.- DEFINICIÓ I CONDICIONS DE LES PARTIDES D'OBRA EXECUTADES

Operacions destinades a la gestió dels residus generats en l'obra: residu de construcció o demolició o material d'excavació.
S'han considerat les operacions següents:
- Transport o càrrega i transport del residu: material procedent d'excavació o residu de construcció o demolició
- Subministrament i recollida del contenidor dels residus

RESIDUS ESPECIALS:
Els residus especials sempre s'han de separar.
Els residus especials s'han de dipositar en una zona d'emmagatzematge separada de la resta.
Temps màxim d'emmagatzematge: 6 mesos.
Els materials potencialment perillosos han d'estar separats per tipus compatibles i emmagatzemats en bidons o contenidors adequats, amb indicació del tipus de perillositat.
El contenidor de residus especials ha de situar-se en un lloc pla, fora del trànsit habitual de la maquinària d'obra, per tal d'evitar vessaments accidentals
Cal senyalitzar convenientment els diferents contenidors de residus especials, tenint en compte les incompatibilitats segons els símbols de perillositat representat en les etiquetes.
Els contenidors de residus especials han d'estar tapats i protegits de la pluja i la radiació solar excessiva.
Els bidons que contenen líquids perillosos (olis, desencofrants, etc.) s'han d'emmagatzemar en posició vertical i sobre cubetes de retenció de líquids per tal d'evitar fuites.
Els contenidors de residus especials s'han de col·locar sobre un terra impermeabilitzat.

CÀRREGA I TRANSPORT DE MATERIAL D'EXCAVACIÓ I RESIDUS:
L'operació de càrrega s'ha de fer amb les precaucions necessàries per a aconseguir unes condicions de seguretat suficients.
Els vehicles de transport han de portar els elements adequats a fi d'evitar alteracions perjudicials del material.
El contenidor ha d'estar adaptat al material que ha de transportar.
El trajecte que s'ha de recórrer ha de complir les condicions d'amplària lliure i de pendent adequades a la

maquinària que s'utilitzi.

TRANSPORT A OBRA:
Transport de terres i material d'excavació o del rebaix, o residus de la construcció, entre dos punts de la mateixa obra o entre dues obres.
Les àrees d'abocada han de ser les que defineixi el 'Pla de Gestió de Residus de la Construcció i Enderrocs' de l'obra.
L'abocada s'ha de fer al lloc i amb el gruix de capa indicats al 'Pla de Gestió de Residus de la Construcció i els Enderrocs' de l'obra.
Les terres han de complir les especificacions del seu plec de condicions en funció del seu ús, i cal que tinguin l'aprovació de la DF.

TRANSPORT A INSTAL.LACIÓ EXTERNA DE GESTIÓ DE RESIDUS:
El material de rebuig que el 'Pla de Gestió de Residus de la Construcció i els Enderrocs' i el que la DF no accepti per a reutilitzar en obra, s'ha de transportar a una instal·lació externa autoritzada, per tal de rebre el tractament definitiu.
El contractista ha de lliurar al promotor un certificat on s'indiqui, com a mínim:
- Identificació del productor dels residus
- Identificació del posseïdor dels residus
- Identificació de l'obra de la qual prové el residu i en el seu cas, el número de llicència d'obra
- Identificació del gestor autoritzat que ha rebut el residu i si aquet no fa la gestió de valorització o eliminació final del residu, la identificació, cal indicar també qui farà aquesta gestió
- Quantitat en t i m3 del residu gestionat i la seva codificació segons codi LER

2.- CONDICIONS DEL PROCÉS D'EXECUCIÓ

CÀRREGA I TRANSPORT DE MATERIAL D'EXCAVACIÓ I RESIDUS:
El transport s'ha de realitzar en un vehicle adequat, per al material que es desitgi transportar, proveït dels elements que calen per al seu desplaçament correcte.
Durant el transport s'ha de protegir el material de manera que no es produeixin pèrdues en els trajectes utilitzats.

RESIDUS DE LA CONSTRUCCIÓ:
La manipulació dels materials s'ha de fer amb les proteccions adequades a la perillositat del mateix.

3.- UNITAT I CRITERIS D'AMIDAMENT

TRANSPORT DE MATERIAL D'EXCAVACIÓ O RESIDUS:
m3 de volum amidat amb el criteri de la partida d'obra d'excavació que li correspongui, incrementat amb el coeficient d'esponjament indicat en el plec de condicions tècniques, o qualsevol altre acceptat prèviament i expressament per la DF.
La unitat d'obra no inclou les despeses d'abocament ni de manteniment de l'abocador.

TERRES:
Es considera un increment per esponjament, respecte al volum teòric excavat, amb els criteris següents:
- Excavacions en terreny fluix: 15%
- Excavacions en terreny compacte: 20%
- Excavacions en terreny de trànsit: 25%
- Excavacions en roca: 25%

RESIDUS DE LA CONSTRUCCIÓ:
Es considera un increment per esponjament d'un 35%.

4.- NORMATIVA DE COMPLIMENT OBLIGATORI

Real Decreto 105/2008, de 1 de febrero, por el que se regula la producción y gestión de los residuos de construcción y demolición
Orden MAM/304/2002, de 8 de febrero, por la cual se publican las operaciones de valorización y eliminación de residuos y la lista europea de residuos.
Corrección de errores de la Orden MAM/304/2002, de 8 de febrero, por la que se publican las operaciones de valorización y eliminación de residuos y lista europea de residuos.
Real Decreto 108/1991, de 1 de febrero, sobre la prevención y reducción de la contaminación del medio ambiente producida por el amianto.
Decret 89/2010, de 29 de juny, pel qual s'aprova el Programa de gestió de residus de la construcció de Catalunya (PROGROC), es regula la producció i gestió dels residus de la construcció i demolició, i el cànon sobre la deposició controlada dels residus de la construcció.

F2 - DEMOLICIONS, MOVIMENTS DE TERRES I GESTIÓ DE RESIDUS

F2A - SUBMINISTRAMENT DE TERRES

0.- ELEMENTS QUE CONTEMPLA EL PLEC

F2A16000,F2A11000.

1.- DEFINICIÓ I CONDICIONS DE LES PARTIDES D'OBRA EXECUTADES

Subministrament de terra d'aportació seleccionada, adequada o tolerable.

CONDICIONS GENERALS:
Les terres han de complir les especificacions del seu plec de condicions en funció del seu ús, i cal que tinguin l'aprovació de la DF.

2.- CONDICIONS DEL PROCÉS D'EXECUCIÓ

No hi han condicions específiques del procés d'execució.

3.- UNITAT I CRITERIS D'AMIDAMENT

m3 de volum amidat segons les especificacions de la DT.
Es considera un increment per esponjament, respecte al volum teòric excavat, amb els criteris següents:
- Excavacions en terreny fluix: 15%
- Excavacions en terreny compacte: 20%
- Excavacions en terreny de trànsit: 25%
- Excavacions en roca: 25%

4.- NORMATIVA DE COMPLIMENT OBLIGATORI

No hi ha normativa de compliment obligatori.

F2 - DEMOLICIONS, MOVIMENTS DE TERRES I GESTIÓ DE RESIDUS

F2R - GESTIÓ DE RESIDUS

F2R2 - CLASSIFICACIÓ DE RESIDUS

0.- ELEMENTS QUE CONTEMPLA EL PLEC

F2R24200.

1.- DEFINICIÓ I CONDICIONS DE LES PARTIDES D'OBRA EXECUTADES

Operacions destinades a la gestió dels residus generats en l'obra: residu de construcció o demolició o material d'excavació.

S'han considerat les operacions següents:
- Classificació dels residus en obra

CLASSIFICACIÓ DE RESIDUS:
S'han de separar els residus en les fraccions mínimes següents si es supera el límit especificat, d'acord amb el que especifica l'article 5.5 del REAL DECRETO 105/2008 :
- Formigó LER 170101 (formigó): >= 80 t
- Maons, teules, ceràmics LER 170103 (teules i materials ceràmics): >= 40 t
- Metall LER 170407 (metalls barrejats) >= 2 t
- Fusta LER 170201 (fusta): >= 1 t
- Vidre LER 170202 (vidre): >= 1 t
- Plàstic LER 170203 (plàstic) >= 0,5 t
- Paper i cartró LER 150101 (envasos de paper i cartró): >= 0,5 t

Els materials que no superin aquest límits o que no es corresponguin amb cap de les fraccions anteriors, han de quedar separats com a mínim en les fraccions següents:
- Inerts LER 170107 (mescles de formigó, maons, teules i materials ceràmics que no contenen substàncies perilloses)
- No especials LER 170904 (residus barrejats de construcció i demolició que no contenen, mercuri, PCB ni substàncies perilloses)
- Especials LER 170903* (altres residus de construcció i demolició (inclosos els residus barrejats, que contenen substàncies perilloses)

Els residus separats en les fraccions establertes al 'Pla de Gestió de Residus de la Construcció i Enderroc' de l'obra, s'emmagatzemaran en els espais previstos a l'obra per a aquesta finalitat.
Els contenidors han d'estar senyalitzats clarament, en funció del tipus de residu que continguin, d'acord amb la separació selectiva prevista.
Els materials destinats a ser reutilitzats han de quedar separats, en funció del seu destí final.

RESIDUS ESPECIALS:
Els residus especials sempre s'han de separar.
Els residus especials s'han de dipositar en una zona d'emmagatzematge separada de la resta.
Temps màxim d'emmagatzematge: 6 mesos.
Els materials potencialment perillosos han d'estar separats per tipus compatibles i emmagatzemats en bidons o contenidors adequats, amb indicació del tipus de perillositat.
El contenidor de residus especials ha de situar-se en un lloc pla, fora del trànsit habitual de la maquinària d'obra, per tal d'evitar vessaments accidentals
Cal senyalitzar convenientment els diferents contenidors de residus especials, tenint en compte les incompatibilitats segons els símbols de perillositat representat en les etiquetes.
Els contenidors de residus especials han d'estar tapats i protegits de la pluja i la radiació solar excessiva.
Els bidons que contenen líquids perillosos (olis, desencofrants, etc.) s'han d'emmagatzemar en posició vertical i sobre cubetes de retenció de líquids per tal d'evitar fuites.
Els contenidors de residus especials s'han de col·locar sobre un terra impermeabilitzat.

2.- CONDICIONS DEL PROCÉS D'EXECUCIÓ

RESIDUS DE LA CONSTRUCCIÓ:
La manipulació dels materials s'ha de fer amb les proteccions adequades a la perillositat del mateix.

3.- UNITAT I CRITERIS D'AMIDAMENT

CLASSIFICACIÓ DE RESIDUS:
m3 de volum realment classificat d'acord amb les especificacions del 'Pla de Gestió de Residus de Construcció i Enderrocs' de l'obra.

4.- NORMATIVA DE COMPLIMENT OBLIGATORI

Real Decreto 105/2008, de 1 de febrero, por el que se regula la producción y gestión de los residuos de construcción y demolición
Orden MAM/304/2002, de 8 de febrero, por la cual se publican las operaciones de valorización y eliminación de residuos y la lista europea de residuos.
Corrección de errores de la Orden MAM/304/2002, de 8 de febrero, por la que se publican las operaciones de valorización y eliminación de residuos y lista europea de residuos.
Real Decreto 108/1991, de 1 de febrero, sobre la prevención y reducción de la contaminación del medio ambiente producida por el amianto.
Decret 89/2010, de 29 de juny, pel qual s'aprova el Programa de gestió de residus de la construcció de Catalunya (PROGROC), es regula la producció i gestió dels residus de la construcció i demolició, i el cànon sobre la deposició controlada dels residus de la construcció.

F2 - DEMOLICIONS, MOVIMENTS DE TERRES I GESTIÓ DE RESIDUS

F2R - GESTIÓ DE RESIDUS

F2R3 - TRANSPORT DE RESIDUS D'EXCAVACIÓ A INSTAL·LACIÓ AUTORITZADA DE GESTIÓ DE RESIDUS

0.- ELEMENTS QUE CONTEMPLA EL PLEC

F2R35069.

1.- DEFINICIÓ I CONDICIONS DE LES PARTIDES D'OBRA EXECUTADES

Operacions destinades a la gestió dels residus generats en l'obra: residu de construcció o demolició o material d'excavació.
S'han considerat les operacions següents:
- Transport o càrrega i transport del residu: material procedent d'excavació o residu de construcció o demolició
- Subministrament i recollida del contenidor dels residus

CÀRREGA I TRANSPORT DE MATERIAL D'EXCAVACIÓ I RESIDUS:
L'operació de càrrega s'ha de fer amb les precaucions necessàries per a aconseguir unes condicions de seguretat suficients.
Els vehicles de transport han de portar els elements adequats a fi d'evitar alteracions perjudicials del material.
El contenidor ha d'estar adaptat al material que ha de transportar.
El trajecte que s'ha de recórrer ha de complir les condicions d'amplària lliure i de pendent adequades a la maquinària que s'utilitzi.

TRANSPORT A OBRA:
Transport de terres i material d'excavació o del rebaix, o residus de la construcció, entre dos punts de la mateixa obra o entre dues obres.
Les àrees d'abocada han de ser les que defineixi el 'Pla de Gestió de Residus de la Construcció i Enderrocs' de l'obra.
L'abocada s'ha de fer al lloc i amb el gruix de capa indicats al 'Pla de Gestió de Residus de la Construcció i els Enderrocs' de l'obra.
Les terres han de complir les especificacions del seu plec de condicions en funció del seu ús, i cal que tinguin l'aprovació de la DF.

TRANSPORT A INSTAL.LACIÓ EXTERNA DE GESTIÓ DE RESIDUS:
El material de rebuig que el 'Pla de Gestió de Residus de la Construcció i els Enderrocs' i el que la DF no accepti per a reutilitzar en obra, s'ha de transportar a una instal·lació externa autoritzada, per tal de rebre el tractament definitiu.
El contractista ha de lliurar al promotor un certificat on s'indiqui, com a mínim:
- Identificació del productor dels residus
- Identificació del posseïdor dels residus
- Identificació de l'obra de la qual prové el residu i en el seu cas, el número de llicència d'obra
- Identificació del gestor autoritzat que ha rebut el residu i si aquet no fa la gestió de valorització o eliminació final del residu, la identificació, cal indicar també qui farà aquesta gestió
- Quantitat en t i m3 del residu gestionat i la seva codificació segons codi LER

2.- CONDICIONS DEL PROCÉS D'EXECUCIÓ

CÀRREGA I TRANSPORT DE MATERIAL D'EXCAVACIÓ I RESIDUS:
El transport s'ha de realitzar en un vehicle adequat, per al material que es desitgi transportar, proveït dels elements que calen per al seu desplaçament correcte.
Durant el transport s'ha de protegir el material de manera que no es produeixin pèrdues en els trajectes utilitzats.

RESIDUS DE LA CONSTRUCCIÓ:
La manipulació dels materials s'ha de fer amb les proteccions adequades a la perillositat del mateix.

3.- UNITAT I CRITERIS D'AMIDAMENT

TRANSPORT DE MATERIAL D'EXCAVACIÓ O RESIDUS:
m3 de volum amidat amb el criteri de la partida d'obra d'excavació que li correspongui, incrementat amb el coeficient d'esponjament indicat en el plec de condicions tècniques, o qualsevol altre acceptat prèviament i expressament per la DF.
La unitat d'obra no inclou les despeses d'abocament ni de manteniment de l'abocador.

TERRES:
Es considera un increment per esponjament, respecte al volum teòric excavat, amb els criteris següents:
- Excavacions en terreny fluix: 15%
- Excavacions en terreny compacte: 20%
- Excavacions en terreny de trànsit: 25%
- Excavacions en roca: 25%

4.- NORMATIVA DE COMPLIMENT OBLIGATORI

Real Decreto 105/2008, de 1 de febrero, por el que se regula la producción y gestión de los residuos de construcción y demolición
Orden MAM/304/2002, de 8 de febrero, por la cual se publican las operaciones de valorización y eliminación de residuos y la lista europea de residuos.
Corrección de errores de la Orden MAM/304/2002, de 8 de febrero, por la que se publican las operaciones de valorización y eliminación de residuos y lista europea de residuos.
Real Decreto 108/1991, de 1 de febrero, sobre la prevención y reducción de la contaminación del medio ambiente producida por el amianto.
Decret 89/2010, de 29 de juny, pel qual s'aprova el Programa de gestió de residus de la construcció de Catalunya (PROGROC), es regula la producció i gestió dels residus de la construcció i demolició, i el cànon sobre la deposició controlada dels residus de la construcció.

F2 - DEMOLICIONS, MOVIMENTS DE TERRES I GESTIÓ DE RESIDUS

F2R - GESTIÓ DE RESIDUS

F2R5 - TRANSPORT DE RESIDUS DE CONSTRUCCIÓ O DEMOLICIÓ A INSTAL·LACIÓ AUTORITZADA DE GESTIÓ DE RESIDUS

0.- ELEMENTS QUE CONTEMPLA EL PLEC

F2R54269.

1.- DEFINICIÓ I CONDICIONS DE LES PARTIDES D'OBRA EXECUTADES

Operacions destinades a la gestió dels residus generats en l'obra: residu de construcció o demolició o material d'excavació.
S'han considerat les operacions següents:
- Transport o càrrega i transport del residu: material procedent d'excavació o residu de construcció o demolició
- Subministrament i recollida del contenidor dels residus

RESIDUS ESPECIALS:
Els residus especials sempre s'han de separar.
Els residus especials s'han de dipositar en una zona d'emmagatzematge separada de la resta.
Temps màxim d'emmagatzematge: 6 mesos.
Els materials potencialment perillosos han d'estar separats per tipus compatibles i emmagatzemats en bidons o contenidors adequats, amb indicació del tipus de perillositat.
El contenidor de residus especials ha de situar-se en un lloc pla, fora del trànsit habitual de la maquinària d'obra, per tal d'evitar vessaments accidentals
Cal senyalitzar convenientment els diferents contenidors de residus especials, tenint en compte les incompatibilitats segons els símbols de perillositat representat en les etiquetes.
Els contenidors de residus especials han d'estar tapats i protegits de la pluja i la radiació solar excessiva.
Els bidons que contenen líquids perillosos (olis, desencofrants, etc.) s'han d'emmagatzemar en posició vertical i sobre cubetes de retenció de líquids per tal d'evitar fuites.
Els contenidors de residus especials s'han de col·locar sobre un terra impermeabilitzat.

CÀRREGA I TRANSPORT DE MATERIAL D'EXCAVACIÓ I RESIDUS:
L'operació de càrrega s'ha de fer amb les precaucions necessàries per a aconseguir unes condicions de seguretat suficients.
Els vehicles de transport han de portar els elements adequats a fi d'evitar alteracions perjudicials del material.
El contenidor ha d'estar adaptat al material que ha de transportar.
El trajecte que s'ha de recórrer ha de complir les condicions d'amplària lliure i de pendent adequades a la maquinària que s'utilitzi.

TRANSPORT A OBRA:
Transport de terres i material d'excavació o del rebaix, o residus de la construcció, entre dos punts de la mateixa obra o entre dues obres.
Les àrees d'abocada han de ser les que defineixi el 'Pla de Gestió de Residus de la Construcció i Enderrocs' de l'obra.
L'abocada s'ha de fer al lloc i amb el gruix de capa indicats al 'Pla de Gestió de Residus de la Construcció i els Enderrocs' de l'obra.
Les terres han de complir les especificacions del seu plec de condicions en funció del seu ús, i cal que tinguin l'aprovació de la DF.

TRANSPORT A INSTAL.LACIÓ EXTERNA DE GESTIÓ DE RESIDUS:
El material de rebuig que el 'Pla de Gestió de Residus de la Construcció i els Enderrocs' i el que la DF no accepti per a reutilitzar en obra, s'ha de transportar a una instal·lació externa autoritzada, per tal de rebre el tractament definitiu.
El contractista ha de lliurar al promotor un certificat on s'indiqui, com a mínim:
- Identificació del productor dels residus
- Identificació del posseïdor dels residus
- Identificació de l'obra de la qual prové el residu i en el seu cas, el número de llicència d'obra
- Identificació del gestor autoritzat que ha rebut el residu i si aquet no fa la gestió de valorització o eliminació final del residu, la identificació, cal indicar també qui farà aquesta gestió
- Quantitat en t i m3 del residu gestionat i la seva codificació segons codi LER

2.- CONDICIONS DEL PROCÉS D'EXECUCIÓ

CÀRREGA I TRANSPORT DE MATERIAL D'EXCAVACIÓ I RESIDUS:
El transport s'ha de realitzar en un vehicle adequat, per al material que es desitgi transportar, proveït dels elements que calen per al seu desplaçament correcte.
Durant el transport s'ha de protegir el material de manera que no es produeixin pèrdues en els trajectes utilitzats.

RESIDUS DE LA CONSTRUCCIÓ:
La manipulació dels materials s'ha de fer amb les proteccions adequades a la perillositat del mateix.

3.- UNITAT I CRITERIS D'AMIDAMENT

TRANSPORT DE MATERIAL D'EXCAVACIÓ O RESIDUS:
m3 de volum amidat amb el criteri de la partida d'obra d'excavació que li correspongui, incrementat amb el coeficient d'esponjament indicat en el plec de condicions tècniques, o qualsevol altre acceptat prèviament i expressament per la DF.
La unitat d'obra no inclou les despeses d'abocament ni de manteniment de l'abocador.

RESIDUS DE LA CONSTRUCCIÓ:
Es considera un increment per esponjament d'un 35%.

4.- NORMATIVA DE COMPLIMENT OBLIGATORI

Real Decreto 105/2008, de 1 de febrero, por el que se regula la producción y gestión de los residuos de construcción y demolición
Orden MAM/304/2002, de 8 de febrero, por la cual se publican las operaciones de valorización y eliminación de residuos y la lista europea de residuos.
Corrección de errores de la Orden MAM/304/2002, de 8 de febrero, por la que se publican las operaciones de valorización y eliminación de residuos y lista europea de residuos.
Real Decreto 108/1991, de 1 de febrero, sobre la prevención y reducción de la contaminación del medio ambiente producida por el amianto.
Decret 89/2010, de 29 de juny, pel qual s'aprova el Programa de gestió de residus de la construcció de Catalunya (PROGROC), es regula la producció i gestió dels residus de la construcció i demolició, i el cànon sobre la deposició controlada dels residus de la construcció.

F2 - DEMOLICIONS, MOVIMENTS DE TERRES I GESTIÓ DE RESIDUS

F2R - GESTIÓ DE RESIDUS

F2RA - DISPOSICIÓ DE RESIDUS A INSTAL·LACIÓ AUTORITZADA DE GESTIÓ DE RESIDUS

0.- ELEMENTS QUE CONTEMPLA EL PLEC

F2RA7LP0,F2RA73G1,F2RA9SB0,F2RA6890,F2RA6680,F2RA6960,F2RA6770.

1.- DEFINICIÓ I CONDICIONS DE LES PARTIDES D'OBRA EXECUTADES

Operacions destinades a la gestió dels residus generats en l'obra: residu de construcció o demolició o material d'excavació.
S'han considerat les operacions següents:
- Deposició del residu no reutilitzat en la instal·lació autoritzada de gestió on se li aplicarà el tractament de valorització, selecció i emmagatzematge o eliminació

DISPOSICIÓ DE RESIDUS:
Cada fracció s'ha de dipositar al lloc adequat legalment autoritzat per a que se li apliqui el tipus de tractament especificat en la DT: valorització, emmagatzematge o eliminació.

2.- CONDICIONS DEL PROCÉS D'EXECUCIÓ

RESIDUS DE LA CONSTRUCCIÓ:
La manipulació dels materials s'ha de fer amb les proteccions adequades a la perillositat del mateix.

3.- UNITAT I CRITERIS D'AMIDAMENT

DISPOSICIÓ DE RESIDUS DE CONSTRUCCIÓ O DEMOLICIO INERTS O NO ESPECIALS I DE MATERIAL D'EXCAVACIÓ:
m3 de volum de cada tipus de residu dipositat a l'abocador o centre de recollida corresponent.

DISPOSICIÓ DE RESIDUS DE CONSTRUCCIÓ O DEMOLICIÓ ESPECIALS:
kg de pes de cada tipus de residu dipositat a l'abocador o centre de recollida corresponent.

DISPOSICIÓ DE RESIDUS:
La unitat d'obra inclou totes les despeses per la disposició de cada tipus de residu al centre corresponent.
Inclou el cànon d'abocament del residu a dipòsit controlat segons el que determina la Llei 8/2008, el pagament del qual queda suspès segons la Llei 7/2011.
La empresa receptora del residu ha de facilitar al constructor la informació necessària per complimentar el certificat de disposició de residus, d'acord amb l'article 5.3 del REAL DECRETO 105/2008.

4.- NORMATIVA DE COMPLIMENT OBLIGATORI

Real Decreto 105/2008, de 1 de febrero, por el que se regula la producción y gestión de los residuos de construcción y demolición
Orden MAM/304/2002, de 8 de febrero, por la cual se publican las operaciones de valorización y eliminación de residuos y la lista europea de residuos.
Corrección de errores de la Orden MAM/304/2002, de 8 de febrero, por la que se publican las operaciones de valorización y eliminación de residuos y lista europea de residuos.
Real Decreto 108/1991, de 1 de febrero, sobre la prevención y reducción de la contaminación del medio ambiente producida por el amianto.
Llei 8/2008, del 10 de juliol, de finançament de les infraestructures de gestió dels residus i dels cànons sobre la disposició del rebuig dels residus.
Llei 7/2011, del 27 de juliol, de mesures fiscals i financeres.
Decret 89/2010, de 29 de juny, pel qual s'aprova el Programa de gestió de residus de la construcció de Catalunya (PROGROC), es regula la producció i gestió dels residus de la construcció i demolició, i el cànon sobre la deposició controlada dels residus de la construcció.

F3 - FONAMENTS I CONTENCIONS

F31 - RASES I POUS

F315 - FORMIGONAMENT DE RASES I POUS

0.- ELEMENTS QUE CONTEMPLA EL PLEC

F31521H1.

1.- DEFINICIÓ I CONDICIONS DE LES PARTIDES D'OBRA EXECUTADES

Formigonament d'estructures i elements estructurals, amb formigó en massa, armat, per a pretensar, formigó autocompactant i formigó lleuger, de central o elaborat a l'obra en planta dosificadora, que compleixi les prescripcions de la norma EHE, abocat directament des de camió, amb bomba o amb cubilot, i operacions auxiliars relacionades amb el formigonament i la cura del formigó.
S'han considerat els elements a formigonar següents:
- Rases i pous

L'execució de la unitat d'obra inclou les operacions següents:
Formigonament:
- Preparació de la zona de treball
- Humectació de l'encofrat
- Abocada del formigó
- Compactació del formigó mitjançant vibratge, en el seu cas
- Curat del formigó

CONDICIONS GENERALS:
En l'execució de l'element s'han de complir les prescripcions establertes en la norma EHE-08, en especial les

que fan referència a la durabilitat del formigó i les armadures (art.8.2 i 37 de l'EHE-08) en funció de les classes d'exposició.
El formigó estructural ha de fabricar-se en centrals específiques
El formigó col·locat no ha de tenir disgregacions o buits a la massa.
Després del formigonament les armadures han de mantenir la posició prevista a la DT.
La secció de l'element no ha de quedar disminuïda en cap punt per la introducció d'elements de l'encofrat ni d'altres.
La DF comprovarà l'absència de defectes significatius en la superfície de formigó. En cas de considerar els defectes inadmisibles d'acord amb el projecte la DF valorarà la reparació.
L'element acabat ha de tenir una superfície uniforme, sense irregularitats.
Si la superfície ha de quedar vista ha de tenir, a més, una coloració uniforme sense regalims, taques, o elements adherits.
En el cas d'utilitzar matacà, les pedres han de quedar distribuïdes uniformement dins de la massa de formigó sense que es toquin entre elles.
La resistència característica del formigó es comprovarà d'acord amb l'article 86 de l'EHE-08
Les toleràncies d'execució han de complir l'especificat en l'article 5 de l'annex 11 de la norma EHE-08.
Les toleràncies en el recobriment i la posició de les armadures han de complir l'especificat a l'UNE 36831.
No s'accepten toleràncies en el replanteig d'eixos en l'execució de fonaments de mitgeres, buits d'ascensor, passos d'instal·lacions, etc., fora que ho autoritzi explícitament la DF.

RASES I POUS:
Toleràncies d'execució:
- Desviació en planta, del centre de gravetat: < 2% dimensió en la direcció considerada, ± 50 mm
- Nivells:
  - Cara superior del formigó de neteja: + 20 mm, - 50 mm
  - Cara superior del fonament: + 20 mm, - 50 mm
  - Gruix del formigó de neteja: - 30 mm
- Dimensions en planta:
  - Fonaments encofrats: + 40 mm; -20mm
  - Fonaments formigonats contra el terreny (D:dimensió considerada):
    - D <= 1 m: + 80 mm; -20mm
    - 1 m < D <= 2,5 m: + 120 mm , -20mm
    - D > 2,5 m: + 200 mm , -20mm
- Secció transversal (D:dimensió considerada):
  - En tots els casos: + 5%(<= 120 mm), - 5%(<= 20 mm)
  - D <= 30 cm: + 10 mm, - 8 mm
  - 30 cm < D <= 100 cm: + 12 mm, - 10 mm
  - 100 cm < D: + 24 mm, - 20 mm
- Planor (EHE-08 art.5.2.e):
  - Formigó de neteja: ± 16 mm/2 m
  - Cara superior del fonament: ± 16 mm/2 m
  - Cares laterals (fonaments encofrats)± 16 mm/2 m

2.- CONDICIONS DEL PROCÉS D'EXECUCIÓ

FORMIGONAMENT:
Si la superfície sobre la que s'ha de formigonar ha sofert gelada, s'ha d'eliminar prèviament la part afectada.
La temperatura dels elements on s'aboca el formigó ha de ser superior als 0°C.
El formigó s'ha de posar a l'obra abans que comenci l'adormiment, i a una temperatura >= 5°C.
La temperatura per a formigonar ha d'estar entre 5°C i 40°C. El formigonament s'ha de suspendre quan es prevegi que durant les 48 h següents la temperatura pot ser inferior a 0°C. Fora d'aquests límits, el formigonament requereix precaucions explícites i l'autorització de la DF En aquest cas, s'han de fer provetes amb les mateixes condicions de l'obra, per a poder verificar la resistència realment assolida.
Si l'encofrat és de fusta, ha de tenir la humitat necessària per tal que no absorbeixi l'aigua del formigó.
No s'admet l'alumini en motlles que hagin d'estar en contacte amb el formigó.
No es procedirà al formigonat fins que la DF doni el vist-i-plau havent revisat armadures col·locades en posició definitiva.
La DF comprovarà l'absència de defectes significatius en la superfície de formigó. En cas de considerar els defectes inadmisibles d'acord amb el projecte la DF valorarà la reparació.
No es col·locarà en obra capes o tongades de formigó amb un gruix superior al que permeti una compactació completa de la massa
Si l'abocada del formigó es fa amb bomba, la DF ha d'aprovar la instal·lació de bombeig prèviament al formigonament.
No pot transcórrer més d'1,5 hora des de la fabricació del formigó fins el formigonament, a menys que la DF ho cregui convenient per aplicar medis que retardin l'adormiment.
No s'han de posar en contacte formigons fabricats amb tipus de ciments incompatibles entre ells.
L'abocada s'ha de fer des d'una alçària petita i sense que es produeixin disgregacions.
La compactació del formigó es realitzarà mitjançant processos adequats a la consistència de la mescla i de manera que s'eliminin forats i s'eviti la segregació.
S'ha de garantitzar que durant l'abocat i compactat del formigó no es produeixen desplaçaments de l'armadura.
La velocitat de formigonament ha de ser suficient per assegurar que l'aire no quedi agafat i assenti el formigó.
El formigonament s'ha de suspendre en cas de pluja o de vent fort. Eventualment, la continuació dels treballs, en la forma que es proposi, ha de ser aprovada per la DF.
En cap cas s'ha d'aturar el formigonament si no s'ha arribat a un junt adequat.
Els junts de formigonament han de ser aprovats per la DF abans del formigonat del junt.
En tornar a iniciar el formigonament del junt s'ha de retirar la capa superficial de morter, deixant els granulats al descobert i el junt net. Per a fer-ho no s'han d'utilitzar productes corrosius.
Abans de formigonar el junt s'ha d'humitejar, evitant que es facin tolls d'aigua en el junt.
Es poden utilitzar productes específics (com les resines epoxi) per a l'execució de junts sempre que es justifiqui i es supervisi per la DF.
Un cop reblert l'element no s'ha de corregir el seu aplomat, ni el seu anivellament.
Durant l'adormiment i primer període d'enduriment del formigó cal assegurar el manteniment de la humitat de l'element de formigó mitjançant el curat adequat i d'acord amb EHE-08.
Durant l'adormiment s'han d'evitar sobrecàrregues i vibracions que puguin provocar la fissuració de l'element.

FORMIGÓ ESTRUCTURAL:
La compactació s'ha de realitzar per vibratge. El gruix màxim de la tongada depèn del vibrador utilitzat. S'ha de vibrar fins que s'aconsegueixi una massa compacta i sense que es produeixin disgregacions.
El vibratge ha de fer-se més intens a les zones d'alta densitat d'armadures, a les cantonades i als paraments.

FORMIGÓ ESTRUCTURAL AUTOCOMPACTANT:
No es necessari la compactació del formigó.

3.- UNITAT I CRITERIS D'AMIDAMENT

FORMIGONAMENT:
m3 de volum amidat segons les especificacions de la DT, amb aquelles modificacions i singularitats acceptades prèviament i expressament per la DF.

4.- NORMATIVA DE COMPLIMENT OBLIGATORI

Real Decreto 1247/2008, de 18 de julio, por el que se aprueba la Instrucción de Hormigón Estructural (EHE-08).

5.- CONDICIONS DE CONTROL D'EXECUCIÓ I DE L'OBRA ACABADA

CONTROL D'EXECUCIÓ. OPERACIONS DE CONTROL:
Els punts de control més destacables són els següents:
- Aprovació del pla de formigonat presentat pel contractista.
- Inspecció visual de totes les excavacions abans de la col·locació de les armadures, amb observació de l'estat de neteja i entrada d'aigua en tot el recinte.
- Presa de coordenades i cotes de totes les unitats d'obra abans del formigonat.
- Observació de la superfície sobre la que s'ha d'estendre el formigó i de les condicions d'encofrat. Mesura de les dimensions de totes les unitats estructurals d'obra, entre els encofrats, abans de formigonar.
- Verificació de la correcte disposició de l'armat i de les mesures constructives per tal d'evitar moviments de la ferralla durant el formigonat.

- Inspecció del procés de formigonat amb control, entre d'altres aspectes, de la temperatura i condicions ambientals.
- Control del desencofrat i del procés i condicions de curat.
- Presa de coordenades i cotes dels punts que hagin de rebre prefabricats, després del formigonat.

CONTROL D'EXECUCIÓ. CRITERIS DE PRESA DE MOSTRES:
Els controls s'han de realitzar segons les indicacions de la DF, i el contingut del capítol 17 de la norma EHE-08.

CONTROL D'EXECUCIÓ. INTERPRETACIÓ DE RESULTATS I ACTUACIONS EN CAS D'INCOMPLIMENT:
No es podrà iniciar el formigonat d'un element sense la corresponent aprovació de la DF.

CONTROL DE L'OBRA ACABADA. OPERACIONS DE CONTROL:
Els punts de control més destacables són els següents:
- Inspecció visual de la unitat finalitzada i control de les condicions geomètriques d'acabat, segons l'article 100. Control de l'element construït de l'EHE-08.
- Assaigs d'informació complementària.

De les estructures projectades i construïdes d'acord a la Instrucció EHE-08, en les que els materials i l'execució hagin assolit la qualitat prevista, comprovada mitjançant els controls preceptius, sols necessiten sotmetre's a assaigs d'informació i en particular a proves de càrrega, les incloses en els següents supòsits:
- Quan així ho disposi les Instruccions, reglaments específics d'un tipus d'estructura o el plec de prescripcions tècniques particulars.
- Quan degut a caràcter particular de l'estructura convingui comprovar que la mateixa reuneix certes condicions específiques. En aquest cas el plec de prescripcions tècniques particulars establirà els assaigs oportuns que s'han de realitzar, indicant amb tota precisió la forma de realitzar-los i la manera d'interpretar els resultats.
- Quan a judici de la Direcció Facultativa existeixin dubtes raonables sobre la seguretat, funcionalitat o durabilitat de l'estructura.

CONTROL DE L'OBRA ACABADA. CRITERIS DE PRESA DE MOSTRES:
Els controls s'han de realitzar segons les indicacions de la DF, i el contingut del capítol 17 de la norma EHE-08.

CONTROL DE L'OBRA ACABADA. INTERPRETACIÓ DE RESULTATS I ACTUACIONS EN CAS D'INCOMPLIMENT:
Si s'aprecien deficiències importants en l'element construït, la DF podrà encarregar assaigs d'informació complementaria (testimonis, ultrasons, escleròmetre) sobre el formigó endurit, per tal de tenir coneixement de les condicions de resistència assolides o altres característiques de l'element formigonat.

F9 - PAVIMENTS

F93 - BASES

F931 - BASES DE TOT-U

0.- ELEMENTS QUE CONTEMPLA EL PLEC

F931201J.

1.- DEFINICIÓ I CONDICIONS DE LES PARTIDES D'OBRA EXECUTADES

Subbases o bases de tot-u per a paviments.
L'execució de la unitat d'obra inclou les operacions següents:
- Preparació i comprovació de la superfície d'assentament
- Aportació de material
- Estesa, humectació (si és necessària), i compactació de cada tongada
- Allisada de la superfície de l'última tongada

CONDICIONS GENERALS:
El material que s'utilitzi ha de complir les especificacions fixades en el plec de condicions corresponent.
Es pot utilitzar material granular reciclat de residus de la construcció o demolicions, provinent de planta autoritzada legalment per al tractament d'aquests residus.
La superfície de la capa ha de quedar plana i a nivell amb les rasants previstes a la DT.
La capa ha de tenir el pendent especificat a la DT o, en el seu defecte, el que especifiqui la DF.
La capa quedarà correctament anivellada de manera que no hi hagi zones que retinguin aigua sobre la seva superfície.
En tota la superfície s'ha d'arribar, com a mínim, al grau de compactació previst expressat com a percentatge sobre la densitat màxima obtinguda a l'assaig Pròctor Modificat, segons UNE-EN 13286-2.

BASE I SUBBASE PER A FERMS DE CARRETERES:
En capes de ferm de carreteres el tot-u utilitzat procedirà de la trituració, total o parcial, de pedra de cantera o grava natural.
Es podran utilitzar materials granulars reciclats, àrids reciclats de residus de construcció i demolició, àrids siderúrgics, subproductes i productes inerts de rebuig per a les categories de trànsit pesat T2 a T4.
Grau de compactació:
- Carreteres amb categoria de trànsit pesat T00 a T2: >= 100% PM, segons UNE 13286-2.
- Carreteres amb categoria de trànsit pesat T3, T4 i vorals: >= 98% PM, segons UNE 13286-2.

Valor del mòdul de deformació vertical Ev2 (assaig de càrrega de placa estàtica de 300 mm), segons UNE 103808:
- Categoria d'esplanada E3:
  - Categoria de trànsit pesat T00 a T2: >= 200 MPa
  - Categoria de trànsit pesat T1: >= 180 MPa
  - Categoria de trànsit pesat T2: >= 150 MPa
  - Categoria de trànsit pesat T3: >= 120 MPa
  - Categoria de trànsit pesat T4 i vorals: >= 100 MPa
- Categoria d'esplanada E2:
  - Categoria de trànsit pesat T1: >= 150 MPa
  - Categoria de trànsit pesat T2: >= 120 MPa
  - Categoria de trànsit pesat T3: >= 100 MPa
  - Categoria de trànsit pesat T4 i vorals: >= 80 MPa
- Categoria d'esplanada E1:
  - Categoria de trànsit pesat T2: >= 100 MPa
  - Categoria de trànsit pesat T3: >= 80 MPa
  - Categoria de trànsit pesat T4 i vorals: >= 80 MPa

A més, la relació Ev2/ Ev1 serà < a 2,2.
L'índex de Regularitat superficial IRI (NLT-330): Ha de complir amb els valors de la taula 510.7 del PG3 vigent.
Toleràncies d'execució:
- Rasant: + 0, -15 mm de la teòrica, en carreteres T00 a T2; + 0, -20 mm de la teòrica, en la resta de casos.
- Amplària: - 0 mm de la prevista en els plànols de seccions tipus.
- Gruix: - 0 mm del previst en els plànols de seccions tipus.

2.- CONDICIONS DEL PROCÉS D'EXECUCIÓ

CONDICIONS GENERALS:
El tot-u estarà exempt de tot tipus de matèries estranyes que puguin afectar la durabilitat de la capa.
L'equip d'estesa ha de complir les especificacions de l'article 510.4.4 del PG3 vigent.
La capa no s'ha d'estendre fins que s'hagi comprovat que la superfície sobre la que ha d'assentar-se té les condicions de qualitat i formes previstes, amb les toleràncies establertes.
Si en aquesta superfície hi ha defectes o irregularitats que excedeixen les tolerables, s'han de corregir abans de l'execució de la partida d'obra, d'acord amb les instruccions de la DF.
En el cas que el tot-u no es fabriqui a central, abans d'estendre un tongada, es procedirà a la seva homogeneïtzació i humidificació, si es considera necessari.
Durant les operacions de transport es prendran les degudes precaucions per a evitar les segregacions i les variacions d'humitat.
L'equip de compactació complirà les especificacions de l'article 510.4.5 del PG3 vigent.

L'estesa s'ha de realitzar, prenent cura d'evitar segregacions i contaminacions, en tongades de gruix no superior a 30 cm.
Totes les aportacions d'aigua han de fer-se abans de la compactació. Després, l'única humectació admissible és la de la preparació per a col·locar la capa següent.
La compactació s'ha de fer de forma continua i sistemàtica disposant l'equip necessari per a aconseguir la densitat exigida.
Si l'estesa del tot-u es fa per franges, la compactació ha d'incloure 15 cm de l'anterior, com a mínim.
Les zones que, per la seva reduïda extensió, el seu pendent o la seva proximitat a obres de pas o desguàs, murs o estructures, no permetin la utilització de l'equip habitual, s'han de compactar amb els mitjans adequats al cas per tal d'aconseguir la densitat prevista.
No s'autoritza el pas de vehicles i maquinària fins que la capa no s'hagi consolidat definitivament. Els defectes que es derivin d'aquest incompliment han de ser reparats pel contractista segons les indicacions de la DF.

BASE I SUBBASE PER A FERMS DE CARRETERES:
La fabricació de tot-u per al seu ús en ferms de carretera amb categoria de trànsit pesant T00 a T2 es farà en central i no 'in situ'. L'addició de l'aigua de compactació també s'ha de fer a central excepte quan la DF autoritzi el contrari.
El material es pot utilitzar sempre que les condicions climatològiques no hagin produït alteracions en la seva humitat de tal manera que es superen els valors següents:
- T00 a T1: ± 1 % respecte de la humitat òptima
- T2 a T4 i vorals: ± 1,5 / + 1 % respecte de la humitat óptima

Es realitzarà un tram de prova, amb una longitud no inferior a la definida en el Plec de Prescripcions Tècniques Particulars. La DF definirà si es pot acceptar la realització del tram de prova com a part integrant de l'obra en construcció.
A la vista dels resultats obtinguts, el Director d'Obra ha de definir si és acceptable o no la fórmula de treball i si són acceptables o no els equips proposats pel Contractista.

3.- UNITAT I CRITERIS D'AMIDAMENT

m3 de volum amidat segons les especificacions de la DT.
L'abonament dels treballs de preparació de la superfície d'assentament correspon a la unitat d'obra de la capa subjacent.
No són d'abonament els sobreamples laterals ni els necessaris per a compensar la minva de gruixos de capes subjacents.

4.- NORMATIVA DE COMPLIMENT OBLIGATORI

* Orden de 6 de febrero de 1976 por la que se aprueba el Pliego de prescripciones técnicas generales para obras de carreteras y puentes (PG 3/75)
* Orden FOM/2523/2014, de 12 de diciembre, por la que se actualizan determinados artículos del pliego de prescripciones técnicas generales para obras de carreteras y puentes, relativos a materiales básicos, a firmes y pavimentos, y a señalización, balizamiento y sistemas de contención de vehículos.

BASE I SUBBASE PER A FERMS DE CARRETERES:
Orden FOM/3460/2003, de 28 de noviembre, por lo que se aprueba la norma 6.1-IC Secciones del firme, de la Instrucción Técnica de Carreteras.

5.- CONDICIONS DE CONTROL D'EXECUCIÓ I DE L'OBRA ACABADA

CONTROL D'EXECUCIÓ. OPERACIONS DE CONTROL EN FERMS DE CARRETERES:
Abans d'iniciar la posada en obra del tot-u s'executarà un tram de prova per a comprovar:
- La fórmula de treball.
- La forma d'actuació dels equips d'extensió i compactació.
- El pla de compactació.
- La correspondència entre els mètodes de control que estableix el Plec de Prescripcions Tècniques Particulars o mitjançant assaig i els resultats 'in situ'.

Les tasques de control a realitzar són les següents:
- Inspecció visual del material a la descàrrega dels camions, retirant el que presenti restes de terra vegetal, matèria orgànica o pedres de grandària superior a l'admissible.
- Inspecció visual de l'estat de la superfície sobre la que s'ha d'estendre la capa.
- Gruix de la capa estesa mitjançant punxó graduat amb la freqüència que estableixi el DO.
- Humitat en el moment de la compactació, mitjançant procediment aprovat pel DO.
- Composició i forma d'actuació de l'equip de posada en obra i compactació.
- Inspecció visual de l'estat de la superfície després del pas d'un camió carregat sobre ella.
- Inspecció visual per a detectar punts baixos capaços de retenir aigua.

CONTROL DE L'OBRA ACABADA. OPERACIONS DE CONTROL EN FERMS DE CARRETERES:
Es considera com un lot de control el menor que resulti d'aplicar els 3 criteris següents aplicats sobre una tongada:
- Una longitud de 500 de calçada
- Una superfície de 3.500 m2 de calçada
- La fracció construïda diàriament

Els assajos 'in situ' i presa de mostres es faran en punts escollits aleatòriament, amb un punt per hm com a mínim.
Les tasques de control a realitzar són les següents:
- Determinació de la humitat i de la densitat, en 7 punts escollits aleatòriament per cada lot.
- Assaig de càrrega de placa de 300 mm de diàmetre, segons UNE 103808, per lot. Determinació de la humitat natural, segons UNE 103808, en el mateix lloc que l'assaig de càrrega.
- Comparació entre la rasant acabada i l'establerta en el projecte, en l'eix, ruptura de peralt, en el cas que n'hi hagi i cantells de perfils transversals.
- Comprovació de l'amplada de la capa i el gruix en perfils transversals cada 20 m.
- Control de la regularitat superficial mitjançant la determinació de l'índex de Regularitat Internacional (IRI) (NLT 330), en trams de 1000 m, després de 24 h de la seva execució i abans de l'extensió de la següent capa.

CONTROL DE L'OBRA ACABADA. INTERPRETACIÓ DE RESULTATS I ACTUACIONS EN CAS D'INCOMPLIMENT EN FERMS DE CARRETERES:
El lot de control definit (500 m de calçada, 3500 m2 de calçada o fracció construïda diàriament) s'haurà d'acceptar o rebutjar globalment.
Les condicions d'acceptació són les següents:
- Densitat:
  - La densitat mitjana obtinguda no deurà ser inferior a l'especificada; no més de 2 individus de la mostra assajada podran presentar resultats individuals per sota de la prescrita en més de 2 punts percentuals. Si la densitat mitja obtinguda és inferior, es tornarà a compactar fins a aconseguir la densitat especificada.
- Humitat:
  - Els resultats obtinguts tindran caràcter informatiu i no constituiran, per si mateixos, causa de rebuig o acceptació.
- Capacitat de suport:
  - El mòdul de deformació vertical Ev2 i la relació de mòduls Ev2/Ev1 no han de ser inferiors als especificats a l'article 510.7.2 del PG3 vigent. En cas contrari es tornarà a compactar fins que s'obtinguin aquests valors.
- Gruix:
  - El gruix mig obtingut no ha de ser inferior al previst en els Plànols de Projecte. En cas d'incompliment es procedirà de la següent manera:
    - Si és superior o igual al 85% de l'especificat i no hi ha problemes d'entollament, s'acceptarà la capa sempre que es compensi la minva de gruix amb el gruix addicional a la capa superior, per compte del Contractista.
    - Si és inferior o igual al 85% de l'especificat, s'ha d'escarificar la capa en una profunditat de 15 cm com a mínim, s'afegirà el material necessari de les mateixes característiques i es tornarà a compactar i a refinar la capa per compte del Contractista.
  - No s'admetrà que més d'un 15% de la llargària del lot tingui un gruix inferior a l'especificat en els Plànols en més d'un 10%. En cas d'incompliment es dividirà el lot en 2 parts iguals i sobre cada un d'ells s'aplicaran els criteris anteriors.
- Rasant:
  - Les diferències de cota entre la superfície obtinguda i l'establerta en els Plànols del Projecte no superarà les toleràncies especificades a l'article 510.7.3 del PG3 vigent, ni existiran zones que retinguin aigua:

  - Si la tolerància es supera per defecte i no hi ha problemes d'entollament, s'acceptarà la superfície sempre que es compensi la minva amb el gruix addicional necessari, per compte del Contractista.
  - Si la tolerància es supera per excés, aquest es corregirà per compte del Contractista.
- Regularitat superficial:
  - Quan els resultats obtinguts excedeixin els límits establerts, es procedirà de la següent manera:
    - Si excedeixen en menys d'un 10% de la llargària del tram controlat s'aplicarà una penalització econòmica del 10%.
    - Si excedeixen en més del 10% de la llargària del tram controlat, s'ha d'escarificar la capa en una profunditat mínima de 15 cm i es tornarà a compactar i refinar per compte del Contractista.

F9 - PAVIMENTS

F96 - VORADES

0.- ELEMENTS QUE CONTEMPLA EL PLEC

F96518DD,F96512DD.

1.- DEFINICIÓ I CONDICIONS DE LES PARTIDES D'OBRA EXECUTADES

Formació de vorada amb materials diferents.
S'han considerat les unitats d'obra següents:
- Vorada de peces pedra o de formigó col·locades sobre base de formigó
- Vorades de planxa d'acer galvanitzat
- Vorades de planxa d'acer amb acabat 'CORTEN'

L'execució de la unitat d'obra inclou les operacions següents:
- Preparació i comprovació de la superfície d'assentament
- Col·locació del formigó de la base
- Col·locació de les peces de la vorada rejuntades amb morter

Vorada de planxa d'acer:
- Replanteig
- Col·locació prèvia, aplomat i anivellat
- Fixació definitiva i neteja

VORADA DE PEDRA O FORMIGÓ:
L'element col·locat ha de tenir un aspecte uniforme, net, sense escantonaments ni d'altres defectes.
S'ha d'ajustar a les alineacions previstes i ha de sobresortir de 10 a 15 cm per damunt de la rigola.
Els junts entre les peces han de ser <= 1 cm i han de quedar rejuntats amb morter.
En el cas de la col·locació sobre base de formigó, ha de quedar assentada 5 cm sobre el llit de formigó.
Dimensions de la base de formigó (al seu cas):
- Amplària de la base de formigó: Gruix de la vorada + 5 cm
- Gruix de la base de formigó: 4 cm

Pendent transversal: >= 2%
Toleràncies d'execució:
- Replanteig: ± 10 mm (no acumulatius)
- Nivell: ± 10 mm
- Planor: ± 4 mm/2 m (no acumulatius)

VORADA DE PLANXA D'ACER:
La vorada col·locada ha de tenir un aspecte uniforme, net i sense defectes.
Ha de quedar aplomada.
S'ha d'ajustar a les alineacions previstes, i a de sobresortir de la rígola l'alçària indicada a la DT
La part superior de la vorada ha de quedar al mateix pla que el paviment de la vorera, en cap cas ha de sobresortir.
Ha de quedar subjecte a la base amb les potes d'ancoratge.
La unió de la vorada amb el paviment de la vorera ha d'estar segellada en tot el seu perímetre.

2.- CONDICIONS DEL PROCÉS D'EXECUCIÓ

CONDICIONS GENERALS:
S'ha de treballar a una temperatura ambient que oscil·li entre els 5°C i els 40°C i sense pluges.
Hi ha d'haver punts fixos de referència exteriors a la zona de treball, als quals s'hi han de referir totes les lectures topogràfiques.
No s'ha de treballar amb pluja, neu o vent superior als 60 km/h.
L'abocada del formigó s'ha de fer sense que es produeixin disgregacions i s'ha de vibrar fins aconseguir una massa compacta.
Per a realitzar junts de formigonat no previstos en el projecte, cal l'autorització i les indicacions explícites de la DF.
Les peces s'han de col·locar abans que el formigó comenci el seu adormiment.
Durant l'adormiment i fins aconseguir el 70% de la resistència prevista s'ha de mantenir humida la superfície del formigó. Aquest procés ha de ser, com a mínim, de 3 dies.

VORADA DE PLANXA D'ACER:
Abans de començar els treballs es farà un replanteig previ que ha de ser aprovat per la DF
El procés de col·locació no ha d'afectar a la qualitat dels materials.
Es posarà especial cura de no ratllar el recobriment d'acabat de la planxa d'acer.
S'ha de comprovar que les característiques del producte corresponen amb les especificades al projecte.

3.- UNITAT I CRITERIS D'AMIDAMENT

VORADA RECTA:
m de llargària amidada segons les especificacions de la DT.

VORADA AMB ENCAIX PER A EMBORNAL:
Unitat mesurada segons les especificacions de la DT.

4.- NORMATIVA DE COMPLIMENT OBLIGATORI

No hi ha normativa de compliment obligatori.

5.- CONDICIONS DE CONTROL D'EXECUCIÓ I DE L'OBRA ACABADA

CONTROL D'EXECUCIÓ. OPERACIONS DE CONTROL:
Els punts de control més destacables són els següents:
- Control d'execució i acabats de la base de formigó sobre la que es col·loquen les peces de vorada o de rigola.
- Control de l'aspecte de les peces abans de la seva col·locació.
- Inspecció visual del procediment d'execució, d'acord a les condicions del plec i al procediment adoptat

CONTROL DE L'OBRA ACABADA. OPERACIONS DE CONTROL:
Els punts de control més destacables són els següents:
Inspecció visual de la unitat acabada.
- Comprovació topogràfica de les alineacions i condicions generals d'acabat.

CRITERIS DE PRESA DE MOSTRES:
Els controls s'han de realitzar segons les instruccions de la DF.

INTERPRETACIÓ DE RESULTATS I ACTUACIONS EN CAS D'INCOMPLIMENT:
Correcció per part del contractista de les irregularitats observades.

F9 - PAVIMENTS

F97 - RIGOLES

F971 - BASES DE FORMIGÓ PER A RIGOLES

0.- ELEMENTS QUE CONTEMPLA EL PLEC

F9715G11.

1.- DEFINICIÓ I CONDICIONS DE LES PARTIDES D'OBRA EXECUTADES

Execució de les operacions necessaries per a la formació de rigoles.
S'han considerat les unitats d'obra següents:
- Formació de base per a rigola, amb formigó en massa.

L'execució de la unitat d'obra inclou les operacions següents:
Base per a rigola:
- Preparació i comprovació de la superfície d'assentament
- Col·locació del formigó
- Acabat de la superfície
- Protecció del formigó fresc i cura

BASE PER A RIGOLA AMB FORMIGÓ EN MASSA:
El formigonament no pot tenir esquerdes, disgregacions o buits en la seva massa.
Ha de tenir un aspecte uniforme i sense defectes.
Ha de tenir una textura uniforme i contínua.
Les parets han de quedar planes, aplomades i a escaire.
La cara inferior de la base ha de quedar recolzada sobre el suport al mateix nivell que la base de formigó de la vorada.
La secció de la base no pot quedar disminuïda en cap punt per la introducció d'elements de l'encofrat ni d'altres.
Toleràncies d'execució:
- Nivell: ± 10 mm
- Planor: ± 4 mm/2 m

La resistència característica del formigó es comprovarà d'acord amb l'article 86 de l'EHE-08
Les toleràncies d'execució han de complir l'especificat en l'article 5.9 de l'annex 11 de la norma EHE-08.

2.- CONDICIONS DEL PROCÉS D'EXECUCIÓ

CONDICIONS GENERALS:
El suport ha de tenir el grau de compactació adequat i les rasants previstes.
Grau de compactació (assaig PM)
- Base de formigó o rigola amb peces: >= 95%
- Rigola de formigó: >= 90%

ELEMENTS DE FORMIGÓ EN MASSA:
La temperatura ambient per a formigonar ha d'estar entre 5°C i 40°C.
S'han d'aturar els treballs quan la pluja pugui llevar la capa superficial del formigó fresc.
El formigó s'ha de posar a l'obra abans que inicïi el seu adormiment.
L'abocada del formigó s'ha de fer sense que es produeixin disgregacions.
La compactació s'ha de fer per vibració fins aconseguir una massa compacta i sense que es produeixin segregacions.
Per a realitzar junts de formigonament no previstos al projecte és necessària l'autorització i les indicacions explícites de la DF.
Durant l'adormiment i fins aconseguir el 70% de la resistència prevista s'ha de mantenir humida la superfície del formigó. Aquest procés ha de ser, com a mínim, de 3 dies.

3.- UNITAT I CRITERIS D'AMIDAMENT

BASE PER A RIGOLA AMB FORMIGÓ EN MASSA:
m3 de volum amidat segons les especificacions de la DT.

4.- NORMATIVA DE COMPLIMENT OBLIGATORI

ELEMENTS DE FORMIGÓ EN MASSA:
* Real Decreto 1247/2008, de 18 de julio, por el que se aprueba la Instrucción de Hormigón Estructural (EHE-08).

5.- CONDICIONS DE CONTROL D'EXECUCIÓ I DE L'OBRA ACABADA

CONTROL D'EXECUCIÓ. OPERACIONS DE CONTROL:
Els punts de control més destacables són els següents:
- Control d'execució i acabats de la base de formigó sobre la que es col·loquen les peces de vorada o de rigola.
- Inspecció visual del procediment d'execució, d'acord a les condicions del plec i al procediment adoptat

CONTROL DE L'OBRA ACABADA. OPERACIONS DE CONTROL:
Els punts de control més destacables són els següents:
Es comprovarà que s'han adoptat les mesures necessàries per assegurar la compatibilitat entre els diferents productes, elements i sistemes constructius.
Inspecció visual de la unitat acabada.
- Comprovació topogràfica de les alineacions i condicions generals d'acabat.

CRITERIS DE PRESA DE MOSTRES:
Els controls s'han de realitzar segons les instruccions de la DF.

INTERPRETACIÓ DE RESULTATS I ACTUACIONS EN CAS D'INCOMPLIMENT:
Correcció per part del contractista de les irregularitats observades.

F9 - PAVIMENTS

F97 - RIGOLES

F974 - RIGOLES DE PECES DE MORTER DE CIMENT

0.- ELEMENTS QUE CONTEMPLA EL PLEC

F97433EA.

1.- DEFINICIÓ I CONDICIONS DE LES PARTIDES D'OBRA EXECUTADES

Execució de les operacions necessaries per a la formació de rigoles.
S'han considerat les unitats d'obra següents:
- Formació de rigola o encintat amb peces de pedra natural, morter o formigó, col·locades amb morter.

L'execució de la unitat d'obra inclou les operacions següents:
Rigola amb peces col·locades amb morter:
- Preparació i comprovació de la superfície d'assentament
- Col·locació de la capa de morter
- Col·locació de les peces
- Col·locació de la beurada
- Neteja de la superfície acabada

RIGOLA:
S'ha d'ajustar a les alineacions previstes.
Ha de tenir un aspecte uniforme i sense defectes.
Quan la rigola és sense forma de cuneta, la cara superior ha de tenir un pendent transversal del 2% al 4% per al desguàs del ferm, excepte quan siguin rigoles sense desnivell.
Toleràncies d'execució:
- Replanteig: ± 10 mm (no acumulatius)
- Nivell: ± 10 mm

- Planor: ± 4 mm/2 m

RIGOLA AMB PECES:
Les peces no han d'estar trencades, escantonades o tacades.
Les peces han de formar una superfície plana i uniforme, han d'estar ben assentades, col·locades a fil i a tocar i en alineacions rectes.
Els junts entre les peces han de quedar rejuntats amb beurada de ciment.

2.- CONDICIONS DEL PROCÉS D'EXECUCIÓ

CONDICIONS GENERALS:
El suport ha de tenir el grau de compactació adequat i les rasants previstes.
Grau de compactació (assaig PM)
- Base de formigó o rigola amb peces: >= 95%
- Rigola de formigó: >= 90%

RIGOLA AMB PECES:
S'ha de treballar a una temperatura ambient que oscil·li entre els 5°C i els 40°C i sense pluges.
S'ha de col·locar a truc de maceta sobre una capa de morter de 3 cm de gruix.
No es pot trepitjar la rigola després d'haver-se abeurat fins al cap de 24 h a l'estiu, 48 h a l'hivern.

3.- UNITAT I CRITERIS D'AMIDAMENT

RIGOLA:
m de llargària amidada segons les especificacions de la DT.

4.- NORMATIVA DE COMPLIMENT OBLIGATORI

RIGOLA AMB PECES:
No hi ha normativa de compliment obligatori.

5.- CONDICIONS DE CONTROL D'EXECUCIÓ I DE L'OBRA ACABADA

CONTROL D'EXECUCIÓ. OPERACIONS DE CONTROL:
Els punts de control més destacables són els següents:
- Control d'execució i acabats de la base de formigó sobre la que es col·loquen les peces de vorada o de rigola.
- Control de l'aspecte de les peces abans de la seva col·locació.
- Inspecció visual del procediment d'execució, d'acord a les condicions del plec i al procediment adoptat

CONTROL DE L'OBRA ACABADA. OPERACIONS DE CONTROL:
Els punts de control més destacables són els següents:
Es comprovarà que s'han adoptat les mesures necessàries per assegurar la compatibilitat entre els diferents productes, elements i sistemes constructius.
Inspecció visual de la unitat acabada.
- Comprovació topogràfica de les alineacions i condicions generals d'acabat.

CRITERIS DE PRESA DE MOSTRES:
Els controls s'han de realitzar segons les instruccions de la DF.

INTERPRETACIÓ DE RESULTATS I ACTUACIONS EN CAS D'INCOMPLIMENT:
Correcció per part del contractista de les irregularitats observades.

F9 - PAVIMENTS

F99 - ESCOCELLS

F991 - FORMACIÓ D'ESCOCELLS

0.- ELEMENTS QUE CONTEMPLA EL PLEC

F991A100.

1.- DEFINICIÓ I CONDICIONS DE LES PARTIDES D'OBRA EXECUTADES

Formació d'escocells per a voreres.
S'han considerat els escocells formats amb els materials següents:
- Peces prefabricades de morter de ciment
- Totxanes o maons foradats
- Xapa d'acer galvanitzat
- Xapa d'acer amb acabat “corten”

L'execució de la unitat d'obra inclou les operacions següents:
En el cas d'utilitzar peces de morter de ciment:
- Preparació i comprovació de la superfície d'assentament
- Col·locació del formigó de la base
- Humectació de les peces
- Col·locació de les peces de l'escocell rejuntades amb morter

En el cas d'utilitzar totxanes o maons:
- Preparació i comprovació de la superfície d'assentament
- Col·locació del formigó de la base
- Humectació de les peces
- Col·locació de les peces rejuntades amb morter
- Arrebossat de l'escocell

En el cas d'utilitzar xapa d'acer:
- Replanteig
- Col·locació prèvia, aplomat i anivellat
- Fixació definitiva i neteja

PECES COL·LOCADES SOBRE UNA BASE DE FORMIGÓ:
Les peces que formen l'escocell no han de tenir escantonaments, esquerdes o d'altres defectes visibles.
El formigó de la base ha de quedar uniforme, continu i la seva resistència característica estimada (Fest) al cap de 28 dies ha de ser >= 0,9 x Fck. Aquesta base de formigó no ha de quedar visible.
Les parets de l'escocell acabat han de quedar a escaire, planes i aplomades. Les peces han de quedar ben travades en les cantonades.
Han de quedar al mateix pla.
Han de quedar al nivell definit per la DT o, en el seu defecte, al que especifiqui la DF.
Base de formigó: >= 15 x 7 cm

ESCOCELLS DE TOTXANA O MAÓ:
Toleràncies d'execució:
- Dimensions: ± 15 mm
- Escairat: ± 5 mm respecte el rectangle teòric
- Nivell: ± 10 mm
- Aplomat: ± 5 mm
- Planor: ± 5 mm/m

ESCOCELLS DE PECES DE MORTER DE CIMENT:
Les quatre peces han d'anar col·locades a tocar.
Junt entre les peces i el paviment: >= 3 mm
Toleràncies d'execució:
- Balcament de l'escocell: ± 3 mm
- Nivell: + 2 mm, - 10 mm
- Junts: ± 1 mm

ESCOCELL DE XAPA D'ACER:
L'element col·locat ha de tenir un aspecte uniforme, ha d'estar net i sense defectes.

Ha de quedar aplomat.
S'ha d'ajustar a les alineacions previstes i ha de sobresortir de la rigola l'alçària indicada en la DT
La part superior de l'escocell ha de quedar en un mateix pla que el paviment de la vorera, no ha de sobresortir.
Ha de quedar unit a la base mitjançant les potes d'ancoratge.
La unió de l'escocell amb el paviment de la vorera ha de quedar segellada en tot el seu perímetre.

2.- CONDICIONS DEL PROCÉS D'EXECUCIÓ

CONDICIONS GENERALS:
S'ha de treballar a una temperatura ambient que oscil·li entre els 5°C i els 40°C, sense pluja.
Abans de començar els treballs, es farà un replanteig previ que ha de ser aprovat per la DF.
El procés de col·locació no ha d'afectar a la qualitat dels materials.
S'ha de comprovar que les característiques del producte corresponen a les especificades al projecte.

PECES COL·LOCADES SOBRE UNA BASE DE FORMIGÓ:
Ha de quedar feta l'excavació necessària per a la construcció de l'element.
Les peces per col·locar han de tenir la humitat necessària per tal que no absorbeixin l'aigua del morter.

3.- UNITAT I CRITERIS D'AMIDAMENT

Unitat mesurada segons les especificacions de la DT.

4.- NORMATIVA DE COMPLIMENT OBLIGATORI

No hi ha normativa de compliment obligatori.

F9 - PAVIMENTS

F9E - PAVIMENTS DE PANOT

0.- ELEMENTS QUE CONTEMPLA EL PLEC

F9E1S01H,F9E1P1U8.

1.- DEFINICIÓ I CONDICIONS DE LES PARTIDES D'OBRA EXECUTADES

Formació de paviments de panot.
S'han considerat els casos següents:
- Paviments de panot col·locats a l'estesa amb sorra-ciment, amb o sense suport de 3 cm de sorra
- Paviments de panot col·locats a truc de maceta amb morter, amb o sense suport de 3 cm de sorra

L'execució de la unitat d'obra inclou les operacions següents:
En la col·locació a l'estesa amb sorra-ciment:
- Preparació i comprovació de la superfície d'assentament
- Col·locació de la capa de sorra, en el seu cas
- Col·locació de la sorra-ciment
- Col·locació de les peces de panot
- Humectació de la superfície
- Confecció i col·locació de la beurada

En la col·locació a truc de maceta amb morter:
- Preparació i comprovació de la superfície d'assentament
- Col·locació de la capa de sorra, en el seu cas
- Col·locació de la capa de morter
- Humectació de les peces per col·locar
- Col·locació de les peces
- Humectació de la superfície
- Confecció i col·locació de la beurada

CONDICIONS GENERALS:
El paviment ha de formar una superfície plana,sense resalts entre peces, uniforme i s'ha d'ajustar a les alineacions i a les rasants previstes.
En el paviment no hi ha d'haver peces escantonades, taques ni d'altres defectes superfícials.
Les peces han d'estar col·locades a tocar i alineades.
Les peces han de quedar ben assentades, amb la cara més polida o més ample a dalt.
Les peces han d'estar disposades formant alineacions rectes, segons l'especejament definit en la DT.
Excepte en les zones classificades com d'ús restringit pel CTE no s'admetran les discontinuïtats següents en el propi paviment ni en els encontres d'aquest amb altres elements:
- Imperfeccions o irregularitats que suposin una diferència de nivell de més de 6 mm
- Els desnivells que no superin els 50 mm s'han de resoldre amb una pendent que no excedeixi del 25%
- En les zones interiors de circulació de persones, no presentarà perforacions o forats pels que es pugui introduir una esfera de 15 mm de diàmetre

Els acords del paviment han de quedar fets contra les voreres o els murets.
Ha de tenir junts laterals de contracció cada 25 m2, de 2 cm de gruix, segellats amb sorra. Aquests junts han d'estar el més aprop possible dels junts de contracció de la base.
Els junts que no siguin de contracció han de quedar plens de beurada de ciment pòrtland.
Pendent transversal: >= 2%
Toleràncies d'execució:
- Nivell: ± 10 mm
- Planor: ± 4 mm/2 m
- Rectitud dels junts: ± 3 mm/2 m
- Replanteig: ± 10 mm

2.- CONDICIONS DEL PROCÉS D'EXECUCIÓ

S'han de col·locar començant per les vorades o els murets.
Una vegada col·locades les peces s'ha d'estendre la beurada.
No s'ha de trepitjar després d'haver-se abeurat, fins al cap de 24 h a l'estiu i 48 h a l'hivern.

COL·LOCACIÓ AMB MORTER I JUNTS REBLERTS AMB BEURADA:
S'han de suspendre els treballs quan la temperatura sigui < 5°C.
Les peces per col·locar han de tenir la humitat necessària per tal que no absorbeixin l'aigua del morter.

3.- UNITAT I CRITERIS D'AMIDAMENT

m2 de superfície executada d'acord amb les especificacions de la DT, amb deducció de la superfície corresponent a obertures interiors, d'acord amb els criteris següents:
- Obertures <= 1,5 m2: No es dedueixen
- Obertures > 1,5 m2: Es dedueix el 100%

Aquests criteris inclouen l'acabament específic dels acords a les vores, sense que comporti l'ús de materials diferents d'aquells que normalment conformen la unitat.

4.- NORMATIVA DE COMPLIMENT OBLIGATORI

PAVIMENT COL·LOCAT SOBRE MORTER O LLIT DE SORRA
No hi ha normativa de compliment obligatori.

5.- CONDICIONS DE CONTROL D'EXECUCIÓ I DE L'OBRA ACABADA

CONTROL D'EXECUCIÓ. OPERACIONS DE CONTROL:
Els punts de control més destacables són els següents:
- Control d'execució i acabats de la base de formigó sobre la que es col·loquen les peces de panot.
- Control de l'aspecte de les peces abans de la seva col·locació.
- Inspecció del procés d'execució, d'acord a les indicacions del plec.
- Comprovació topogràfica de les alineacions i condicions generals d'acabat.

CONTROL DE L'OBRA ACABADA. OPERACIONS DE CONTROL:

- Inspecció visual de la unitat acabada.
- Comprovació topogràfica de les alineacions i condicions generals d'acabat.

CRITERIS DE PRESA DE MOSTRES:
Els controls s'han de fer segons les indicacions de la DF.

CONTROL D'EXECUCIÓ. INTERPRETACIÓ DE RESULTATS I ACTUACIONS EN CAS D'INCOMPLIMENT:
Correcció per part del contractista, dels defectes de col·locació segons les instruccions de la DF.

CONTROL DE L'OBRA ACABADA. INTERPRETACIÓ DE RESULTATS I ACTUACIONS EN CAS D'INCOMPLIMENT:
Correcció per part del contractista de les irregularitats observades.

F9 - PAVIMENTS

F9G - PAVIMENTS DE FORMIGÓ

F9G1 - PAVIMENTS DE FORMIGÓ ACABATS SENSE ADDITIUS

0.- ELEMENTS QUE CONTEMPLA EL PLEC

F9G16445.

1.- DEFINICIÓ I CONDICIONS DE LES PARTIDES D'OBRA EXECUTADES

Paviments de formigó, amb granulats normals o d'argila expandida, afegint fibres o no, amb acabats remolinat, remolinat més ciment pòrtland i pols de quars o amb l'execució d'una textura superficial.
S'han considerat les col·locacions del formigó següents:
- Amb estenedora de formigó
- Amb regle vibratori

L'execució de la unitat d'obra inclou les operacions següents:
- Estudi i obtenció de la fòrmula de treball, en paviments per a carreteres

En la col·locació amb estenedora:
- Preparació i comprovació de la superfície d'assentament
- Col·locació d'elements de guiat de les màquines
- Col·locació del formigó
- Realització de la textura superficial
- Protecció del formigó i cura

En la col·locació amb regle vibratori:
- Preparació i comprovació de la superfície d'assentament
- Col·locació dels encofrats laterals, en el seu cas
- Abocat, escampat i vibrat del formigó
- Realització de la textura superficial
- Protecció del formigó i cura

CONDICIONS GENERALS:
La superfície del paviment ha de tenir una textura uniforme i sense segregacions.
El formigó col·locat no ha de tenir disgregacions o buits a la massa.
Les lloses no han de tenir esquerdes.
Hi ha d'haver els junts de retracció i de dilatació especificats a la DT o, en el seu defecte, els indicats per la DF.
Aquests junts han de complir les especificacions del seu plec de condicions.
Els cantells de les lloses i els llavis dels junts amb estelladures s'han de reparar amb resina epoxi, segons les instruccions de la DF.
L'amplària del paviment no ha de ser inferior en cap cas a la prevista a la DT.
El gruix del paviment no ha de ser inferior en cap punt al previst a la DT.
La capa ha de tenir el pendent especificat a la DT o, en el seu defecte, el que especifiqui la DF.
Fondària de la textura superficial determinada pel cercle de sorra (NLT-335): 0,60 - 0,90 mm.

PAVIMENT AMB FORMIGÓ ESTRUCTURAL O LLEUGER:
La resistència característica del formigó es comprovarà d'acord amb l'article 86 de l'EHE-08
Toleràncies d'execució:
- Nivell: ± 10 mm
- Planor:
  - En direcció longitudinal: ± 3 mm amb regla de 3 m
  - En direcció transversal: ± 6 mm amb regla de 3 m
  - Voreres i rampes en qualsevol direcció: ± 6 mm amb regla de 3 m

Les toleràncies d'execució han de complir l'especificat en l'article 5.9 de l'annex 11 de la norma EHE-08.

PAVIMENT AMB FORMIGÓ HF:
Índex de Regularitat superficial IRI (NLT-330): Ha de complir amb els valors de la taula 550.3 del PG 3/75 modificat per ORDEN FOM 891/2004.
Resistència a flexotracció als 28 dies (UNE-EN 12390):
- Formigó HF-3,5: >= 3,5 MPa
- Formigó HF-4,0: >= 4,0 MPa
- Formigó HF-4,5: >= 4,5 MPa

Toleràncies d'execució:
- Desviacions en planta: ± 30 mm
- Cota de la superfície acabada: - 10 mm, + 0 mm

2.- CONDICIONS DEL PROCÉS D'EXECUCIÓ

CONDICIONS GENERALS:
El formigonament s'ha d'aturar quan es preveu que durant les 48 h següents la temperatura pot ser inferior a 0°C. Si en algun cas fos imprescindible formigonar en aquestes condicions, s'han de prendre les mesures necessàries per tal de garantir que en el procés d'enduriment del formigó no es produiran defectes en els elements ni pèrdues de resistència.
La capa no s'ha d'estendre fins que s'hagi comprovat que la superfície sobre la que ha d'assentar-se té les condicions de qualitat i formes previstes, amb les toleràncies establertes. Si en aquesta superfície hi ha defectes o irregularitats que excedeixen les tolerables, s'han de corregir abans de l'execució de la partida d'obra, d'acord amb les instruccions de la DF.
En temps calorós, o amb vent i humitat relativa baixa, s'han d'extremar les precaucions per a evitar dessecacions superficials i fissuracions, segons les indicacions de la DF.
Quan la temperatura ambient sigui superior als 25°C, s'ha de controlar constantment la temperatura del formigó, que no ha de superar en cap moment els 30°C.
S'ha de fer un tram de prova >= 200 m amb la mateixa dosificació, equip, velocitat de formigonament i gruix que després s'utilitzin a l'obra.
No s'ha de procedir a la construcció de la capa sense que un tram de prova hagi estat aprovat per la DF.
S'ha d'interrompre el formigonament quan plogui amb una intensitat que pugui provocar la deformació del cantell de les lloses o la pèrdua de la textura superficial del formigó fresc.
Entre la fabricació del formigó i el seu acabat no pot passar més d'1 h. La DF podrà ampliar aquest termini fins a un màxim de 2 h si s'utilitzen ciments amb un inici d'enduriment >= 2,30 h, si es prenen mesures per tal d'inhibir l'enduriment del formigó o si les condicions ambientals son molt favorables.
El formigó s'ha de posar a l'obra abans que comenci l'adormiment, i a una temperatura >= 5°C.
Davant de la reglada enrasadora s'ha de mantenir en tot moment i a tota l'amplada de la pavimentadora un excés de formigó fresc en forma de cordó d'alçària <= 10 cm.
L'abocada i l'estesa s'han de realitzar tenint cura d'evitar segregacions i contaminacions.
S'han de facilitar els mitjans necessaris per tal de permetre la circulació del personal i evitar danys al formigó fresc.
Els talls de formigonat han de tenir tots els accessos senyalitzats i acondicionats per a protegir la capa construïda.
Als junts longitudinals s'ha d'aplicar un producte antiadherent al cantell de la franja ja construïda. S'ha de cuidar que el formigó que es col·loqui al llarg d'aquest junt sigui homogeni i quedi compactat.
S'han de disposar junts transversals de formigonament al final de la jornada, o quan s'hagi produït una interrupció del formigonament que faci témer un inici de l'adormiment al front d'avanç.
Sempre que sigui possible s'han de fer coincidir aquests junts amb un de contracció o de dilatació, modificant

si és necessari la situació d'aquells, segons les instruccions de la DF.
Si no es pot fer d'aquesta forma, s'han de disposar a una distància del junt més proper >= 1,5 m.
S'han de retocar manualment les imperfeccions dels llavis dels junts transversals de contracció executats al formigó fresc.
S'ha de prohibir el reg amb aigua o l'extensió de morter sobre la superfície del formigó fresc per a facilitar el seu acabat.
On sigui necessari aportar material per a corregir una zona baixa, s'ha d'utilitzar formigó no estès.
En el cas que es formigoni en dues capes, s'ha d'estendre la segona abans que la primera comenci el seu adormiment. Entre la posada a l'obra de les dues capes no ha de passar més d'1 hora.
En el cas que s'aturi la posada a l'obra del formigó més de 1/2 h, s'ha de cobrir el front de forma que no s'evapori l'aigua.
Quan el formigó estigui fresc, s'han d'arrodonir els cantells de la capa amb una aplanadora corba de 12 mm de radi.
En el cas que no hi hagi una il·luminació suficient a criteri de la DF, s'ha d'aturar el formigonament de la capa amb prou antelació per a que es pugui acabar amb llum natural.
La DF podrà autoritzar la substitució de les textures per estriat o ranurat, per una denudació química de la superfície del formigó fresc.
El formigó s'ha de curar amb un producte filmogen, excepte en el cas que la DF autoritzi un altre sistema, el reg de cura, en el seu cas, ha de complir l'especificat en el Plec de condicions corresponent.
S'ha de prohibir tot tipus de circulació sobre la capa durant els 3 dies següents al formigonament, a excepció del imprescindible per a l'execució de junts i la comprovació de la regularitat superficial.
El trànsit d'obra no ha de circular abans de que el formigó hagi assolit el 80% de la resistència exigida a 28 dies.
L'obertura a la circulació ordinària no s'ha de fer abans de 7 dies de l'acabat del paviment.

PAVIMENT PER A CARRETERES:
En el cas que la calçada tingui dos o més carrils en el mateix sentit de circulació, s'han de formigonar com a mínim dos carrils al mateix temps.
Després de donar la textura al paviment, s'han de numerar les lloses exteriors de la calçada amb tres dígits, aplicant una plantilla al formigó fresc.

ESTESA AMB ESTENEDORA:
El camí de rodadura de les màquines s'ha de mantenir net amb els dispositius adequats acoblats a les mateixes.
Els elements vibratoris de les màquines no s'han de recolzar sobre paviments acabats, i han de deixar de funcionar a l'instant que aquestes s'aturin.
La llargària de la reglada enrasadora de la pavimentadora ha de ser suficient per a que no s'apreciïn ondulacions a la superfície del formigó.
L'espaiament entre les piquetes que sustenten el cable de guia de l'estenedora no ha de ser superior a 10 m.
Aquesta distància s'ha de reduir a 5 m a les corbes de radi inferior a 500 m i als acords verticals de paràmetre inferior a 2000 m.
S'ha de tensar el cable de guia de forma que la fletxa entre dos piquetes consecutives sigui <= 1 mm.
S'ha de protegir la zona dels junts de l'acció de les erugues interposant bandes de goma, xapes metàl·liques o d'altres materials adequats en el cas que es formigoni una franja junt a un altra existent i s'utilitzi aquesta com a guia de les màquines.
En cas que la maquinària utilitzi com a element de rodadura una vorada o una franja de paviment de formigó prèviament construït, han d'haver assolit una edat mínima de 3 dies.
L'abocada i estesa del formigó s'ha de fer de forma suficientment uniforme per a no desequilibrar l'avanç de la pavimentadora. Aquesta precaució s'ha d'extremar en el cas de formigonament en rampa.
La superfície del paviment no s'ha de retocar, excepte en zones aïllades, comprovades amb un regle no inferior a 4 m.

ESTESA AMB REGLE VIBRATORI:
La quantitat d'encofrat disponible ha de ser suficient perquè, amb un termini mínim de desencofrat del formigó de 16 h, es tingui en tot moment col·locada i a punt una llargària d'encofrat no inferior a la corresponent a 3 h de formigonament.

3.- UNITAT I CRITERIS D'AMIDAMENT

m3 de volum realment executat, mesurat d'acord amb les seccions-tipus senyalades a la DT
Aquests criteris inclouen l'acabament específic dels acords amb les vores, sense que comporti l'ús de materials diferents d'aquells que normalment conformen la unitat.
No s'inclouen en aquests criteri les reparacions d'irregularitat superiors a les tolerables.
No és d'abonament en aquesta unitat d'obra el reg de cura.
No són d'abonament en aquesta unitat d'obra els junts de retracció ni els de dilatació.
No s'inclou dins d'aquesta unitat d'obra l'abonament dels treballs de preparació de la superfície existent.

ESTESA AMB REGLE VIBRATORI:
Queda inclòs el muntatge i desmuntatge de l'encofrat lateral, en el cas que sigui necessari.

4.- NORMATIVA DE COMPLIMENT OBLIGATORI

Real Decreto 1247/2008, de 18 de julio, por el que se aprueba la Instrucción de Hormigón Estructural (EHE-08).
* Orden de 6 de febrero de 1976 por la que se aprueba el Pliego de prescripciones técnicas generales para obras de carreteras y puentes (PG 3/75)
* Orden FOM/891/2004, de 1 de marzo, por la que se actualizan determinados artículos del pliego de prescripciones técnicas generales para obras de carreteras y puentes, relativos a firmes y pavimentos.

PAVIMENT PER A CARRETERES:
Orden FOM/3460/2003, de 28 de noviembre, por lo que se aprueba la norma 6.1-IC Secciones del firme, de la Instrucción Técnica de Carreteras.

F9 - PAVIMENTS

F9G - PAVIMENTS DE FORMIGÓ

F9G2 - PAVIMENTS DE FORMIGÓ ACABATS AMB ADDITIUS

0.- ELEMENTS QUE CONTEMPLA EL PLEC

F9G26442.

1.- DEFINICIÓ I CONDICIONS DE LES PARTIDES D'OBRA EXECUTADES

Paviments de formigó, amb granulats normals o d'argila expandida, afegint fibres o no, amb acabats remolinat, remolinat més ciment pòrtland i pols de quars o amb l'execució d'una textura superficial.
S'han considerat les col·locacions del formigó següents:
- Amb estenedora de formigó
- Amb regle vibratori

L'execució de la unitat d'obra inclou les operacions següents:
- Estudi i obtenció de la fòrmula de treball, en paviments per a carreteres

En la col·locació amb estenedora:
- Preparació i comprovació de la superfície d'assentament
- Col·locació d'elements de guiat de les màquines
- Col·locació del formigó
- Realització de la textura superficial
- Protecció del formigó i cura

En la col·locació amb regle vibratori:
- Preparació i comprovació de la superfície d'assentament
- Col·locació dels encofrats laterals, en el seu cas
- Abocat, escampat i vibrat del formigó
- Realització de la textura superficial
- Protecció del formigó i cura

CONDICIONS GENERALS:

La superfície del paviment ha de tenir una textura uniforme i sense segregacions.
El formigó col·locat no ha de tenir disgregacions o buits a la massa.
Les lloses no han de tenir esquerdes.
Hi ha d'haver els junts de retracció i de dilatació especificats a la DT o, en el seu defecte, els indicats per la DF.
Aquests junts han de complir les especificacions del seu plec de condicions.
Els cantells de les lloses i els llavis dels junts amb estelladures s'han de reparar amb resina epoxi, segons les instruccions de la DF.
L'amplària del paviment no ha de ser inferior en cap cas a la prevista a la DT.
El gruix del paviment no ha de ser inferior en cap punt al previst a la DT.
La capa ha de tenir el pendent especificat a la DT o, en el seu defecte, el que especifiqui la DF.
Fondària de la textura superficial determinada pel cercle de sorra (NLT-335): 0,60 - 0,90 mm.

PAVIMENT AMB FORMIGÓ ESTRUCTURAL O LLEUGER:
La resistència característica del formigó es comprovarà d'acord amb l'article 86 de l'EHE-08
Toleràncies d'execució:
- Nivell: ± 10 mm
- Planor:
  - En direcció longitudinal: ± 3 mm amb regla de 3 m
  - En direcció transversal: ± 6 mm amb regla de 3 m
  - Voreres i rampes en qualsevol direcció: ± 6 mm amb regla de 3 m

Les toleràncies d'execució han de complir l'especificat en l'article 5.9 de l'annex 11 de la norma EHE-08.

PAVIMENT AMB FORMIGÓ HF:
Índex de Regularitat superficial IRI (NLT-330): Ha de complir amb els valors de la taula 550.3 del PG 3/75 modificat per ORDEN FOM 891/2004.
Resistència a flexotracció als 28 dies (UNE-EN 12390):
- Formigó HF-3,5: >= 3,5 MPa
- Formigó HF-4,0: >= 4,0 MPa
- Formigó HF-4,5: >= 4,5 MPa

Toleràncies d'execució:
- Desviacions en planta: ± 30 mm
- Cota de la superfície acabada: - 10 mm, + 0 mm

2.- CONDICIONS DEL PROCÉS D'EXECUCIÓ

CONDICIONS GENERALS:
El formigonament s'ha d'aturar quan es preveu que durant les 48 h següents la temperatura pot ser inferior a 0°C. Si en algun cas fos imprescindible formigonar en aquestes condicions, s'han de prendre les mesures necessàries per tal de garantir que en el procés d'enduriment del formigó no es produiran defectes en els elements ni pèrdues de resistència.
La capa no s'ha d'estendre fins que s'hagi comprovat que la superfície sobre la que ha d'assentar-se té les condicions de qualitat i formes previstes, amb les toleràncies establertes. Si en aquesta superfície hi ha defectes o irregularitats que excedeixen les tolerables, s'han de corregir abans de l'execució de la partida d'obra, d'acord amb les instruccions de la DF.
En temps calorós, o amb vent i humitat relativa baixa, s'han d'extremar les precaucions per a evitar dessecacions superficials i fissuracions, segons les indicacions de la DF.
Quan la temperatura ambient sigui superior als 25°C, s'ha de controlar constantment la temperatura del formigó, que no ha de superar en cap moment els 30°C.
S'ha de fer un tram de prova >= 200 m amb la mateixa dosificació, equip, velocitat de formigonament i gruix que després s'utilitzin a l'obra.
No s'ha de procedir a la construcció de la capa sense que un tram de prova hagi estat aprovat per la DF.
S'ha d'interrompre el formigonament quan plogui amb una intensitat que pugui provocar la deformació del cantell de les lloses o la pèrdua de la textura superficial del formigó fresc.
Entre la fabricació del formigó i el seu acabat no pot passar més d'1 h. La DF podrà ampliar aquest termini fins a un màxim de 2 h si s'utilitzen ciments amb un inici d'enduriment >= 2,30 h, si es prenen mesures per tal d'inhibir l'enduriment del formigó o si les condicions ambientals son molt favorables.
El formigó s'ha de posar a l'obra abans que comenci l'adormiment, i a una temperatura >= 5°C.
Davant de la reglada enrasadora s'ha de mantenir en tot moment i a tota l'amplada de la pavimentadora un excés de formigó fresc en forma de cordó d'alçària <= 10 cm.
L'abocada i l'estesa s'han de realitzar tenint cura d'evitar segregacions i contaminacions.
S'han de facilitar els mitjans necessaris per tal de permetre la circulació del personal i evitar danys al formigó fresc.
Els talls de formigonat han de tenir tots els accessos senyalitzats i acondicionats per a protegir la capa construïda.
Als junts longitudinals s'ha d'aplicar un producte antiadherent al cantell de la franja ja construïda. S'ha de cuidar que el formigó que es col·loqui al llarg d'aquest junt sigui homogeni i quedi compactat.
S'han de disposar junts transversals de formigonament al final de la jornada, o quan s'hagi produït una interrupció del formigonament que faci témer un inici de l'adormiment al front d'avanç.
Sempre que sigui possible s'han de fer coincidir aquests junts amb un de contracció o de dilatació, modificant si és necessari la situació d'aquells, segons les instruccions de la DF.
Si no es pot fer d'aquesta forma, s'han de disposar a una distància del junt més proper >= 1,5 m.
S'han de retocar manualment les imperfeccions dels llavis dels junts transversals de contracció executats al formigó fresc.
S'ha de prohibir el reg amb aigua o l'extensió de morter sobre la superfície del formigó fresc per a facilitar el seu acabat.
On sigui necessari aportar material per a corregir una zona baixa, s'ha d'utilitzar formigó no estès.
En el cas que es formigoni en dues capes, s'ha d'estendre la segona abans que la primera comenci el seu adormiment. Entre la posada a l'obra de les dues capes no ha de passar més d'1 hora.
En el cas que s'aturi la posada a l'obra del formigó més de 1/2 h, s'ha de cobrir el front de forma que no s'evapori l'aigua.
L'agregat per a l'acabat del paviment, en el seu cas, s'ha d'escampar uniformement sobre el formigó fresc en una quantitat de 2/3 del total i s'ha de passar la màquina allisadora. Tot seguit s'ha d'estendre la resta de l'agregat i s'ha d'allisar mecànicament.
Quan el formigó estigui fresc, s'han d'arrodonir els cantells de la capa amb una aplanadora corba de 12 mm de radi.
En el cas que no hi hagi una il·luminació suficient a criteri de la DF, s'ha d'aturar el formigonament de la capa amb prou antelació per a que es pugui acabar amb llum natural.
La DF podrà autoritzar la substitució de les textures per estriat o ranurat, per una denudació química de la superfície del formigó fresc.
El formigó s'ha de curar amb un producte filmogen, excepte en el cas que la DF autoritzi un altre sistema, el reg de cura, en el seu cas, ha de complir l'especificat en el Plec de condicions corresponent.
S'ha de prohibir tot tipus de circulació sobre la capa durant els 3 dies següents al formigonament, a excepció del imprescindible per a l'execució de junts i la comprovació de la regularitat superficial.
El trànsit d'obra no ha de circular abans de que el formigó hagi assolit el 80% de la resistència exigida a 28 dies.
L'obertura a la circulació ordinària no s'ha de fer abans de 7 dies de l'acabat del paviment.

PAVIMENT PER A CARRETERES:
En el cas que la calçada tingui dos o més carrils en el mateix sentit de circulació, s'han de formigonar com a mínim dos carrils al mateix temps.
Després de donar la textura al paviment, s'han de numerar les lloses exteriors de la calçada amb tres dígits, aplicant una plantilla al formigó fresc.

ESTESA AMB ESTENEDORA:
El camí de rodadura de les màquines s'ha de mantenir net amb els dispositius adequats acoblats a les mateixes.
Els elements vibratoris de les màquines no s'han de recolzar sobre paviments acabats, i han de deixar de funcionar a l'instant que aquestes s'aturin.
La llargària de la reglada enrasadora de la pavimentadora ha de ser suficient per a que no s'apreciïn ondulacions a la superfície del formigó.
L'espaiament entre les piquetes que sustenten el cable de guia de l'estenedora no ha de ser superior a 10 m.
Aquesta distància s'ha de reduir a 5 m a les corbes de radi inferior a 500 m i als acords verticals de paràmetre inferior a 2000 m.
S'ha de tensar el cable de guia de forma que la fletxa entre dos piquetes consecutives sigui <= 1 mm.
S'ha de protegir la zona dels junts de l'acció de les erugues interposant bandes de goma, xapes metàl·liques o d'altres materials adequats en el cas que es formigoni una franja junt a un altra existent i s'utilitzi aquesta com a guia de les màquines.

En cas que la maquinària utilitzi com a element de rodadura una vorada o una franja de paviment de formigó prèviament construït, han d'haver assolit una edat mínima de 3 dies.
L'abocada i estesa del formigó s'ha de fer de forma suficientment uniforme per a no desequilibrar l'avanç de la pavimentadora. Aquesta precaució s'ha d'extremar en el cas de formigonament en rampa.
La superfície del paviment no s'ha de retocar, excepte en zones aïllades, comprovades amb un regle no inferior a 4 m.

ESTESA AMB REGLE VIBRATORI:
La quantitat d'encofrat disponible ha de ser suficient perquè, amb un termini mínim de desencofrat del formigó de 16 h, es tingui en tot moment col·locada i a punt una llargària d'encofrat no inferior a la corresponent a 3 h de formigonament.

3.- UNITAT I CRITERIS D'AMIDAMENT

m3 de volum realment executat, mesurat d'acord amb les seccions-tipus senyalades a la DT
Aquests criteris inclouen l'acabament específic dels acords amb les vores, sense que comporti l'ús de materials diferents d'aquells que normalment conformen la unitat.
No s'inclouen en aquests criteri les reparacions d'irregularitat superiors a les tolerables.
No és d'abonament en aquesta unitat d'obra el reg de cura.
No són d'abonament en aquesta unitat d'obra els junts de retracció ni els de dilatació.
No s'inclou dins d'aquesta unitat d'obra l'abonament dels treballs de preparació de la superfície existent.
m2 de superfície realment executada, amidada segons les especificacions de la DT, comprovada i acceptada expressament per la DF.

ESTESA AMB REGLE VIBRATORI:
Queda inclòs el muntatge i desmuntatge de l'encofrat lateral, en el cas que sigui necessari.

4.- NORMATIVA DE COMPLIMENT OBLIGATORI

Real Decreto 1247/2008, de 18 de julio, por el que se aprueba la Instrucción de Hormigón Estructural (EHE-08).
* Orden de 6 de febrero de 1976 por la que se aprueba el Pliego de prescripciones técnicas generales para obras de carreteras y puentes (PG 3/75)
* Orden FOM/891/2004, de 1 de marzo, por la que se actualizan determinados artículos del pliego de prescripciones técnicas generales para obras de carreteras y puentes, relativos a firmes y pavimentos.

PAVIMENT PER A CARRETERES:
Orden FOM/3460/2003, de 28 de noviembre, por lo que se aprueba la norma 6.1-IC Secciones del firme, de la Instrucción Técnica de Carreteras.

F9 - PAVIMENTS

F9H - PAVIMENTS DE MESCLA BITUMINOSA

F9H1 - PAVIMENTS DE MESCLA BITUMINOSA CONTÍNUA EN CALENT

0.- ELEMENTS QUE CONTEMPLA EL PLEC

F9H11K52,F9H11B52,F9H11251.

5.- CONDICIONS DE CONTROL D'EXECUCIÓ I DE L'OBRA ACABADA
CONTROL D'EXECUCIÓ. OPERACIONS DE CONTROL:
Abans d'iniciar-se la posada a l'obra de cada tipus de mescla bituminosa en calent. Execució d'un tram de prova, per comprovar:
- La fórmula de treball
- Els equips proposats pel contractista
- La forma específica d'actuació dels equips
- La correspondència entre els mètodes de control de fabricació i els resultats in situ
En l'execució d'una capa:
- Inspecció visual de l'aspecte de la mescla i mesura de la temperatura de la mescla i la temperatura ambient, al descarregar en l'estenedora o equip de transferència
- Presa de mostres i preparació de provetes segons UNE-EN 12697-30 si la mida màxima del granulat es 22 mm o segons UNE-EN 12697-32 per a mides màximes del granulat superiors, al menys un cop al dia i al menys un cop per lot determinat segons el menor dels valors següents:
  - 500 m de calçada
  - 3.500 m2 de calçada
  - la fracció construïda diàriament
- Determinar el contingut de forats segons UNE-EN 12697-8 de les provetes anteriors
- Determinar la densitat aparent segons UNE-EN 12697-6 amb el mètode d'assaig de l'annex B de l'UNE-EN 13108-20
- Determinació per a cada lot de la densitat de referència per a compactació
- Dosificació del lligant segons UNE-EN 12697-1, amb la freqüència que estableixi el DO, sobre les mostres de les provetes
- Granulometria dels granulats extrets segons UNE-EN 12697-2, amb la freqüència que estableixi el DO, sobre les mostres de les provetes
- Gruix de l'estesa, mitjançant punxó graduat amb la freqüència que estableixi el DO
- Que el nombre i tipus de compactadors son els aprovats
- Que funcionen els dispositius d'humectació, neteja i protecció dels compactadors
- El llast, pes total i en el seu cas, pressió d'inflament dels dels compactadors
- La frqüència i l'amplitud en els compactadors vibratoris
- Nombre de passades de cada compactador
- Temperatura de la superfície de la capa en acabar la compactació
Aquests controls es faran d'acord amb les indicacions de l'epígraf 542.9.4 del PG 3.

CONTROL DE L'OBRA ACABADA. OPERACIONS DE CONTROL:
Es considerarà un lot, que s'acceptarà o rebutjarà en bloc, al menor que resulti d'aplicar els següents criteris:
- 500 m de calçada
- 3.500 m2 de calçada
- la fracció construïda diàriament
Extracció de testimonis, en punts aleatoris, en un nombre més gran o igual a 3 per lot per determinar:
- Densitat aparent i el gruix segons UNE-EN 12697-6, considerant les condicions d'assaig de l'annex B de l'UNE-EN 13108-20
Comprovació d'adherència entre capes segons NLT-382
- Control de la regularitat superficial, en trams de 1000 m de llarg, 24 h després de la seva execució i abans d'estendre la capa següent, determinant l'IRI segons NLT 330, i epígraf 542.9.4 del PG 3
En capes de rodadura:
Macrotextura superficial segons UNE-EN 13036-1, controlada diariament a 3 punts del lot triat aleatoriament
- Determinació de la resistència al lliscament, segons NLT 336, de tota la llargària de la obra, abans de la posada en servei.
Aquests controls es faran d'acord amb les indicacions de l'epígraf 542.9.4 del PG 3.

CONTROL DE L'OBRA ACABADA. INTERPRETACIÓ DE RESULTATS I ACTUACIONS EN CAS D'INCOMPLIMENT:
El lot de control de la unitat acabada s'ha d'acceptar o rebutjar globalment.
Els criteris d'acceptació o rebuig de la unitat acabada, i les actuacions en cas d'incompliment d'algun dels paràmetres de control son els indicats a l'epígraf 542.10 del PG 3.

F9 - PAVIMENTS

F9J - REGS SENSE GRANULATS

0.- ELEMENTS QUE CONTEMPLA EL PLEC

F9J12E70,F9J13J40.

1.- DEFINICIÓ I CONDICIONS DE LES PARTIDES D'OBRA EXECUTADES

Regs amb emulsions bituminoses.
S'han considerat els següents regs amb emulsions bituminoses:
- Reg d'imprimació (IMP)
- Reg d'adherència (ADH)
- Reg de cura (CUR)

L'execució de la unitat d'obra inclou les operacions següents:
En el reg d'imprimació o de cura amb emulsió bituminosa:
- Preparació de la superfície existent.
- Aplicació del lligant bituminós.
- Eventual extensió d'un granulat de cobertura.

En el reg d'adherència:
- Preparació de la superfície existent.
- Aplicació del lligant bituminós.

CONDICIONS GENERALS:
El reg ha de tenir una distribució uniforme i no pot quedar cap tram de la superfície tractada sense lligant o producte de cura.

REG D'IMPRIMACIÓ:
Estarà efectuat amb alguna de les següents emulsions bituminoses:
- C50BF4 IMP
- C60BF4 IMP

Dotació del lligant:
- Quantitat que sigui capaç d'absorbir la capa que s'imprimeixi durant un període de 24 h.
- En tots els casos: > = 500 g/m2.

REG D'ADHERÈNCIA:
El tipus d'emulsió utilitzada es trobarà dins de les indicades a l'article 531 del PG3.
Dotació del lligant:
- En tots els casos: >= 200 g/m2.
- La capa superior és una mescla bituminosa discontínua en calent o drenant, o una capa tipus formigó bituminós: >= 250 g/m2.

Adherència entre dues capes de mescla bituminosa, o una de mescla bituminosa i una altra de material tractat amb conglomerant hidràulic, (NLT 382):
- Una de les capes és de rodament: >= 0,6 MPa.
- Resta dels casos: >= 0,4 MPa.

REG DE CURA:
El tipus d'emulsió utilitzada serà una de les següents:
- C60B3 CUR
- C60B2 CUR

Dotació del lligant:
- Quantitat que garanteixi la formació d'una pel·lícula contínua, uniforme i impermeable.
- En tots els casos: >= 300 g/m2.

REG D'IMPRIMACIÓ O DE CURA:
En els casos en què sigui necessari, el granulat de cobertura ha de tenir una distribució uniforme.
El granulat utilitzat, en el seu cas, serà sorra natural, sorra procedent de matxuqueig o una barreja de totes dues i estarà exempt de tot tipus de matèries estranyes.
Ha de complir, a més, les següents condicions:
- % material que passa pel tamís 4 mm, segons UNE-EN 933-2: 100 %
- % partícules inferiors al tamís 0,063 mm, segons UNE-EN 933-2: < 15 %
- Equivalent de sorra per a la fracció 0/4 de l'àrid, segons Annex A UNE-EN 933-8: > 40
- Plasticitat, segons UNE 103103 i UNE 103104: No plàstic

La dotació del granulat de cobertura:
- La mínima necessària per a absorbir l'excés de lligant o per a garantir la protecció del reg sota l'acció del trànsit.
- En tots els casos: < = 6 l/m2, > = 4 l/m2.

2.- CONDICIONS DEL PROCÉS D'EXECUCIÓ

CONDICIONS GENERALS:
Abans d'efectuar el reg es comprovarà que la superfície a regar estigui neta i sense matèria solta.
Es protegiran els elements constructius o accessoris de l'entorn, perquè quedin nets una vegada aplicat el reg.
Es suspendran els treballs quan la temperatura sigui inferior a 10°C o en cas de pluja.
Aquest límit es podrà reduir a 5°C quan la temperatura ambient tendeixi a augmentar i la DF ho autoritzi.
Es comprovarà que la superfície a regar compleix les condicions especificades per a la unitat d'obra corresponent, en cas contrari s'efectuaran les correccions necessàries segons les indicacions de la DF.
S'aplicarà l'emulsió amb la dotació i temperatura aprovada per la DF.
S'evitarà la duplicació de la dotació en els junts de treball transversals.
Quan el reg es faci per franges, l'estesa del lligant es superposarà lleugerament en la unió de dues franges.

REG D'IMPRIMACIÓ:
En cas necessari, abans d'aplicar el reg, es regarà lleugerament amb aigua la superfície existent, sense arribar a formar tolls.
Es dividirà la dotació prevista per a la seva aplicació en dues vegades, si la correcta execució del reg ho requereix i la DF ho considera oportú.
La seva aplicació es coordinarà amb la posada en obra de la capa bituminosa sobreposada, de manera que l'emulsió no perdi efectivitat com a element d'unió.
No es podrà circular sobre el reg fins que no s'hagi absorbit tot el lligant i durant les 4 h següents a l'extensió de l'àrid de cobertura, si s'escau.
L'àrid de cobertura s'estendrà, segons el parer de la DF, quan sigui necessari fer circular vehicles per sobre del reg, o quan s'observi que ha quedat part sense absorbir passades 24 h de l'aplicació del lligant. L'extensió es farà per mitjans mecànics de forma uniforme i amb la dotació aprovada per la DF.

REG D'ADHERÈNCIA:
Si s'aplica sobre un paviment bituminós existent s'eliminaran prèviament els excesos de lligant i es repararan els desperfectes que puguin impedir una perfecta unió entre les capes bituminoses.
La seva aplicació es coordinarà amb la posada en obra de la capa superior, de manera que s'hagi produït el trencament de l'emulsió, però sense que hagi perdut efectivitat com a element d'unió.
Es prohibirà la circulació fins que s'hagi produït el trencament del lligant en tota la superfície aplicada.

REG DE CURA:
S'aplicarà després de compactar la capa inferior, abans de transcorregudes 3 h des de la seva finalització. Durant aquest temps la superfície es mantindrà humida.
El granulat de cobertura s'estendrà, segons el parer de la DF, quan s'hagi de fer circular trànsit per sobre del reg. L'extensió es farà per mitjans mecànics de forma uniforme i amb la dotació aprovada per la DF .

3.- UNITAT I CRITERIS D'AMIDAMENT

SENSE ESPECIFICAR DOTACIÓ:
t de pes mesurades segons les especificacions de la DT.
No són d'abonament els excessos laterals.

DOTACIÓ EN KG/M2:
m2 de superfície amidada segons les especificacions de la DT.
No són d'abonament els excessos laterals.

REG D'IMPRIMACIÓ O DE CURA:
Queda inclòs en aquesta unitat d'obra el granulat de cobertura per a donar obertura al trànsit.

4.- NORMATIVA DE COMPLIMENT OBLIGATORI

* Orden de 6 de febrero de 1976 por la que se aprueba el Pliego de prescripciones técnicas generales para

obras de carreteras y puentes (PG 3/75)
* Orden FOM/2523/2014, de 12 de diciembre, por la que se actualizan determinados artículos del pliego de prescripciones técnicas generales para obras de carreteras y puentes, relativos a materiales básicos, a firmes y pavimentos, y a señalización, balizamiento y sistemas de contención de vehículos.

5.- CONDICIONS DE CONTROL D'EXECUCIÓ I DE L'OBRA ACABADA

CONTROL D'EXECUCIÓ. OPERACIONS DE CONTROL:
Es considera com a lot, al menor que resulti d'aplicar els 3 criteris següents:
- Una longitud de 500 m de calçada.
- Una superfície de 3.500 m2 de calçada.
- La superfície regada diàriament.

Les tasques de control a realitzar són les següents:
- Dotació mitjana del lligant residual mitjançant assecat en estufa i pesatge de mostres recollides en safata, en un nombre de punts >=3.

CONTROL D'EXECUCIÓ. INTERPRETACIÓ DE RESULTATS I ACTUACIONS EN CAS D'INCOMPLIMENT:
Les condicions d'acceptació són les següents:
- Regs d'imprimació i de cura:
  - Dotació mitjana de lligant residual: ± 15 % de la prevista.
  - Addicionalment: <=1 individu de la mostra assajada excedeix els límits.
- Regs d'adherència:
  - Dotació mitjana de lligant residual: + 15 %, -10 % de la prevista
  - Addicionalment: <=1 individu de la mostra assajada excedeix els límits fixats.

Actuació en cas d'incompliment: es prendran les mesures indicades per la DF.

CONTROL DE L'OBRA ACABADA. OPERACIONS DE CONTROL EN REGS D'ADHERÈNCIA:
En els lots definits anteriorment, i després d'estendre la capa de mescla bituminosa superior, les tasques de control a realitzar són les següents:
- Adherència entre capes: assaig de tall, segons NLT 382, en 3 testimonis extrets en punts aleatoris.

CONTROL DE L'OBRA ACABADA. INTERPRETACIÓ DELS RESULTATS I ACTUACIONS EN CAS D'INCOMPLIMENT EN REGS D'ADHERÈNCIA:
Les condicions d'acceptació són les següents:
- Valor mitjà de l'adherència entre capes, en cada lot:
  - Una de les capes és de rodament: >= 6 Mpa; <= 1 individu de la mostra assajada amb valor <= 25 % de 6 MPa.
  - Dues capes intermèdies: >=4 Mpa; <= 1 individu de la mostra assajada amb valor <= 25 % de 4 MPa.

Actuació en cas d'incompliment:
- Adherència mitjana obtinguda < 90 % del valor previst: es fresará la capa de mescla bituminosa superior i es reposarà el reg d'adherència i la capa esmentada. Per compte del contractista.
- Adherència mitjana obtinguda >= 90 % del valor previst: penalització econòmica del 10 % de la mescla bituminosa superior.

FB - PROTECCIONS I SENYALITZACIÓ

FBA - SENYALITZACIÓ HORITZONTAL

0.- ELEMENTS QUE CONTEMPLA EL PLEC

FBA27517,FBA24517,FBA25517,FBA31517,FBA15511.

1.- DEFINICIÓ I CONDICIONS DE LES PARTIDES D'OBRA EXECUTADES

Pintat sobre paviment de marques vials, formant línies o signes, amb finalitats informatives i reguladores del trànsit.
S'han considerat les marques següents:
- Marques longitudinals
- Marques transversals
- Marques superficials

S'han considerat els llocs d'aplicació següents:
- Vials públics
- Vials privats

L'execució de la unitat d'obra inclou les operacions següents:
- Preparació de la superfície existent
- Replanteig i premarcat
- Aplicació de la marca vial
- Proteccions provisionals durant l'aplicació i el temps d'assecat

CONDICIONS GENERALS:
Les marques vials utilitzades seran, d'acord amb la norma UNE-EN 1436, dels següents tipus:
- En funció de la seva vida útil:
  - Permanents (P)
  - Temporals (T)
- En funció de la visibilitat nocturna o propietats de retrorreflexió:
  - Tipus 0 (NR): no retrorreflectants
  - Tipus I (R): retrorreflectants en sec
  - Tipus II (RW): retrorreflectants en sec i amb humitat
  - Tipus II (RR): retrorreflectants en sec, amb humitat i amb pluja
- En funció de les seves propietats de resistència al lliscament:
  - Estructurades (E)
  - No estructurades (NE)
- En funció d'altres usos especials:
  - Sonores (S)
  - Fàcils d'eliminar (F)
  - De emmarcar (B)
  - Emmascaradora (M)
  - En forma de tauler d'escacs (D)
- En funció de la forma d'aplicació:
  - Marques vials 'in situ'
  - Marques vials prefabricades

La marca vial o sistema de senyalització horitzontal estarà formada per un material base i en el seu cas, unes addicions de materials de pre-barrejat i/o de post-barrejat en les proporcions indicades a les instruccions d'aplicació del sistema.
El material base estarà constituït per pintures, plàstics en fred o per termoplàstics.
Els requisits essencials de les marques vials; visibilitat nocturna, visibilitat diürna, resistència al lliscament i color, han de complir les especificacions de la UNE-EN 1436 i es determinaran amb els mètodes establerts en aquesta norma.
Les marques tindran el color, forma, dimensions i ubicació indicades a la DT.
Han de tenir les vores netes i ben perfilades.
La capa de pintura ha de ser clara, uniforme i duradera.
Dosificació estàndard del material base per a marques vials permanents:
- Pintures: 720 g/m2
- Termoplàstics en capa fina: 3000 g/m2
- Termoplàstics en capa gruixuda: 5000 g/m2
- Plàstics en fred en dos components en capa fina: 1000 g/m2
- Plàstics en fred en dos components en capa gruixuda: 3000 g/m2

Toleràncies d'execució:
- Replanteig: ± 3,0 cm
- Dosificació de pintura i microesferes: - 0%, + 20%

MARQUES VIALS RETRORREFLECTANTS:
El material base de la marca vial portarà incorporades, per pre-barrejat i/o post-barrejat, microesferes de vidre que li conferiran el caràcter retrorreflectant.
La retrorreflexió de la marca vial en condicions d'humitat o de pluja es podrà reforçar mitjançant propietats especials en la seva textura superficial, microesferes de vidre gruixudes, o altres mitjans.

Dosificació estàndard de microesferes de vidre i càrregues antilliscants de post-barrejat afegides al material base:
- Pintures: 480 g/m2
- Termoplàstics en capa fina: 500 g/m2
- Termoplàstics en capa gruixuda: 500 g/m2
- Plàstics en fred en dos components en capa fina: 500 g/m2
- Plàstics en fred en dos components en capa gruixuda: 500 g/m2

MARQUES VIALS EN CARRETERES:
Les marques vials utilitzades a la xarxa de carreteres de l'Estat seran, d'acord amb la norma UNE-EN 1436, dels següents tipus:
- En funció de la seva vida útil:
  - Permanents (P): de color blanc, utilitzades en la senyalització horitzontal de carreteres amb trànsit convencional.
- En funció de la visibilitat nocturna o propietats de retrorreflexió:
  - Tipus II (RW): marca vial no estructurada dissenyada per a mantenir la retrorreflexió en sec i amb humitat.
  - Tipus II (RR): marca vial estructurada o no, dissenyada per a mantenir la retrorreflexió en sec, amb humitat i pluja.
- En funció d'altres usos especials:
  - Sonores (S): marca vial amb ressalts que produeix efectes sonors i mecànics (vibracions). Seran permanents i de tipus II (RR).
  - De emmarcar (B): marca vial permanent de color negre, utilitzada a l'emmarc de marques vials per a millorar el seu contrast.
  - En forma de taulell d'escacs (D): marca vial permanent de color vermell, utilitzada per a senyalització d'accés a un llit de frenada.

Els requisits de comportament de les marques vials compliran amb les característiques especificades a la taula 700.2a del PG 3 vigent, per a les de color blanc i a les taules 700.2.b i 700.2.c per a les de color negre i vermell respectivament.
La marca vial tindrà la classe de durabilitat adequada a les característiques de la carretera a la que s'ha d'aplicar. En funció del factor de desgast, calculat segons les especificacions de l'article 700.3.4.1 del PG 3 vigent, la durabilitat dels requisits, assajada d'acord amb la norma UNE-EN 13197, complirà:
- Marques vials de colors blanc i negre: classes P5, P6 o P7
- Marques vials de color vermell: >= classe P4

El material base de la marca vial i la seva forma d'aplicació seran compatibles amb el suport sobre el que s'ha d'aplicar:
- En actuacions de repintat: complirà els criteris de compatibilitat amb la marca vial existent, d'acord amb la taula 700.9 del PG 3 vigent.
- En aplicacions sobre paviment nou: serà conforme amb els criteris establerts a la taula 700.10 del PG 3 vigent.

Els requisits de comportament de les marques vials, durant el període de garantia, han de complir amb les característiques especificades a la taula 700.11 del PG 3 vigent, per a les de color blanc i a les taules 700.2.b i 700.2.c per a les de color negre i vermell respectivament.

2.- CONDICIONS DEL PROCÉS D'EXECUCIÓ

CONDICIONS GENERALS:
S'ha de treballar a una temperatura entre 5° i 40°C i amb vents inferiors a 25 km/h.
No podrà aplicar-se la marca vial:
- Quan la temperatura del substrat no superi almenys en 3ºC al punt de rosada.
- Quan el paviment estigui humit.

Abans de començar les feines, la DF ha d'aprovar l'equip, les mesures de protecció del trànsit i les senyalitzacions auxiliars.
No s'iniciaran obres que afectin a la lliure circulació sense haver col·locat la corresponent senyalització, abalisament i, en el seu cas, defenses. La seva forma, suport, colors, pictogrames i dimensions es correspondran amb l'establert a la Norma de Carreteres 8.3.- IC i catàleg d'Elements de Senyalització, Abalisament i Defensa per a circulació vial.
L'aplicació de la marca vial es realitzarà d'acord amb les instruccions del sistema de senyalització vial horitzontal, subministrat pel fabricant, que inclouran com a mínim:
- Identificació del fabricant
- Dosificacions
- Tipus i proporcions de materials de post-barrejat, en el seu cas
- Necessitat o no de microesferes de vidre de pre-barrejat

La maquinària i equips de posada en obra de marques vials compliran els requisits que estableix l'article 700.5 del PG 3 vigent i es classificaran i caracteritzaran segons el que especifica la norma UNE 135277-1.
El compliment d'aquests requisits s'haurà d'acreditar mitjançant la presentació de la declaració del contractista, que per a cada màquina a utilitzar ha d'incloure la següent informació, d'acord amb la norma UNE 135277-1:
- Fitxa tècnica de cada màquina
- Requisits associats a cada classe de màquina
- Identificació dels elements de la màquina

Abans del començament de cada unitat d'obra, inclosos amples diferents de línies i per a cada equip, s'ha de procedir, sota la supervisió de la DF, a l'ajust de la maquinària per a determinar els paràmetres d'aplicació d'acord amb el que especifica la norma UNE 135277-1, i s'elevarà acta de cada un dels ajustos realitzats.
S'han de preveure sistemes de drenatge per a evitar que les marques vials aplicades siguin la causa de la formació d'una pel·lícula d'aigua sobre el paviment.
La superfície on s'ha d'aplicar la pintura ha d'estar neta, sense materials no adherits i completament seca.
Quan el sistema de senyalització vial horitzontal no sigui compatible amb el substrat (paviment o marca vial antiga), es procedirà a l'esborrat de la marca vial existent, o a l'aplicació d'una imprimació o d'un tractament superficial adequat, segons el parer de la DF, per a garantir aquesta compatibilitat.
En el cas de superfícies de formigó, no han de quedar restes de productes o materials utilitzats per al curat del formigó.
Quan el factor de luminància del paviment sigui > 0,15, segons UNE-EN 1436, s'emmarcarà la marca vial amb una marca d'emmarcar pintada a banda i banda amb un ample igual a la meitat del corresponent a la marca vial existent.
Si la superfície a pintar és un morter o formigó, no presentarà eflorescències, ni reaccions alcalines.
Si la superfície on s'aplica la pintura és llisa i no té prou adherència amb la pintura, s'ha de fer un tractament per a donar-li un grau d'adherència suficient.
Si la superfície presenta defectes o forats, s'han de corregir abans d'aplicar la pintura, utilitzant material del mateix tipus que el paviment existent.
Abans d'aplicar la pintura s'ha de fer un replanteig topogràfic, que serà aprovat per la DF.
S'han de protegir les marques del trànsit durant el procés inicial d'assecat.

3.- UNITAT I CRITERIS D'AMIDAMENT

MARQUES LONGITUDINALS O MARQUES TRANSVERSALS:
m de llargària pintada, d'acord amb les especificacions de la DT i mesurat en l'eix de la marca sobre el paviment.
Aquesta partida inclou les operacions auxiliars de neteja i acondicionament del paviment a pintar.

MARQUES SUPERFICIALS:
m2 de superfície pintada, segons les especificacions de la DT, mesurant la superfície realment executada sobre el paviment.
Aquesta partida inclou les operacions auxiliars de neteja i acondicionament del paviment a pintar.

4.- NORMATIVA DE COMPLIMENT OBLIGATORI

VIALS PÚBLICS:
* Orden de 6 de febrero de 1976 por la que se aprueba el Pliego de prescripciones técnicas generales para obras de carreteras y puentes (PG 3/75)
* Orden FOM/2523/2014, de 12 de diciembre, por la que se actualizan determinados artículos del pliego de prescripciones técnicas generales para obras de carreteras y puentes, relativos a materiales básicos, a firmes y pavimentos, y a señalización, balizamiento y sistemas de contención de vehículos.
Orden de 16 de julio de 1987 por la que se aprueba la Norma 8.2-IC Marcas Viales, de la Instrucción de carreteras.
* Guía para el proyecto y ejecución de obras de señalización horizontal
* UNE-EN 1436:2009+A1:2009 Materiales para señalización vial horizontal. Comportamiento de las marcas viales aplicadas sobre la calzada.

VIALS PRIVATS:
No hi ha normativa de compliment obligatori.
5.- CONDICIONS DE CONTROL D'EXECUCIÓ I DE L'OBRA ACABADA

CONTROL D'EXECUCIÓ. OPERACIONS DE CONTROL:
Els punts de control més destacables són els següents:
- Revisió de les condicions d'emmagatzematge i conservació dels materials.
- Revisió de la data de fabricació dels materials.
- Revisió del part diari lliurat pel contractista, que inclou, com a mínim la següent informació:
  - Referència dels lots i dosificacions dels materials consumits.
  - Condicions (temperatura, pressió, etc...) utilitzades en els equips d'aplicació.
  - Tipus i dimensions de la marca vial.
  - Localització i referència sobre el paviment de les marques vials.
  - Data de posada en obra.
  - Temperatura i humitat relativa al començament i a meitat de la jornada de treball.
  - Observacions i incidències que puguin influir en la vida útil o característiques de la marca vial aplicada.
- Comprovació del compliment de les dosificacions especificades.
- Inspeccions per a verificar la informació inclosa en el part d'obra i a l'acta d'ajust de la maquinària.

Els controls es realitzaran d'acord amb l'apartat 700.8.3 del PG 3 vigent.

CONTROL D'EXECUCIÓ. CRITERIS DE PRESA DE MOSTRES:
Durant l'aplicació de la pintura, la presa de mostres per a comprovació de les dosificacions es realitzarà d'acord amb el que estableix l'article 700.8.3.3 del PG 3 vigent.

CONTROL D'EXECUCIÓ. INTERPRETACIÓ DE RESULTATS I ACTUACIONS EN CAS D'INCOMPLIMENT:
Es rebutjaran les marques vials aplicades d'un mateix tipus quan es donin els següents supòsits:
- Els materials aplicats no es corresponen amb els aplegats.
- La maquinària utilitzada no compleix els requisits especificats a l'article 700.5.2 del PG 3 vigent.
- Les condicions de posada en obra no es corresponen amb les aprovades a l'acta d'ajust de l'obra.
- El valor mitjà de la dosificació de cada material és inferior a les dosificacions especificades.
- El coeficient de variació de la dosificació del material aplicat supera el 20%.

El Contractista executarà de nou, a càrrec seu, les marques vials que hagin estat rebutjades.

CONTROL DE L'OBRA ACABADA. OPERACIONS DE CONTROL:
Durant el període de garantia (2 anys a partir de la data d'aplicació) es realitzaran controls periòdics de les marques vials per a verificar, in situ, si compleixen els requisits especificats.
Els controls es realitzaran de forma puntual, de manera contínua, o amb els dos mètodes:
- Mètode d'assaig puntual:
  - Es realitzarà amb equips portàtils.
  - Es verificaran les característiques especificades a la taula 700.12 del PG 3 vigent, incloent, com a mínim, el coeficient de luminància retrorreflexada en sec.
- Mètode d'assaig continu:
  - Es realitzarà amb equips dinàmics d'alt rendiment, segons UNE-EN 1436.
  - Es verificarà, com a mínim, el coeficient de luminància retrorreflexada en sec.
  - La DF podrà sol·licitar la mesura del coeficient de fricció o altres característiques addicionals.

CONTROL DE L'OBRA ACABADA. CRITERIS DE PRESA DE MOSTRES:
Els controls es realitzaran segons les instruccions de la DF, que durant el període de garantia podrà sol·licitar la realització de comprovacions de les característiques de les marques vials en qualsevol moment i tantes vegades com consideri oportú.

CONTROL DE L'OBRA ACABADA. INTERPRETACIÓ DE RESULTATS I ACTUACIONS EN CAS D'INCOMPLIMENT:
Es rebutjaran les marques vials que no compleixin, durant el període de garantia, els requisits de comportament especificats a les taules 700.11, 700.2b i 700.2c del PG3 vigent, per als colors blanc, negre i vermell respectivament.
El Contractista repintarà de nou, a càrrec seu, les marques vials que hagin estat rebutjades.

FB - PROTECCIONS I SENYALITZACIÓ

FBB - SENYALITZACIÓ VERTICAL

FBB1 - SENYALS DE PERILL, PRECEPTIUS I DE REGULACIÓ

0.- ELEMENTS QUE CONTEMPLA EL PLEC

FBB12121,FBB12251.

1.- DEFINICIÓ I CONDICIONS DE LES PARTIDES D'OBRA EXECUTADES

Elements per a senyalització vertical de vials fixats al seu suport.
S'han considerat els elements següents:
- Plaques amb senyals de perill, preceptives i de regulació

S'han considerat els llocs de col·locació següents:
- Vials públics
- Vials d'ús privat

L'execució de la unitat d'obra inclou les operacions següents:
- Replanteig
- Fixació del senyal al suport
- Comprovació de la visibilitat del senyal
- Correcció de la posició si fos necessària

CONDICIONS GENERALS:
L'element ha d'estar fixat al suport, a la posició indicada a la DT, amb les modificacions introduïdes al replanteig previ, aprovades per la DF.
Ha de resistir un esforç d'1 kN aplicats al seu centre de gravetat, sense que es produeixin variacions de la seva orientació.
S'ha de situar en un pla vertical, perpendicular a l'eix de la calçada.
Toleràncies d'execució:
- Verticalitat: ± 1°

VIALS PÚBLICS:
Ha de ser visible des d'una distància de 70 m o des de la zona de parada d'un automòbil, tot i que hi hagi un camió situat per davant a 25 m.
Aquesta visibilitat s'ha de mantenir de nit, amb les llums curtes.
Distància a la calçada: >= 50 cm

PLAQUES AMB SENYALS DE PERILL, PRECEPTIVES, DE REGULACIÓ I D'INFORMACIÓ I RÈTOLS:
La distància al pla del paviment ha de ser >= 1 m, mesurat per la part més baixa de l'indicador.

2.- CONDICIONS DEL PROCÉS D'EXECUCIÓ

No s'han de produir danys a la pintura, ni bonys a la planxa durant el procés de fixació.
No s'ha de foradar la planxa per fixar-la. S'han d'utilitzar els forats existents.
Els elements auxiliars de fixació han de complir les característiques indicades en les normes UNE 135312 i UNE 135314.

3.- UNITAT I CRITERIS D'AMIDAMENT

PLAQUES AMB SENYALS DE PERILL, PRECEPTIVES, DE REGULACIÓ, D'INFORMACIÓ I COMPLEMENTÀRIES, I CAIXETINS DE RUTA:
Unitat de quantitat realment col·locada a l'obra segons les especificacions de la DT, i aprovada per la DF.

4.- NORMATIVA DE COMPLIMENT OBLIGATORI

VIALS PÚBLICS:

* Orden de 6 de febrero de 1976 por la que se aprueba el Pliego de prescripciones técnicas generales para obras de carreteras y puentes (PG 3/75)
* Orden FOM/2523/2014, de 12 de diciembre, por la que se actualizan determinados artículos del pliego de prescripciones técnicas generales para obras de carreteras y puentes, relativos a materiales básicos, a firmes y pavimentos, y a señalización, balizamiento y sistemas de contención de vehículos.
Orden FOM/534/2014, de 20 de marzo, por la que se aprueba la norma 8.1-IC señalización vertical de la Instrucción de Carreteras.

VIALS PRIVATS:
No hi ha normativa de compliment obligatori.

5.- CONDICIONS DE CONTROL D'EXECUCIÓ I DE L'OBRA ACABADA

OPERACIONS DE CONTROL:
- Comprovació topogràfica de la situació i col·locació de tots els senyals.
- Inspecció visual de l'estat general dels senyals i la seva visibilitat.
- Per a cada senyal i cartell seleccionat:
  - Determinació de les característiques fotomètriques (coeficient de retrorreflexió) i colorimètriques (coordenades cromàtiques i factor de luminància) en la zona retrorreflectant cada 20unitats.
  - Determinació de les característiques colorimètriques en la zona no retrorreflectant.

CRITERIS DE PRESA DE MOSTRES:
- Els controls es realitzaran segons les indicacions de la DF.
- El nombre de senyals i cartells seleccionats per a controlar, respondrà als criteris indicats en l'apartat de control de materials (S).

INTERPRETACIÓ DE RESULTATS I ACTUACIONS EN CAS D'INCOMPLIMENT:
- Els criteris d'acceptació i rebuig per a un lot de senyals o cartells del mateix tipus, es corresponen als indicats en l'apartat de control de materials (nivell 4,0).
Correcció de les irregularitats observades a càrrec del contractista.

FB - PROTECCIONS I SENYALITZACIÓ

FBB - SENYALITZACIÓ VERTICAL

FBB2 - SENYALS D'INFORMACIÓ I DE DIRECCIÓ

0.- ELEMENTS QUE CONTEMPLA EL PLEC

FBB22201.

1.- DEFINICIÓ I CONDICIONS DE LES PARTIDES D'OBRA EXECUTADES

Elements per a senyalització vertical de vials fixats al seu suport.
S'han considerat els elements següents:
- Plaques amb senyals d'informació
S'han considerat els llocs de col·locació següents:
- Vials públics
- Vials d'ús privat
L'execució de la unitat d'obra inclou les operacions següents:
- Replanteig
- Fixació del senyal al suport
- Comprovació de la visibilitat del senyal
- Correcció de la posició si fos necessària

CONDICIONS GENERALS:
L'element ha d'estar fixat al suport, a la posició indicada a la DT, amb les modificacions introduïdes al replanteig previ, aprovades per la DF.
Ha de resistir un esforç d'1 kN aplicats al seu centre de gravetat, sense que es produeixin variacions de la seva orientació.
S'ha de situar en un pla vertical, perpendicular a l'eix de la calçada.
Toleràncies d'execució:
- Verticalitat: ± 1°

VIALS PÚBLICS:
Ha de ser visible des d'una distància de 70 m o des de la zona de parada d'un automòbil, tot i que hi hagi un camió situat per davant a 25 m.
Aquesta visibilitat s'ha de mantenir de nit, amb les llums curtes.
Distància a la calçada: >= 50 cm

PLAQUES AMB SENYALS DE PERILL, PRECEPTIVES, DE REGULACIÓ I D'INFORMACIÓ I RÈTOLS:
La distància al pla del paviment ha de ser >= 1 m, mesurat per la part més baixa de l'indicador.

2.- CONDICIONS DEL PROCÉS D'EXECUCIÓ

No s'han de produir danys a la pintura, ni bonys a la planxa durant el procés de fixació.
No s'ha de foradar la planxa per fixar-la. S'han d'utilitzar els forats existents.
Els elements auxiliars de fixació han de complir les característiques indicades en les normes UNE 135312 i UNE 135314.

3.- UNITAT I CRITERIS D'AMIDAMENT

PLAQUES AMB SENYALS DE PERILL, PRECEPTIVES, DE REGULACIÓ, D'INFORMACIÓ I COMPLEMENTÀRIES, I CAIXETINS DE RUTA:
Unitat de quantitat realment col·locada a l'obra segons les especificacions de la DT, i aprovada per la DF.

4.- NORMATIVA DE COMPLIMENT OBLIGATORI

VIALS PÚBLICS:
* Orden de 6 de febrero de 1976 por la que se aprueba el Pliego de prescripciones técnicas generales para obras de carreteras y puentes (PG 3/75)
* Orden FOM/2523/2014, de 12 de diciembre, por la que se actualizan determinados artículos del pliego de prescripciones técnicas generales para obras de carreteras y puentes, relativos a materiales básicos, a firmes y pavimentos, y a señalización, balizamiento y sistemas de contención de vehículos.
Orden FOM/534/2014, de 20 de marzo, por la que se aprueba la norma 8.1-IC señalización vertical de la Instrucción de Carreteras.

VIALS PRIVATS:
No hi ha normativa de compliment obligatori.

5.- CONDICIONS DE CONTROL D'EXECUCIÓ I DE L'OBRA ACABADA

OPERACIONS DE CONTROL:
- Comprovació topogràfica de la situació i col·locació de tots els senyals.
- Inspecció visual de l'estat general dels senyals i la seva visibilitat.
- Per a cada senyal i cartell seleccionat:
  - Determinació de les característiques fotomètriques (coeficient de retrorreflexió) i colorimètriques (coordenades cromàtiques i factor de luminància) en la zona retrorreflectant cada 20unitats.
  - Determinació de les característiques colorimètriques en la zona no retrorreflectant.

CRITERIS DE PRESA DE MOSTRES:
- Els controls es realitzaran segons les indicacions de la DF.
- El nombre de senyals i cartells seleccionats per a controlar, respondrà als criteris indicats en l'apartat de control de materials (S).

INTERPRETACIÓ DE RESULTATS I ACTUACIONS EN CAS D'INCOMPLIMENT:

- Els criteris d'acceptació i rebuig per a un lot de senyals o cartells del mateix tipus, es corresponen als indicats en l'apartat de control de materials (nivell 4,0).

Correcció de les irregularitats observades a càrrec del contractista.

FB - PROTECCIONS I SENYALITZACIÓ

FBB - SENYALITZACIÓ VERTICAL

FBBZ - ELEMENTS AUXILIARS PER A SENYALITZACIÓ VERTICAL

0.- ELEMENTS QUE CONTEMPLA EL PLEC

FBBZA003,FBBZ3011.

1.- DEFINICIÓ I CONDICIONS DE LES PARTIDES D'OBRA EXECUTADES

Suports per a senyalització vertical de tub d'acer galvanitzat col·locats en la seva posició definitiva.
S'han considerat els tipus de col·locació següents:
- Col·locat clavat a terra
- Col·locat formigonat a terra
- Col·locat soldat.

L'execució de la unitat d'obra inclou les operacions següents:
Col·locat clavat:
- Replanteig
- Clavat del suport

Col·locat formigonat:
- Replanteig
- Preparació del forat o encofrat del dau
- Col·locació del suport i apuntalament
- Formigonat del dau
- Retirada de l'apuntalament provisional

Col·locat soldat:
- Replanteig
- Soldat a la placa base

CONDICIONS GENERALS:
El suport ha de restar vertical, a la posició indicada a la DT, amb les correccions de replanteig aprovades per la DF.
Ha de sobresortir del terreny una alçada suficient per tal que el senyal o rètol que li correspongui estigui a una alçada mínima d'un metre respecte a la rasant del paviment, excepte en el cas de pòrtics en que l'alçada mínima ha de ser l'especificada com a gàlib a la DT o, en el seu defecte, la que indiqui la DF.
En el cas de perfils buits, l'extrem del tub que quedi exposat a la intempèrie, un cop instal·lat, ha de quedar tancat de manera que s'impedeixi l'entrada d'agents agressius en el interior. La tapa ha de ser d'acer i ha de quedar soldada en tot el seu perímetre, abans del galvanitzat.
La distància del suport a la part exterior de la calçada ha de ser tal que el senyal o rètol que li correspongui restin separats amb més de 50 cm de la part exterior de la calçada.
L'ancoratge del suport ha de ser suficient per resistir una empenta d'1 kN aplicats al centre de gravetat de la senyal o rètol que li correspongui i una pressió de vent de 2 kN/m2.
Les perforacions del suport per a l'ancoratge del senyal o rètol corresponent han de restar a la posició correcta.
Tots els elements de fixació han de quedar protegits de la corrosió.
Els suports amb corredissa telescòpica, han de permetre substituir, afegir o treure els mòduls fàcilment, sense produir esforços al conjunt.
En els suports d'alumini, l'ancoratge al fonament de formigó ha de ser amb quatre espàrrecs de diàmetre no inferior a 20 mm. La fixació del suport al formigó ha de ser amb brides d'ancoratge galvanitzades i cargols d'alumini.
El sistema de fixació ha de permetre una substitució ràpida i fàcil del suport.

Toleràncies d'execució:
- Replanteig: ± 5 cm
- Alçària: + 5 cm, - 0 cm
- Verticalitat: ± 1°

COL·LOCAT CLAVAT:
Els suports han d'estar clavats en terrenys naturals, amb les característiques previstes a la DT.

COL·LOCAT FORMIGONAT:
La resistència característica del formigó es comprovarà d'acord amb l'article 86 de l'EHE-08
El formigó del dau de suport no ha de tenir buits, ni elements que disminueixin la seva secció.
No es poden donar cops ni produir vibracions als suports fins que el formigó assoleixi una resistència de 3 N/mm2.
Fondària d'ancoratge: > 40 cm
Resistència estimada a la compressió del formigó als 28 dies (Fest): >= 0,9 x Fck N/mm2
Grandària mínima del dau de formigó: 40 x 40 x 40 cm
Recobriment del suport: >= 10 cm

COL·LOCAT SOLDAT:
El cordó de soldadura ha de ser continu a la base del perfil.
Les soldadures no han de tenir defectes que constitueixin seqüència en una longitud superior a 10 mm.
La zona del suport afectada per la soldadura ha d'estar pintada amb pintura de zinc.
La garantia mínima dels elements constituents de les barreres de seguretat que no hagin estat objecte d'arrencada, trencament o deformació per l'acció del trànsit, fabricats i instal·lats amb caràcter permanent i conservats regularment segons instruccions del fabricant, serà de 3 anys contats des de la data de fabricació, i de 2 anys i 6 mesos des de la data d'instal·lació.

2.- CONDICIONS DEL PROCÉS D'EXECUCIÓ

CONDICIONS GENERALS:
Abans de col·locar els suports s'ha de fer un replanteig del conjunt que ha d'aprovar la DF.

COL·LOCAT CLAVAT:
La màquina de clavar no ha de produir danys ni deformacions als suports.
Una vegada clavat al suport no es pot rectificar la seva posició si no és treient-lo i tornant-lo a clavar.

COL·LOCAT FORMIGONAT:
No es pot treballar amb pluja, ni amb temperatures inferiors a 5°C.
El formigó s'ha de posar a l'obra abans que comenci l'adormiment, i a una temperatura >= 5°C.
No s'ha de col·locar el senyal o rètol fins passades 48 h de l'abocat del formigó.

COL·LOCAT SOLDAT:
La pletina on s'ha de soldar el suport ha d'estar ancorada prèviament.
Les soldadures s'han de fer protegides de la pluja i humitats, i a una temperatura superior a 5°C.
La soldadura ha de ser elèctrica manual, per arc descobert, amb elèctrodes fusibles de qualitat estructural bàsica.
La soldadura ha de ser de qualitat 3 com a mínim, i ha de ser un cordó continu de 4 mm de gruix.
Abans de soldar s'han de netejar les superfícies a unir de greixos, òxids i pintures, i s'ha de tenir cura que quedin ben seques.
Després d'executar un cordó de soldadura i abans de començar el següent s'ha de netejar l'escòria per mitjà de piqueta i raspall.
Les soldadures s'han de fer per soldadors certificats per un organisme acreditat i qualificats segons l'UNE-EN 287-1.
L'execució dels diferents tipus de soldadures s'ha de fer d'acord amb els requisits establerts a l'apartat 10.3.4 del DB-SE A i l'article 77 de l'EAE per a obres d'edificació o d'acord amb l'article 640.5.2 del PG3 i l'article 77 de l'EAE per a obres d'enginyeria civil.

3.- UNITAT I CRITERIS D'AMIDAMENT

m de llargària realment col·locat d'acord amb les especificacions de la DT.

4.- NORMATIVA DE COMPLIMENT OBLIGATORI

* Orden de 6 de febrero de 1976 por la que se aprueba el Pliego de prescripciones técnicas generales para obras de carreteras y puentes (PG 3/75)
* Orden FOM/2523/2014, de 12 de diciembre, por la que se actualizan determinados artículos del pliego de prescripciones técnicas generales para obras de carreteras y puentes, relativos a materiales básicos, a firmes y pavimentos, y a señalización, balizamiento y sistemas de contención de vehículos.
Orden FOM/534/2014, de 20 de marzo, por la que se aprueba la norma 8.1-IC señalización vertical de la Instrucción de Carreteras.

5.- CONDICIONS DE CONTROL D'EXECUCIÓ I DE L'OBRA ACABADA

OPERACIONS DE CONTROL:
Els punts de control més destacables són els següents:
- Comprovació manual de la resistència d'arrencada en un 10 % dels suports. Es tracta de moure manualment el suport sense observar desplaçaments a la base de fonamentació.
- Comprovació del replanteig i toleràncies d'acabat en un 10% dels suports.

CRITERIS DE PRESA DE MOSTRES:
Els controls s'han de realitzar segons les instruccions de la DF.

INTERPRETACIÓ DE RESULTATS I ACTUACIONS EN CAS D'INCOMPLIMENT:
Correcció de les irregularitats observades a càrrec del contractista.

FD - SANEJAMENT I CANALITZACIONS

FD5 - DRENATGES

FD5J - CAIXES PER A EMBORNALS

0.- ELEMENTS QUE CONTEMPLA EL PLEC

FD5J525E.

1.- DEFINICIÓ I CONDICIONS DE LES PARTIDES D'OBRA EXECUTADES

Execució de caixa per a embornals o interceptors, sobre solera de formigó.
S'han considerat els materials següents:
- Caixa de formigó
- Caixa de maó calat arrebossada i lliscada i eventualment esquerdejada per fora

L'execució de la unitat d'obra inclou les operacions següents:
En caixa de formigó:
- Comprovació de la superfície d'assentament
- Col·locació del formigó de la solera
- Muntatge de l'encofrat
- Preparació de la trobada de la caixa amb el tub de desguàs
- Col·locació del formigó de la caixa
- Desmuntatge de l'encofrat
- Cura del formigó

En caixa de maó:
- Comprovació de la superfície d'assentament
- Col·locació del formigó de la solera
- Col·locació dels maons amb morter
- Preparació de la trobada de la caixa amb el tub de desguàs
- Arrebossat i lliscat de l'interior de la caixa
- Esquerdejat exterior de la caixa, en el seu cas

CONDICIONS GENERALS:
La solera ha de quedar plana, anivellada i a la fondària prevista a la DT.
La caixa ha de quedar aplomada i ben assentada sobre la solera.
El nivell del coronament ha de permetre la col·locació del bastiment i la reixa enrasats amb el paviment o zona adjacent sense sobresortir d'ella.
El forat per al pas del tub de desguàs ha de quedar preparat.
Els angles interiors han de ser arrodonits.
La caixa acabada ha d'estar neta de qualsevol tipus de residu.
Toleràncies d'execució:
- Desviació lateral:
  - Línia de l'eix: ± 24 mm
  - Dimensions interiors: ± 5 D, < 12 mm

(D = la dimensió interior màxima expressada en m)
- Nivell soleres: ± 12 mm
- Gruix (e):
  - e <= 30 cm: + 0,05 e (<= 12 mm), - 8 mm
  - e > 30 cm: + 0,05 e (<= 16 mm), - 0,025 e (<= -10 mm)

CAIXA DE FORMIGÓ:
El formigó col·locat no ha de tenir disgregacions o buits a la massa.
La secció de l'element no ha de quedar disminuïda en cap punt per la introducció d'elements de l'encofrat ni d'altres.
La resistència característica del formigó es comprovarà d'acord amb l'article 86 de l'EHE-08

CAIXA DE MAÓ:
Els maons han d'estar col·locats a trencajunts i les filades han de ser horitzontals.
Els junts han d'estar plens de morter.
La superfície interior ha de quedar revestida amb un arrebossat de gruix uniforme i ben adherit a la paret, i acabada amb un lliscat de pasta de pòrtland. El revestiment ha de ser llis, sense fissures, forats o altres defectes.
Gruix dels junts: <= 1,5 cm
Gruix de l'arrebossat i del lliscat: 1,1 cm
Toleràncies d'execució:
- Horitzontalitat de les filades: ± 2 mm/m
- Gruix de l'arrebossat i del lliscat: ± 2 mm

ESQUERDEJAT EXTERIOR:
La superfície exterior ha de quedar coberta sense discontinuïtats amb un esquerdejat ben adherit a la paret.
Gruix de l'arrebossat esquerdejat: <= 1,8 cm

2.- CONDICIONS DEL PROCÉS D'EXECUCIÓ

CONDICIONS GENERALS:
S'ha de treballar a una temperatura ambient que oscil·li entre els 5°C i els 40°C, sense pluja.

CAIXA DE FORMIGÓ:
No pot transcórrer més d'1,5 hora des de la fabricació del formigó fins el formigonament, a menys que la DF ho cregui convenient per aplicar medis que retardin l'adormiment.
L'abocada s'ha de fer des d'una alçària petita i sense que es produeixin disgregacions.

CAIXA DE MAÓ:
Els maons que s'han de col·locar han de tenir la humitat necessària per tal que no absorbeixin l'aigua del morter.
L'obra s'ha d'aixecar per filades senceres.
L'arrebossat s'ha d'aplicar un cop sanejades i humitejades les superficies que l'han de rebre.

3.- UNITAT I CRITERIS D'AMIDAMENT

EMBORNALS:
Unitat mesurada segons les especificacions de la DT.

4.- NORMATIVA DE COMPLIMENT OBLIGATORI

* Orden de 6 de febrero de 1976 por la que se aprueba el Pliego de prescripciones técnicas generales para obras de carreteras y puentes (PG 3/75)
* Orden FOM/1382/2002 de 16 de mayo, por la que se actualizan determinados artículos del pliego de prescripciones técnicas generales para obras de carreteras y puentes relativos a la construcción de explanaciones, drenajes y cimentaciones.
* Orden de 14 de mayo de 1990 por la que se aprueba la Instrucción de carreteras 5.2-1C «Drenaje superficial».
Real Decreto 1247/2008, de 18 de julio, por el que se aprueba la Instrucción de Hormigón Estructural (EHE-08).

FD - SANEJAMENT I CANALITZACIONS

FD5 - DRENATGES

FD5Z - ELEMENTS AUXILIARS PER A DRENATGES

0.- ELEMENTS QUE CONTEMPLA EL PLEC

FD5Z9JC4.

1.- DEFINICIÓ I CONDICIONS DE LES PARTIDES D'OBRA EXECUTADES

Subministrament i col·locació d'elements auxiliars per a drenatges.
S'han considerat els elements següents:
- Bastiment i/o reixa, per a embornal, interceptor o pericó
- Filtre per a bonera sifònica

L'execució de la unitat d'obra inclou les operacions següents:
- Comprovació de la superfície de recolzament
- Col·locació del morter, si és el cas
- Col·locació de l'element

CONDICIONS GENERALS:
El bastiment o la reixa fixa col·locat ha de quedar ben assentat sobre les parets de l'element drenant, anivellades abans amb morter. Ha d'estar sòlidament fixat amb potes d'ancoratge. Aquestes no han de sobresortir de les parets de l'element drenant.
La part superior del bastiment i de la reixa han de quedar al mateix pla que el paviment perimetral, i han de mantenir el seu pendent.
La reixa, quan no hagi de quedar fixa, ha de quedar recolzada sobre el bastiment a tot el seu perímetre.
La reixa col·locada no ha de tenir moviments que puguin provocar el seu trencament per impacte o bé produir sorolls.
Les reixes practicables han d'obrir i tancar correctament.
Toleràncies d'execució:
- Guerxament: ± 2 mm
- Nivell entre el bastiment o la reixa i el paviment: - 10 mm, + 0 mm

2.- CONDICIONS DEL PROCÉS D'EXECUCIÓ

El procés de col·locació no ha de produir desperfectes, ni ha de modificar les condicions exigides per al material.

3.- UNITAT I CRITERIS D'AMIDAMENT

BASTIMENT:
m de llargària amidada segons les especificacions de la DT.

FILTRE, REIXA I BASTIMENT I REIXA PRACTICABLE:
Unitat mesurada segons les especificacions de la DT.

4.- NORMATIVA DE COMPLIMENT OBLIGATORI

No hi ha normativa de compliment obligatori.

5.- CONDICIONS DE CONTROL D'EXECUCIÓ I DE L'OBRA ACABADA

CONTROL D'EXECUCIÓ. OPERACIONS DE CONTROL:
Les tasques de control a realitzar són les següents:
- Seguiment del procés de col·locació.

CONTROL DE L'OBRA ACABADA. OPERACIONS DE CONTROL:
Les tasques de control a realitzar són les següents:
- Inspecció de les condicions d'assentament del bastiment
- Comprovació de les toleràncies d'ajust i de nivell respecte al paviment

CRITERIS DE PRESA DE MOSTRES:
El control es realitzarà sobre totes les unitats existents a l'obra.

INTERPRETACIÓ DE RESULTATS I ACTUACIONS EN CAS D'INCOMPLIMENT:
Correcció per part del contractista de les irregularitats observades.

CRITERIS DE PRESA DE MOSTRES:

FD - SANEJAMENT I CANALITZACIONS

FD7 - CLAVEGUERES

FD75 - CLAVEGUERES AMB TUB DE FORMIGÓ CIRCULAR I ENCADELLAT

1.- DEFINICIÓ I CONDICIONS DE LES PARTIDES D'OBRA EXECUTADES

Formació de clavegueró, claveguera o col·lector amb tubs de formigó circulars o ovoides encadellats, col·locats sobre llit d'assentament de formigó, rejuntats interiorment amb morter de ciment i argollats amb formigó, o amb maó foradat o rajola ceràmica col·locats amb morter.
L'execució de la unitat d'obra inclou les operacions següents:
- Execució de la solera de formigó
- Col·locació dels tubs
- Segellat dels tubs
- Rebliment amb formigó per acabar el llit d'assentament
- Realització de proves sobre la canonada instal·lada

CONDICIONS GENERALS:
El tub ha de seguir les alineacions indicades a la DT. Ha de quedar a la rasant prevista i amb el pendent definit per a cada tram.
Han de quedar centrats i alineats dins de la rasa.
La solera ha de quedar plana, anivellada i a la fondària prevista a la DT.
Ha de tenir el gruix mínim previst sota la directriu inferior del tub.
El llit d'assentament ha de reblir de formigó la rasa fins a mig tub en el cas de tubs circulars i fins a 2/3 del tub en el cas de tubs ovoides.
El formigó ha de ser uniforme i continu. No ha de tenir esquerdes o defectes de formigonament com

disgregacions o buits a la massa.
El junt entre els tubs és correcte si els diàmetres interiors queden alineats. S'accepta un ressalt <= 3 mm.
Els junts han de ser estancs a la pressió de prova, han de resistir els esforços mecànics i no han de produir alteracions apreciables en el règim hidràulic de la canonada.
Cada element ha de quedar encadellat amb el següent, segellat exteriorment amb una anella de formigó, de maó foradat o de rajola comuna i, interiorment, amb un rejuntat de morter.
La canonada ha de quedar protegida dels efectes de les càrregues exteriors, del trànsit (en el seu cas), inundacions de la rasa i de les variacions tèrmiques.
En cas de coincidència de canonades d'aigua potable i de sanejament, les d'aigua potable han de passar per un pla superior a les de sanejament i han d'anar separades tangencialment 100 cm.
Un cop instal·lada la canonada, i abans del reblert de la rasa, han de quedar fetes satisfactòriament les proves de pressió interior i d'estanquitat en els trams que especifiqui la DF.
Per damunt del tub s'ha de fer un reblert de terres compactades, que han de complir l'especificat en el seu plec de condicions.
Distància de la generatriu superior del tub a la superfície:
- En zones amb trànsit rodat: >= 100 cm
- En zones sense trànsit rodat: >= 60 cm

Amplària de la rasa :
- Tubs circulars: >= diàmetre nominal + 40 cm
- Tubs ovoides: >= diàmetre menor + 40 cm

Pressió de la prova d'estanquitat: <= 1 bar
Argollat de formigó:
- Gruix de l'anella: >= 5 cm, <= 10 cm
- Amplària de l'anella: >= 20 cm, <= 30 cm

2.- CONDICIONS DEL PROCÉS D'EXECUCIÓ

La temperatura ambient per a formigonar ha d'estar entre 5°C i 40°C.
El formigó s'ha de posar a l'obra abans que s'iniciï el seu adormiment. L'abocada s'ha de fer de manera que no es produeixin disgregacions. S'ha de compactar.
Abans de baixar els elements a la rasa la DF ha d'examinar-los, rebutjant els que presentin algun defecte.
Abans de la col·locació dels elements cal comprovar que la rasant, l'amplària, la fondària i el nivell freàtic de la rasa corresponen als especificats en la DT. En cas contrari cal avisar la DF.
La descàrrega i manipulació dels elements s'ha de fer de forma que no rebin cops.
El fons de la rasa ha d'estar net abans de baixar els elements.
Durant el procés de col·locació no s'han de produir desperfectes en la superfície del tub. Es recomana la suspensió del tub per mitjà de bragues de cinta ampla amb el recobriment adequat.
Les tuberies i rases s'han de mantenir lliures d'aigua, per això és de bona pràctica muntar els tubs en sentit ascendent, assegurant el desguàs dels punts baixos.
Els tubs s'han de calçar i colzar per a impedir el seu moviment.
Col·locats els elements al fons de la rasa, s'ha de comprovar que el seu interior és lliure d'elements que puguin impedir el seu assentament o funcionament correctes (terres, pedres, eines de treball, etc.).
En cas d'interrompre's la col·locació dels tubs s'ha d'evitar la seva obstrucció i s'ha d'assegurar el seu desguàs. Quan es reprenguin els treballs s'ha de comprovar que no s'hagi introduït cap cos estrany a l'interior dels tubs.
La unió entre els tubs i altres elements d'obra s'ha de fer garantint la no transmissió de càrregues, la impermeabilitat i l'adherència amb les parets.
No s'han de muntar trams de més de 100 m de llarg sense fer un reblert parcial de la rasa deixant el junts descoberts. Aquest reblert ha de complir les especificacions tècniques del reblert de la rasa.
Un cop situada la canonada a la rasa, parcialment reblerta excepte a les unions, s'han de fer les proves de pressió interior i d'estanquitat segons la normativa vigent.
Si es produeixen fuites apreciables durant la prova d'estanquitat, el contractista ha de corregir els defectes i procedir de nou a fer la prova.
No es pot procedir al reblert de les rases sense l'autorització expressa de la DF.

3.- UNITAT I CRITERIS D'AMIDAMENT

m de llargària instal·lada, amidada segons les especificacions de la DT, entre els eixos dels elements o dels punts per connectar.
Aquest criteri inclou les pèrdues de material per retalls i els empalmaments que s'hagin efectuat.
Aquest criteri inclou les despeses associades a la realització de les proves sobre la canonada instal·lada.

4.- NORMATIVA DE COMPLIMENT OBLIGATORI

Orden de 15 de septiembre de 1986 por la que se aprueba el Pliego de Prescripciones Técnicas Generales de Tuberias de Saneamiento de Poblaciones.
Orden de 21 de junio de 1965 por la que se aprueba la Instrucción de la Dirección General de Carreteras 5.1.IC «Drenaje» que figura como anejo a esta Orden.
Orden de 14 de mayo de 1990 por la que se aprueba la Instrucción de carreteras 5.2-1C «Drenaje superficial».

5.- CONDICIONS DE CONTROL D'EXECUCIÓ I DE L'OBRA ACABADA

CONTROL D'EXECUCIÓ. OPERACIONS DE CONTROL:
Els punts de control més destacables són els següents:
- Inspecció visual de la base sobre la que s'assentaran els tubs i comprovació de les toleràncies d'execució, en especial en referència a les pendents.
- Inspecció visual de les peces abans de la seva col·locació, rebutjant les que presentin defectes.
- Control visual de les alineacions dels tubs col·locats i dels elements singulars, com ara unions amb pous i arquetes.
- Control d'execució del reblert (veure plec corresponent)

CONTROL DE L'OBRA ACABADA. OPERACIONS DE CONTROL:
Els punts de control més destacables són els següents:
- Un cop finalitzada l'obra i abans de la recepció provisional, es comprovarà el bon funcionament de la xarxa abocant aigua en els pous de registre de capçalera o, mitjançant les cambres de descàrrega si existissin, verificant el pas correcte d'aigua en els pous de registre aigües avall.
- En el cas de tubs en xarxa de clavegueram, es realitzaran, a més, les següents proves:
  - Prova de funcionament de la xarxa amb la realització de proves d'estanquitat sobre un 10 % de la seva longitud com a mínim (PPTG Tuberías de saneamiento de poblaciones (MOPU)).

CRITERIS DE PRESA DE MOSTRES:
Els controls s'han de realitzar segons les instruccions de la DF.

INTERPRETACIÓ DE RESULTATS I ACTUACIONS EN CAS D'INCOMPLIMENT:
Correcció de les irregularitats observades a càrrec del contractista.

FD - SANEJAMENT I CANALITZACIONS

FDB - SOLERES PER A POUS DE REGISTRE

0.- ELEMENTS QUE CONTEMPLA EL PLEC

FDB2746B.

1.- DEFINICIÓ I CONDICIONS DE LES PARTIDES D'OBRA EXECUTADES

Solera de formigó o llambordins, per a pous de registre.
S'han considerat els tipus següents:
- Solera de formigó en massa, recte o amb forma de mitja canya.
- Soleres de formigó amb armadura lleugera
- Solera de llambordins, col·locats sobre un llit de formigó.

L'execució de la unitat d'obra inclou les operacions següents:
Solera de llambordins:
- Comprovació de la superfície d'assentament
- Col·locació del formigó de base

- Cura del formigó
- Col·locació dels llambordins de la solera
- Col·locació de la beurada

Solera de formigó:
- Comprovació de la superfície d'assentament
- Col·locació del formigó de la solera i de la mitja canya, en el seu cas
- Cura del formigó

CONDICIONS GENERALS:
La solera ha de quedar anivellada i a la fondària prevista a la DT, excepte la zona de la mitja canya, ha de quedar plana.
El formigó ha de ser uniforme i continu. No ha de tenir esquerdes o defectes de formigonament com disgregacions o buits a la massa.
La secció de la solera no ha de quedar disminuïda en cap punt.
La resistència característica del formigó es comprovarà d'acord amb l'article 86 de l'EHE-08

SOLERA DE FORMIGÓ:
En la solera amb mitja canya, per sobre la solera, i amb el mateix formigó, s'ha de formar una mitja canya entre les boques d'entrada i sortida del pou. Ha de tenir el mateix diàmetre que el tub de la conducció i ha de quedar encastada. Les banquetes laterals han de quedar a l'alçària de mig tub.
Amplària de la mitja canya: Aproximadament igual al D del tub
Toleràncies d'execució:
- Desviació lateral:
  - Línia de l'eix: ± 24 mm
  - Dimensions interiors: ± 5 D, < 12 mm

(D = la dimensió interior màxima expressada en m)
- Nivell soleres: ± 12 mm
- Gruix (e):
  - e <= 30 cm: + 0,05 e (<= 12 mm), - 8 mm
  - e > 30 cm: + 0,05 e (<= 16 mm), - 0,025 e (<= -10 mm)
- Planor: ± 10 mm/m

SOLERES DE FORMIGÓ AMB ARMADURA LLEUGERA:
Els diàmetres, la forma, les dimensions i la disposició de les armadures han de ser les especificades a la DT.
Les barres no han de tenir defectes superficials ni esquerdes.
Les armadures han de ser netes, no han de tenir òxid no adherent, pintura, greix, ni d'altres substàncies perjudicials.

SOLERA DE LLAMBORDINS:
Les peces han de quedar col·locades en filades rectes i a trencajunt. Han de quedar ben assentades i encaixades horitzontalment sobre el llit de formigó.
Els junts entre peces han de tenir el mínim gruix. Han de quedar plens de beurada de ciment.
Gruix dels junts entre les peces: <= 0,8 cm
Toleràncies d'execució:
- Dimensions: + 2%, - 1%
- Gruix del llit de formigó: - 5%
- Nivell de la solera: ± 20 mm

2.- CONDICIONS DEL PROCÉS D'EXECUCIÓ

CONDICIONS GENERALS:
La temperatura ambient per a formigonar ha d'estar entre 5°C i 40°C.
El formigó s'ha de posar a l'obra abans que s'inicií el seu adormiment. L'abocada s'ha de fer de manera que no es produeixin disgregacions. S'ha de compactar.
Els treballs s'han de realitzar amb el pou lliure d'aigua i terres engrunades.

SOLERES DE FORMIGÓ AMB ARMADURA LLEUGERA:
El doblegat de l'armadura s'ha de realitzar en fred.
No s'han d'adreçar colzes excepte si es pot verificar que no es faran malbé.

S'han de col·locar separadors per a garantir el recobriment mínim i no han de produir fissures ni filtracions al formigó. La disposició dels separadors ha de complir l'especificat en la taula 69.8.2 de l'EHE-08

SOLERA DE LLAMBORDINS:
Les peces per col·locar han d'estar netes. S'han d'assentar manualment i ajustar a truc de maceta a sobre del formigó fresc.

3.- UNITAT I CRITERIS D'AMIDAMENT

Unitat mesurada segons les especificacions de la DT.
Aquest criteri no inclou la preparació de la superfície d'assentament.

4.- NORMATIVA DE COMPLIMENT OBLIGATORI

Real Decreto 1247/2008, de 18 de julio, por el que se aprueba la Instrucción de Hormigón Estructural (EHE-08).

FD - SANEJAMENT I CANALITZACIONS

FDD - PARETS PER A POUS DE REGISTRE

0.- ELEMENTS QUE CONTEMPLA EL PLEC

FDD0CLV0,FDD1A094,FDDZS005,FDDZ6DD4.

1.- DEFINICIÓ I CONDICIONS DE LES PARTIDES D'OBRA EXECUTADES

Formació de parets per a pous de registre circulars, quadrats o rectangulars i la col·locació dels elements complementaris.
S'han considerat els materials següents per a les parets del pou:
- Maons ceràmics agafats amb morter, amb arrebossat i lliscat interior de la paret i eventualment, esquerdejat exterior
- Peces prefabricades de formigó agafades amb morter

S'han considerat els elements complementaris de pous de registre, següents.
- Bastiment i tapa
- Graó d'acer galvanitzat
- Graó de ferro colat
- Junt d'estanquitat amb fleixos d'acer inoxidable i anelles d'expansió

L'execució de la unitat d'obra inclou les operacions següents:
Parets:
- Comprovació de la superfície de recolzament
- Col/locació de les peces agafades amb morter
- Acabat de les parets, en el seu cas
- Comprovació de l'estanquitat del pou

En el bastiment i tapa:
- Comprovació de la superfície de recolzament
- Col·locació del morter d'anivellament
- Col·locació del conjunt de bastiment i tapa, agafat amb morter

En el graó:
- Comprovació i preparació dels punts d'encastament
- Col·locació dels graons amb morter

PARET PER A POU:
El pou ha de ser estable i resistent.
Les parets del pou han de quedar aplomades, excepte en el tram previ al coronament, on s'ha d'anar reduint les dimensions del pou fins arribar a les de la tapa.
Les generatrius o la cara corresponents als graons d'accés han de quedar aplomades de dalt a baix.

Els junts han d'estar plens de morter.
El nivell del coronament ha de permetre la col·locació del bastiment i la tapa enrasats amb el paviment.
La superfície interior ha de ser llisa i estanca.
Han de quedar preparats els orificis, a diferent nivell, d'entrada i sortida de la conducció.
Toleràncies d'execució:
- Secció interior del pou: ± 50 mm
- Aplomat total: ± 10 mm

PARET DE PECES PREFABRICADES DE FORMIGÓ:
La paret ha d'estar constituïda per peces prefabricades de formigó agafades amb morter, recolzades a sobre d'un element resistent.
La peça superior ha de ser reductora per a passar de les dimensions del pou a les de la tapa.

PARET DE MAÓ:
Els maons han d'estar col·locats a trencajunts i les filades han de ser horitzontals.
La paret ha de quedar recolzada sobre una solera de formigó.
La superfície interior ha de quedar revestida amb un arrebossat de gruix uniforme i ben adherit a la paret, i acabat amb un lliscat de pasta de ciment pòrtland.
El revestiment, un cop sec, ha de ser llis, sense fissures, forats o d'altres defectes. No ha de ser polsegós.
Gruix dels junts: <= 1,5 cm
Gruix de l'arrebossat i el lliscat: <= 2 cm
Toleràncies d'execució:
- Horitzontalitat de les filades: ± 2 mm/m
- Gruix de l'arrebossat i el lliscat: ± 2 mm

PARET EXTERIOR ACABADA AMB UN ESQUERDEJAT EXTERIOR:
La superfície exterior ha de quedar coberta sense discontinuïtats amb un esquerdejat ben adherit a la paret.
Gruix de l'esquerdejat: <= 1,8 cm

BASTIMENT I TAPA:
El bastiment col·locat ha de quedar ben assentat sobre les parets de l'element que s'ha de tapar, anivellades prèviament amb morter.
Ha de quedar sòlidament travat per una anella perimetral de morter.
L'anella no ha de provocar el trencament del paviment perimetral i no ha de sortir lateralment de les parets del pou.
La tapa ha de quedar recolzada a sobre del bastiment a tot el seu perímetre. No ha de tenir moviments que puguin provocar el seu trencament per impacte o bé produir sorolls.
Un cop col·locada la tapa, el dispositiu de fixació ha de garantir que només podrà ser retirada per personal autoritzat i que no podrà tenir desplaçaments accidentals.
Les tapes practicables, han d'obrir i tancar correctament.
La part superior del bastiment i la tapa ha de quedar al mateix pla que el paviment perimetral i mantenir el seu pendent.
Toleràncies d'execució:
- Nivell entre la tapa i el paviment: ± 2 mm
- Ajust lateral entre bastiment i tapa: ± 4 mm
- Nivell entre tapa i paviment: ± 5 mm

GRAÓ:
El graó col·locat ha de quedar anivellat i paral·lel a la paret del pou.
Han d'estar alineats verticalment.
Ha d'estar sòlidament fixat a la paret per encastament dels seus extrems agafats amb morter.
Els graons s'han d'anar col·locant a mida que s'aixeca el pou.
Llargària d'encastament: >= 10 cm
Distància vertical entre graons consecutius: <= 35 cm
Distància vertical entre la superfície i el primer graó: 25 cm
Distància vertical entre l'últim graó i la solera: 50 cm
Resistència a una càrrega vertical de 2 kN en l'extrem del graó (senzill):
- Deformació sota càrrega: = 5 mm
- Deformació remanent: = 1 mm
- Resistència a la tracció horitzontal: = 3,5 kN

Resistència a una càrrega vertical de 2 kN en l'extrem del graó (doble):
- Deformació sota càrrega: = 10 mm
- Deformació remanent: = 2 mm
- Resistència a la tracció horitzontal: = 3,5 kN

Toleràncies d'execució:
- Nivell: ± 10 mm
- Horitzontalitat: ± 1 mm
- Paral·lelisme amb la paret: ± 5 mm

2.- CONDICIONS DEL PROCÉS D'EXECUCIÓ

CONDICIONS GENERALS:
El procés de col·locació no ha de produir desperfectes, ni ha de modificar les condicions exigides per al material.

PARET PER A POU:
Els treballs s'han de fer a una temperatura ambient entre 5°C i 35°C, sense pluja.

PARET DE PECES PREFABRICADES DE FORMIGÓ:
La col·locació s'ha de realitzar sense que les peces rebin cops.

PARET DE MAÓ:
Els maons per col·locar han de tenir la humitat necessària per tal que no absorbeixin l'aigua del morter.
L'obra s'ha d'aixecar per filades senceres.
Els arrebossats s'han d'aplicar un cop sanejades i humitejades les superfícies que els han de rebre.
El lliscat s'ha de fer en una sola operació.

3.- UNITAT I CRITERIS D'AMIDAMENT

ELEMENTS COMPLEMENTARIS:
Unitat mesurada segons les especificacions de la DT.

PARET PER A POU:
m de fondària amidada segons les especificacions de la DT.

4.- NORMATIVA DE COMPLIMENT OBLIGATORI

* Orden de 6 de febrero de 1976 por la que se aprueba el Pliego de prescripciones técnicas generales para obras de carreteras y puentes (PG 3/75)
* Orden FOM/1382/2002 de 16 de mayo, por la que se actualizan determinados artículos del pliego de prescripciones técnicas generales para obras de carreteras y puentes relativos a la construcción de explanaciones, drenajes y cimentaciones.

5.- CONDICIONS DE CONTROL D'EXECUCIÓ I DE L'OBRA ACABADA

CONTROL D'EXECUCIÓ. OPERACIONS DE CONTROL EN BASTIMENTS I TAPES DE FOSA:
Les tasques de control a realitzar són les següents:
- Seguiment del procés de col·locació.

CONTROL D'EXECUCIÓ. OPERACIONS DE CONTROL EN GRAONS:
Les tasques de control a realitzar són les següents:
- Comprovacions de resistència i deformació a càrregues horitzontals i verticals (UNE-EN 1917), sempre que es canviï de procedència.
- Comprovació geomètrica de les toleràncies d'execució sobre un 10 % del graons col·locats.

CONTROL DE L'OBRA ACABADA. OPERACIONS DE CONTROL EN BASTIMENTS I TAPES DE FOSA:
Les tasques de control a realitzar són les següents:
- Inspecció de les condicions d'assentament del bastiment

- Comprovació de les toleràncies d'ajust i de nivell respecte al paviment

CONTROL DE L'OBRA ACABADA. OPERACIONS DE CONTROL EN GRAONS:
Les tasques de control a realitzar són les següents:
- Inspecció visual de totes les peces col·locades

CRITERIS DE PRESA DE MOSTRES:
El control es realitzarà sobre totes les unitats existents a l'obra.

INTERPRETACIÓ DE RESULTATS I ACTUACIONS EN CAS D'INCOMPLIMENT:
Correcció per part del contractista de les irregularitats observades.

FD - SANEJAMENT I CANALITZACIONS

FDG - CANALITZACIONS DE SERVEIS

FDG2 - CANALITZACIONS AMB TUBS DE FORMIGÓ

1.- DEFINICIÓ I CONDICIONS DE LES PARTIDES D'OBRA EXECUTADES

Canalitzacions amb tubs de formigó, de PVC, de polietilè, o combinacions de tubs de fibrociment NT i PVC, col·locats en una rasa i recoberts.
S'han considerat els reblerts de rasa següents:
- Reblert de la rasa amb terres
- Reblert de la rasa amb formigó

L'execució de la unitat d'obra inclou les operacions següents:
- Col·locació dels tubs
- Unió dels tubs
- Reblert de la rasa amb terres o formigó

CONDICIONS GENERALS:
Els tubs col·locats han de quedar a la rasant prevista. Han de quedar rectes.
Els tubs s'han de situar regularment distribuïts dins la rasa.
No hi ha d'haver contactes entre els tubs.

REBLERT DE LA RASA AMB TERRES:
La rasa ha de quedar reblerta de terres seleccionades degudament compactades.
Partícules que passen pel tamís 0,08 UNE 7-056 (NLT-152), en pes: < 25%
Contingut en matèria orgànica (UNE 103-204): Nul
Contingut de pedres de mida > 8 cm (NLT-152): Nul

REBLERT DE LA RASA AMB FORMIGÓ:
El formigó no ha de tenir esquerdes o defectes de formigonament, com és ara disgregacions o buits a la massa.
Gruix del formigó per sota del tub més baix: >= 5 cm
La resistència característica del formigó es comprovarà d'acord amb l'article 86 de l'EHE-08

2.- CONDICIONS DEL PROCÉS D'EXECUCIÓ

CONDICIONS GENERALS:
No s'han de col·locar més de 100 m de canalització sense haver acabat les operacions d'execució de junts i reblert de rasa.

REBLERT DE LA RASA AMB TERRES:
S'ha de treballar a una temperatura superior a 5°C i sense pluja.
Abans de procedir al rebliment de terres, s'han de subjectar els tubs per punts, amb material de reblert.
Cal evitar el pas de vehicles fins que la compactació s'hagi completat.

REBLERT DE LA RASA AMB FORMIGÓ:
La temperatura ambient per a formigonar ha d'estar entre 5°C i 40°C.
El formigó s'ha de col·locar a la rasa abans que s'inicïi el seu adormiment i l'abocada s'ha de fer de manera que no es produeixin disgregacions.
El procés de formigonament no ha de modificar la situació del tub dins del dau de formigó.

3.- UNITAT I CRITERIS D'AMIDAMENT

m de llargària instal·lada, amidada segons les especificacions de la DT, entre els eixos dels elements o dels punts per connectar.

4.- NORMATIVA DE COMPLIMENT OBLIGATORI

NORMATIVA GENERAL:
La normativa ha de ser l'específica de l'ús al que es destina la canalització.

REBLERT DE LA RASA AMB FORMIGÓ:
Real Decreto 1247/2008, de 18 de julio, por el que se aprueba la Instrucción de Hormigón Estructural (EHE-08).

FD - SANEJAMENT I CANALITZACIONS

FDG - CANALITZACIONS DE SERVEIS

FDG5 - CANALITZACIONS AMB TUBS DE POLIETILÈ

0.- ELEMENTS QUE CONTEMPLA EL PLEC

FDG54677,FDG52457,FDG54477.

1.- DEFINICIÓ I CONDICIONS DE LES PARTIDES D'OBRA EXECUTADES

Canalitzacions amb tubs de formigó, de PVC, de polietilè, o combinacions de tubs de fibrociment NT i PVC, col·locats en una rasa i recoberts.
S'han considerat els reblerts de rasa següents:
- Reblert de la rasa amb terres
- Reblert de la rasa amb formigó

L'execució de la unitat d'obra inclou les operacions següents:
- Col·locació dels tubs
- Unió dels tubs
- Reblert de la rasa amb terres o formigó

CONDICIONS GENERALS:
Els tubs col·locats han de quedar a la rasant prevista. Han de quedar rectes.
Els tubs s'han de situar regularment distribuïts dins la rasa.
No hi ha d'haver contactes entre els tubs.

REBLERT DE LA RASA AMB TERRES:
La rasa ha de quedar reblerta de terres seleccionades degudament compactades.
Partícules que passen pel tamís 0,08 UNE 7-056 (NLT-152), en pes: < 25%
Contingut en matèria orgànica (UNE 103-204): Nul
Contingut de pedres de mida > 8 cm (NLT-152): Nul

REBLERT DE LA RASA AMB FORMIGÓ:
El formigó no ha de tenir esquerdes o defectes de formigonament, com és ara disgregacions o buits a la massa.

Gruix del formigó per sota del tub més baix: >= 5 cm
La resistència característica del formigó es comprovarà d'acord amb l'article 86 de l'EHE-08

2.- CONDICIONS DEL PROCÉS D'EXECUCIÓ

CONDICIONS GENERALS:
No s'han de col·locar més de 100 m de canalització sense haver acabat les operacions d'execució de junts i reblert de rasa.

REBLERT DE LA RASA AMB TERRES:
S'ha de treballar a una temperatura superior a 5°C i sense pluja.
Abans de procedir al rebliment de terres, s'han de subjectar els tubs per punts, amb material de reblert.
Cal evitar el pas de vehicles fins que la compactació s'hagi completat.

REBLERT DE LA RASA AMB FORMIGÓ:
La temperatura ambient per a formigonar ha d'estar entre 5°C i 40°C.
El formigó s'ha de col·locar a la rasa abans que s'inicïi el seu adormiment i l'abocada s'ha de fer de manera que no es produeixin disgregacions.
El procés de formigonament no ha de modificar la situació del tub dins del dau de formigó.

3.- UNITAT I CRITERIS D'AMIDAMENT

m de llargària instal·lada, amidada segons les especificacions de la DT, entre els eixos dels elements o dels punts per connectar.

4.- NORMATIVA DE COMPLIMENT OBLIGATORI

NORMATIVA GENERAL:
La normativa ha de ser l'específica de l'ús al que es destina la canalització.

REBLERT DE LA RASA AMB FORMIGÓ:
Real Decreto 1247/2008, de 18 de julio, por el que se aprueba la Instrucción de Hormigón Estructural (EHE-08).

FD - SANEJAMENT I CANALITZACIONS

FDG - CANALITZACIONS DE SERVEIS

FDGZ - MATERIALS AUXILIARS PER A CANALITZACIONS DE SERVEIS

0.- ELEMENTS QUE CONTEMPLA EL PLEC

FDGZU010.

1.- DEFINICIÓ I CONDICIONS DE LES PARTIDES D'OBRA EXECUTADES

Subministrament i col·locació d'una banda contínua de plàstic de color, de 30 cm d'amplària, col·locada al llarg de la rasa a 20 cm per sobre de la canonada, com a malla senyalitzadora.
L'execució de la unitat d'obra inclou les operacions següents:
- Comprovació i preparació de la superfície on s'ha d'estendre la banda
- Col·locació de la banda

CONDICIONS GENERALS:
Ha d'estar situada al nivell previst, i a la vertical de la canonada o instal·lació que senyalitza.
Ha de cobrir completament tot el recorregut de la mateixa.
Ha de ser de color i ha de tenir inscripcions que corresponguin al tipus d'instal·lació, d'acord amb les instruccions i normativa de la companyia titular del servei.
Cavalcaments: >= 20 cm
Toleràncies d'execució:
- Nivell: ± 20 mm

2.- CONDICIONS DEL PROCÉS D'EXECUCIÓ

No s'ha de treballar amb pluja, neu o vent superior als 60 km/h.
S'ha de seguir l'ordre dels treballs previst per la DF.
Abans de començar els treballs de muntatge, s'ha de fer un replanteig que ha de ser aprovat per la DF.
No s'han d'acumular terres o materials a la vora de l'excavació.
No s'ha de treballar simultàniament en zones superposades.
S'ha d'estrebar sempre que consti al projecte i quan ho determini la DF. L'estrebada ha de complir les especificacions fixades al seu plec de condicions.
Hi ha d'haver punts fixos de referència exteriors a la zona de treball, als quals s'hi han de referir totes les lectures topogràfiques.
La banda s'ha de col·locar sobre un terreny compactat, i quan s'hagi comprovat el nivell.
L'aportació de terres per a correcció de nivells ha de ser la mínima possible, de les mateixes existents i de compacitat igual.
Cal cobrir amb terres la banda a mida que es va estenent.
S'ha de complir la normativa vigent en matèria mediambiental, de seguretat i salut i d'emmagatzematge i transport de productes de construcció.

3.- UNITAT I CRITERIS D'AMIDAMENT

m de llargària executat segons les especificacions de la DT.

4.- NORMATIVA DE COMPLIMENT OBLIGATORI

No hi ha normativa de compliment obligatori.

FD - SANEJAMENT I CANALITZACIONS

FDK - PERICONS PER A CANALITZACIONS DE SERVEIS

FDK2 - PERICONS QUADRATS PER A CANALITZACIONS DE SERVEIS

0.- ELEMENTS QUE CONTEMPLA EL PLEC

FDK282G9,FDK26J17,FDK26A17.

1.- DEFINICIÓ I CONDICIONS DE LES PARTIDES D'OBRA EXECUTADES

Pericó per a registre de canalitzacions de serveis
S'han considerat els tipus següents:
- Pericó de formigó fet 'in situ' sobre solera de maó calat col·locat sobre llit de sorra.
- Pericó de formigó prefabricat amb tapa (si és el cas), sobre solera de formigó o llit de grava, i reblert lateral amb terres.
- Pericó de fàbrica de maó fet 'in situ', amb parets arrebossades i lliscades interiorment, sobre solera de maó calat, i reblert lateral amb terres

L'execució de la unitat d'obra inclou les operacions següents:
Pericó de formigó fet 'in situ':
- Preparació del llit amb sorra compactada
- Col·locació de la solera de maons calats
- Formació de les parets de formigó, encofrat i desencofrat, previsió de passos de tubs, etc.
- Preparació per a la col·locació del marc de la tapa

Pericó de formigó prefabricat:
- Comprovació de la superfície d'assentament

- Col·locació del formigó o de la grava de la solera
- Formació de forats per a connexionat tubs
- Preparació per a la col·locació del marc de la tapa
- Acoblament dels tubs
- Reblert lateral amb terres
- Col·locació de la tapa en el seu cas

Pericó de fàbrica de maó fet 'in situ'
- Comprovació de la superfície d'assentament
- Col·locació dels maons de la solera
- Formació de les parets amb peces ceràmiques, deixant preparats els forats per al pas de tubs.
- Formació de forats per a connexionat dels tubs
- Acoblament dels tubs
- Reblert lateral amb terres.

CONDICIONS GENERALS:
La solera ha de quedar plana, anivellada i a la fondària prevista a la DT.
Toleràncies d'execució:
- Nivell de la solera: ± 20 mm

PERICÓ DE FORMIGÓ FET 'IN SITU':
Les parets han de quedar planes, aplomades i a escaire.
Els orificis d'entrada i sortida de la conducció han de quedar preparats.
El nivell del coronament ha de permetre la col·locació del bastiment i la tapa enrasats amb el paviment.
La resistència característica del formigó es comprovarà d'acord amb l'article 86 de l'EHE-08
Toleràncies d'execució:
- Aplomat de les parets: ± 5 mm
- Dimensions interiors: ± 1% dimensió nominal
- Gruix de la paret: ± 1% gruix nominal

PERICONS PREFABRICATS:
El pericó ha de quedar ben subjectat a la solera.
El nivell del coronament ha de permetre la col·locació del bastiment i la reixa enrasats amb el paviment o zona adjacent sense sobresortir d'ella.
El forat per al pas del tub de desguàs ha de quedar preparat.
La tapa (si és el cas) serà dissenyada per tal que pugui suportar el pas del trànsit i es prendran les mesures necessàries per tal d'evitar el seu desplaçament o el seu robatori.
Gruix de la solera: >= 10 cm
Toleràncies d'execució:
- Planor: ± 5 mm/m
- Escairat: ±5 mm respecte el rectangle teòric

PERICÓ DE FÀBRICA DE MAÓ FET 'IN SITU'
El pericó ha d'estar format amb parets de peces ceràmiques, sobre solera de maó calat
La solera ha de quedar plana i al nivell previst.
Les parets han de ser planes, aplomades i han de quedar travades per filades alternatives.
Les peces ceràmiques s'han de col·locar a trencajunt i les filades han de ser horitzontals.
La superfície interior ha de quedar revestida amb un arrebossat de gruix uniforme, ben adherit a la paret i acabada amb un lliscat de pasta de pòrtland. El revestiment sec ha de ser llis, sense fissures o d'altres defectes.
Els angles interiors han de ser arrodonits.
Gruix de la solera: >= 10 cm
Gruix de l'arrebossat: >= 1 cm
Pendent interior d'evacuació en pericons no sifònics: >= 1,5%
Toleràncies d'execució:
- Aplomat de les parets: ± 10 mm
- Planor de la fàbrica: ± 10 mm/m
- Planor de l'arrebossat: ± 3 mm/m

2.- CONDICIONS DEL PROCÉS D'EXECUCIÓ

CONDICIONS GENERALS:
El procés de col·locació no ha de produir desperfectes, ni ha de modificar les condicions exigides per al material.
Es realitzarà una prova d'estanquitat en el cas que la DF ho consideri necessari.

PERICÓ DE FORMIGÓ FET 'IN SITU':
La temperatura per a formigonar ha d'estar entre 5°C i 40°C. El formigonament s'ha de suspendre quan es prevegi que durant les 48 h següents la temperatura pot ser inferior a 0°C. Fora d'aquests límits, el formigonament requereix precaucions explícites i l'autorització de la DF En aquest cas, s'han de fer provetes amb les mateixes condicions de l'obra, per a poder verificar la resistència realment assolida.
El formigó s'ha de posar a l'obra abans que comenci l'adormiment, i a una temperatura >= 5°C.
L'abocada s'ha de fer des d'una alçària petita i sense que es produeixin disgregacions.
El formigó col·locat no ha de tenir disgregacions o buits a la massa.
No pot transcórrer més d'1,5 hora des de la fabricació del formigó fins el formigonament, a menys que la DF ho cregui convenient per aplicar medis que retardin l'adormiment.

PERICONS PREFABRICATS:
S'ha de treballar a una temperatura ambient que oscil·li entre els 5°C i els 40°C, sense pluja.

PERICÓ DE FÀBRICA DE MAÓ FET 'IN SITU'
S'ha de treballar a una temperatura ambient que oscil·li entre els 5°C i els 40°C, sense pluja.
El procés de col·locació del pericó no produirà desperfectes ni modificarà les condicions exigides al material.
Es realitzarà una prova d'estanquitat en el cas que la DF ho consideri necessari.

3.- UNITAT I CRITERIS D'AMIDAMENT

Unitat mesurada segons les especificacions de la DT.

4.- NORMATIVA DE COMPLIMENT OBLIGATORI

Real Decreto 1247/2008, de 18 de julio, por el que se aprueba la Instrucción de Hormigón Estructural (EHE-08).

FD - SANEJAMENT I CANALITZACIONS

FDK - PERICONS PER A CANALITZACIONS DE SERVEIS

FDKZ - ELEMENTS AUXILIARS PER A PERICONS DE CANALITZACIONS DE SERVEIS

0.- ELEMENTS QUE CONTEMPLA EL PLEC

FDKZ3174.

1.- DEFINICIÓ I CONDICIONS DE LES PARTIDES D'OBRA EXECUTADES

Subministrament i col·locació de bastiment i tapa per a pericó.
L'execució de la unitat d'obra inclou les operacions següents:
- Comprovació de la superfície de recolzament
- Col·locació del morter d'anivellament
- Col·locació del conjunt de bastiment i tapa, agafat amb morter

CONDICIONS GENERALS:
El bastiment col·locat ha de quedar ben assentat sobre les parets de l'element que s'ha de tapar, anivellades prèviament amb morter.
Ha de quedar sòlidament travat per una anella perimetral de morter.
L'anella no ha de provocar el trencament del paviment perimetral i no ha de sortir lateralment de les parets del

pou.
La tapa ha de quedar recolzada a sobre del bastiment a tot el seu perímetre. No ha de tenir moviments que puguin provocar el seu trencament per impacte o bé produir sorolls.
Un cop col·locada la tapa, el dispositiu de fixació ha de garantir que només podrà ser retirada per personal autoritzat i que no podrà tenir desplaçaments accidentals.
Les tapes practicables, han d'obrir i tancar correctament.
La part superior del bastiment i la tapa ha de quedar al mateix pla que el paviment perimetral i mantenir el seu pendent.
Toleràncies d'execució:
- Nivell entre la tapa i el paviment: ± 2 mm
- Ajust lateral entre bastiment i tapa: ± 4 mm
- Nivell entre tapa i paviment: ± 5 mm

2.- CONDICIONS DEL PROCÉS D'EXECUCIÓ

El procés de col·locació no ha de produir desperfectes, ni ha de modificar les condicions exigides per al material.

3.- UNITAT I CRITERIS D'AMIDAMENT

Unitat mesurada segons les especificacions de la DT.

4.- NORMATIVA DE COMPLIMENT OBLIGATORI

* Orden de 6 de febrero de 1976 por la que se aprueba el Pliego de prescripciones técnicas generales para obras de carreteras y puentes (PG 3/75)
* Orden FOM/1382/2002 de 16 de mayo, por la que se actualizan determinados artículos del pliego de prescripciones técnicas generales para obras de carreteras y puentes relativos a la construcción de explanaciones, drenajes y cimentaciones.

5.- CONDICIONS DE CONTROL D'EXECUCIÓ I DE L'OBRA ACABADA

CONTROL D'EXECUCIÓ. OPERACIONS DE CONTROL EN BASTIMENTS I TAPES DE FOSA:
Les tasques de control a realitzar són les següents:
- Seguiment del procés de col·locació.

CONTROL DE L'OBRA ACABADA. OPERACIONS DE CONTROL EN BASTIMENTS I TAPES DE FOSA:
Les tasques de control a realitzar són les següents:
- Inspecció de les condicions d'assentament del bastiment
- Comprovació de les toleràncies d'ajust i de nivell respecte al paviment

CRITERIS DE PRESA DE MOSTRES:
El control es realitzarà sobre totes les unitats existents a l'obra.

INTERPRETACIÓ DE RESULTATS I ACTUACIONS EN CAS D'INCOMPLIMENT:
Correcció per part del contractista de les irregularitats observades.

FD - SANEJAMENT I CANALITZACIONS

FDZ4 - Familia DZ4

FDZ40005 - Broquet de desguàs protecció sortida tub de formigó clavegueram D 800-1000 mm format per base de formigó HA-25 i enmacat de pedra, aletes de formigó HA-25 i llinda de contenció de terres de formigó HA-25, incloent-hi excavació i reblert de terres i formigó HM-20 d'anivellament. Tot inclòs completament acabat.

FF - TUBS I ACCESSORIS PER A GASOS I FLUIDS

FFB - TUBS DE POLIETILÈ

1.- DEFINICIÓ I CONDICIONS DE LES PARTIDES D'OBRA EXECUTADES

Canalitzacions amb tub de polietilè per a transport i distribució de fluids a pressió i la col·locació d'accessoris en canalitzacions soterrades amb unions soldades, col·locats superficialment o al fons de la rasa.
S'han considerat els tipus de material següents:
- Polietilè extruït de densitat alta per al transport d'aigua a pressió amb una temperatura de servei fins a 40°C
- Polietilè extruït de densitat baixa per al transport d'aigua a pressió amb una temperatura de servei fins a 40°C
- Polietilè extruït de densitat mitjana per al transport de combustibles gasosos a temperatures fins a 40°C

S'han considerat els graus de dificultat de muntatge per als tubs, següents:
- Grau baix, que correspon a una xarxa de trams llargs, amb pocs accessoris i situada en llocs fàcilment accessibles (muntants, instal·lacions d'hidrants, etc.).
- Grau mitjà, que correspon a una xarxa equilibrada en trams lineals i amb accessoris (distribucions d'aigua, gas, calefacció, etc.)
- Grau alt, que correspon a una xarxa amb predomini d'accessoris (sala de calderes, instal·lació de bombeig, etc.)
- Sense especificació del grau de dificultat que correspon a una xarxa on es poden donar trams lineals, equilibrats i amb predomini d'accessoris indistintament al llarg del seu recorregut (instal·lacions d'obres d'enginyeria civil, etc.)

S'han considerat els tipus d'unió següents:
- Soldada (per a tubs de polietilè de densitat alta i mitjana)
- Connectada a pressió (per a tubs de polietilè de densitat alta i baixa)

L'execució de la unitat d'obra inclou les operacions següents:
- Comprovació i preparació del pla de suport (en canalitzacions per soterrar)
- Replanteig de la conducció
- Col·locació de l'element en la seva posició definitiva
- Execució de totes les unions necessàries
- Neteja de la canonada
- Retirada de l'obra de retalls de tubs, materials per a junts, etc.

No s'inclou, en les instal·lacions sense especificació del grau de dificultat, la col·locació d'accessoris. La variació del grau de dificultat en els diferents trams de la xarxa no permet fixar la repercussió d'accessoris; per això, la seva col·locació es considera una unitat d'obra diferent.

CONDICIONS GENERALS:
La posició ha de ser la reflectida a la DT o, en el seu defecte, la indicada per la DF.
Els junts han de ser estancs a la pressió de prova, han de resistir els esforços mecànics i no han de produir alteracions apreciables en el règim hidràulic de la canonada.
Ha d'estar feta la prova de pressió.
Totes les unions, canvis de direcció i sortides de ramals s'han de fer únicament per mitjà dels accessoris normalitzats. Les unions s'han de fer amb accessoris que pressionin la cara exterior del tub o bé soldats per testa, segons sigui el tipus d'unió definit per a la canalització.
La canonada per a gas (densitat mitjana), no ha d'estar pròxima a conductes que transportin fluids a alta temperatura. S'ha de garantir que la canonada no superi una temperatura de 40°C.
El pas a través d'elements estructurals s'ha de fer amb passamurs i l'espai que quedi s'ha d'omplir amb material elàstic. Els passamurs han de sobresortir >= 3 mm del parament. Dins del passamurs no hi pot quedar cap accessori.
El tub de polietilè extruÏt es pot corbar en fred amb els següents radis de curvatura:

	Polietilè densitat alta	Polietilè densitat baixa i mitjana
A 0°C	<= 50 x Dn	<= 40 x Dn
A 20°C	<= 20 x Dn	<= 15 x Dn

+----------+----------+----------+
Entre 0°C i 20°C el radi de curvatura pot determinar-se per interpolació lineal.

COL·LOCACIÓ SUPERFICIAL:
Els tubs han de ser accessibles. Les canonades s'han d'estendre perpendicularment o paral·lelament respecte a l'estructura de l'edifici. Les horitzontals han de passar preferentment a prop del paviment o del sostre.
Els dispositius de suport han d'estar situats de tal manera que garanteixin l'estabilitat i l'alineació del tub.
Sobre envans, els suports s'han de fixar amb tacs i visos, i a les parets, s'han d'encastar. Si l'abraçadora del suport és metàl·lica, entre ella i el tub s'ha d'interposar una anella elàstica.
Les canonades per a gas amb tub de densitat mitjana col·locades superficialment, s'han d'instal·lar dins d'una beina d'acer.
Donat l'elevat coeficient de dilatació lineal, cal que els punts singulars (suports, canvis de direcció, ramals, trams llargs, etc.), permetin al tub efectuar els moviments axials de dilatació.
La canonada no pot travessar xemeneies ni conductes.
Distància entre suports:
- Tub polietilè densitat alta:
- Trams verticals: DN x 20 mm
- Trams horitzontals: DN x 15 mm
- Tub polietilè densitat baixa:

DN (mm)	Trams verticals (mm)	Trams horitzontals (mm)
16	310	240
20	390	300
25	490	375
32	630	480
40	730	570
50	820	630
63	910	700

COL·LOCACIÓ SOTERRADA:
La fondària de la rasa ha de permetre que el tub descansi sobre un llit de sorra de riu. Pel seu damunt hi ha d'haver un reblert de terra ben piconada per tongades de 20 cm. Les primeres capes que envolten el tub cal piconar-les amb cura.
Gruix del llit de sorra:
- Polietilè extruït: >= 5 cm
- Polietilè reticulat: >= 10 cm

Gruix del reblert: (sense trànsit rodat):
- Polietilè extruït: >= 60 cm
- Polietilè reticulat: >= 50 cm

Gruix del reblert: (amb trànsit rodat): >= 80 cm
El tub s'ha de col·locar dins la rasa serpentejant lleugerament per a permetre les contraccions i dilatacions degudes a canvis de temperatura.
Per tal de contrarestar les reaccions axials que es produeixen en circular el fluid, els punts singulars (corbes, reduccions, etc.), han d'estar ancorades a daus massissos de formigó.
En cas de coincidència de canonades d'aigua potable i de sanejament, les d'aigua potable han de passar per un pla superior a les de sanejament i han d'anar separades tangencialment 100 cm.
Per damunt del tub s'ha de fer un reblert de terres compactades, que han de complir l'especificat en el seu plec de condicions.

2.- CONDICIONS DEL PROCÉS D'EXECUCIÓ

CONDICIONS GENERALS:
La descàrrega i manipulació dels elements s'ha de fer de forma que no rebin cops.
Per a fer la unió dels tubs no s'han de forçar ni deformar els extrems.
La unió entre els tubs i altres elements d'obra s'ha de fer garantint la no transmissió de càrregues, la impermeabilitat i l'adherència amb les parets.
Cada cop que s'interromp el muntatge, cal tapar els extrems oberts.
L'estesa del tub s'ha de fer desenrotllant tangencialment el rotlle, fent-lo rodar verticalment sobre el terreny.
En les unions elàstiques l'extrem llis del tub s'ha de netejar i lubrificar amb un lubrificant autoritzat pel fabricant del tub, abans de fer la connexió.
L'extrem del tub s'ha d'aixamfranar.
Si s'ha de tallar un tub, cal fer-ho perpendicularment a l'eix i eliminar les rebaves.
Si s'ha d'aplicar un accessori de compressió cal aixamfranar l'aresta exterior.
El tub s'ha d'encaixar sense moviments de torsió.
S'ha d'utilitzar un equip de soldadura que garanteixi l'alineació dels tubs i l'aplicació de la pressió adequada per a fer la unió.
Un cop acabada la instal·lació s'ha de netejar interiorment i fer-hi passar aigua per arrossegar les brosses.
En el cas que la canonada sigui per abastament d'aigua, cal fer un tractament de depuració bacteriològic després de rentar-la.

COL·LOCACIÓ SOTERRADA:
Abans de baixar els elements a la rasa la DF ha d'examinar-los, rebutjant els que presentin algun defecte.
Abans de la col·locació dels elements cal comprovar que la rasant, l'amplària, la fondària i el nivell freàtic de la rasa corresponen als especificats en la DT. En cas contrari cal avisar la DF.
El fons de la rasa ha d'estar net abans de baixar els elements.
Si la canonada té un pendent > 10% s'ha de muntar en sentit ascendent. Si no es pot fer d'aquesta manera, cal fixar-la provisionalment per evitar el lliscament dels tubs.
Els tubs s'han de calçar i colzar per a impedir el seu moviment.
Col·locats els elements al fons de la rasa, s'ha de comprovar que el seu interior és lliure d'elements que puguin impedir el seu assentament o funcionament correctes (terres, pedres, eines de treball, etc.).
Les canonades i les rases s'han de mantenir lliures d'aigua, esgotant amb bomba o deixant desguassos a l'excavació.
No s'han de muntar trams de més de 100 m de llarg sense fer un reblert parcial de la rasa deixant el junts descoberts. Aquest reblert ha de complir les especificacions tècniques del reblert de la rasa.
Un cop situada la canonada a la rasa, parcialment reblerta excepte a les unions, s'han de fer les proves de pressió interior i d'estanquitat segons la normativa vigent.
No es pot procedir al reblert de les rases sense l'autorització expressa de la DF.
Els daus d'ancoratge s'han de fer una vegada enllestida la instal·lació. S'han de col·locar de forma que els junts de les canonades i dels accessoris siguin accessibles per a la seva reparació.

3.- UNITAT I CRITERIS D'AMIDAMENT

TUBS:
m de llargària instal·lada, amidada segons les especificacions de la DT, entre els eixos dels elements o dels punts per connectar.
Aquest criteri inclou les pèrdues de material per retalls i els empalmaments que s'hagin efectuat.
En les instal·lacions amb grau de dificultat especificat, inclou, a més, la repercussió de les peces especials per col·locar.

COL·LOCACIÓ SOTERRADA:
No s'inclouen en aquest criteri els daus de formigó per a l'ancoratge dels tubs ni les brides metàl·liques per a la subjecció dels mateixos.

4.- NORMATIVA DE COMPLIMENT OBLIGATORI

La normativa ha de ser l'específica a l'ús a què es destini.

5.- CONDICIONS DE CONTROL D'EXECUCIÓ I DE L'OBRA ACABADA

CONTROL D'EXECUCIÓ. OPERACIONS DE CONTROL:
Les tasques de control a realitzar són les següents:
- Comprovació de la correcta implantació de les conduccions a l'obra segons el traçat previst.
- Control visual de l'execució de la instal·lació, comprovant:

- Suportació
- Verticalitat i pendents a trams horitzontals segons destí de la instal·lació
- Utilització dels accessoris adequats a empalmaments i entroncaments
- Distància a altres elements i conduccions.

- Realització de proves d'estanquitat i resistència mecànica
- Realització de proves d'estanquitat i evacuació a instal·lacions de sanejament.

CONTROL DE L'OBRA ACABADA. OPERACIONS DE CONTROL:
Les tasques de control a realitzar són les següents:
- Manteniment de la instal·lació.
- Realització i emissió d'informe amb resultats dels controls i dels assaigs realitzats i de quantificació dels mateixos.

CRITERIS DE PRESA DE MOSTRES:
S'ha de comprovar la totalitat de la instal·lació.

INTERPRETACIÓ DE RESULTATS I ACTUACIONS EN CAS D'INCOMPLIMENT:
En cas de deficiències de material o execució, si es pot esmenar sense canviar materials, s'ha de procedir a fer-ho. En cas contrari, s'ha de procedir a canviar tot el material afectat.
En cas de manca d'elements o discrepàncies amb el projecte, s'ha de procedir a l'adequació, d'acord amb el que determini la DF.

FG - INSTAL·LACIONS ELÈCTRIQUES

FG2 - TUBS I CANALS

FG22 - TUBS FLEXIBLES I CORBABLES NO METÀL·LICS

0.- ELEMENTS QUE CONTEMPLA EL PLEC

FG22TK1K.

1.- DEFINICIÓ I CONDICIONS DE LES PARTIDES D'OBRA EXECUTADES

Tub flexible no metàl·lic, de fins a 250 mm de diàmetre nominal, col·locat.
S'han considerat els tipus de tubs següents:
- Tubs de PVC corrugats
- Tubs de PVC folrats, de dues capes, semillisa l'exterior i corrugada la interior
- Tubs de material lliure d'halògens
- Tubs de polipropilè
- Tubs de polietilè de dues capes, corrugada l'exterior i llisa la interior

S'han considerat els tipus de col·locació següents:
- Tubs col·locats encastats
- Tubs col·locats sota paviment
- Tubs col·locats sobre sostremort
- Tubs col·locats al fons de la rasa

L'execució de la unitat d'obra inclou les operacions següents:
- Replanteig del traçat del tub
- L'estesa, fixació o col·locació del tub
- Retirada de l'obra de les restes d'embalatges, retalls de tubs, etc.

CONDICIONS GENERALS:
El tub no pot tenir empalmaments entre els registres (caixes de derivació, pericons, etc.), ni entre aquests i les caixes de mecanismes.
S'ha de comprovar la regularitat superficial i l'estat de la superfície sobre la què s'ha d'efectuar el tractament superficial.
Toleràncies d'instal·lació:
- Penetració dels tubs dintre les caixes: ± 2 mm

ENCASTAT:
El tub s'ha de fixar al fons d'una regata oberta al parament, coberta amb guix.
Recobriment de guix: >= 1 cm

SOBRE SOSTREMORT:
El tub ha de quedar fixat al sostre o recolzat en el cel ras.

MUNTAT A SOTA D'UN PAVIMENT
El tub ha de quedar recolzat sobre el paviment base.
Ha de quedar fixat al paviment base amb tocs de morter cada metre, com a mínim.

CANALITZACIÓ SOTERRADA:
El tub ha de quedar instal·lat al fons de rases reblertes posteriorment.
El tub no pot tenir empalmaments entre els registres (caixes de derivació, pericons, etc.), ni entre aquests i les caixes de mecanismes.
Nombre de corbes de 90° entre dos registres consecutius: <= 3
Distància entre el tub i la capa de protecció: >= 10 cm
Fondària de les rases: >= 40 cm
Penetració del tub dins dels pericons: 10 cm
Toleràncies d'execució:
- Penetració del tub dins dels pericons: ± 10 mm

2.- CONDICIONS DEL PROCÉS D'EXECUCIÓ

CONDICIONS GENERALS:
Abans de començar els treballs de muntatge es farà un replanteig previ que serà aprovat per la DF
Les unions s'han de fer amb els accessoris subministrats pel fabricant o expressament aprovats per aquest.
Els accessoris d'unió i en general tots els accessoris que intervenen en la canalització han de ser els adequats al tipus i característiques del tub a col·locar.
S'ha de comprovar que les característiques del producte a col·locar corresponen a les especificades a la DT del projecte.
Els tubs s'han d'inspeccionar abans de la seva col·locació.
La seva instal·lació no n'ha d'alterar les característiques.
Un cop acabades les tasques de muntatge, es procedirà a la retirada de l'obra de les restes d'embalatges, retalls de tubs, etc.

CANALITZACIÓ SOTERRADA:
El tub ha de quedar alineat en el fons de la rasa nivellant-lo amb una capa de sorra garbejada i netejant-la de possibles obstacles (pedra, runa, etc.)
Sobre la canalització s'ha de col·locar una capa o coberta d'avís i protecció mecànica (maons, plaques de formigó, etc.).

3.- UNITAT I CRITERIS D'AMIDAMENT

m de llargària instal·lada, amidada segons les especificacions del projecte, entre els eixos dels elements o dels punts per connectar.
La instal·lació inclou les fixacions, provisionals quan el muntatge és encastat i definitives en la resta de muntatges.
Aquest criteri inclou les pèrdues de material corresponents a retalls.

4.- NORMATIVA DE COMPLIMENT OBLIGATORI

NORMATIVA GENERAL:
Real Decreto 842/2002 de 2 de agosto, por el que se aprueba el Reglamento Electrotécnico de Baja Tensión. REBT 2002.
UNE-EN 50086-1:1995 Sistemas de tubos para la conducción de cables. Parte 1: Requisitos generales.
UNE-EN 50086-2-2:1997 Sistemas de tubos para instalaciones eléctricas. Parte 2-1: Requisitos particulares

para sistemas de tubos curvables.
UNE-EN 50086-2-3:1997 Sistemas de tubos para instalaciones eléctricas. Parte 2-1: Requisitos particulares para sistemas de tubos flexibles.

CANALITZACIÓ SOTERRADA:
UNE-EN 50086-2-4:1995 Sistemas de tubos para la conducción de cables. Parte 2-4: requisitos particulares para sistemas de tubos enterrados.

5.- CONDICIONS DE CONTROL D'EXECUCIÓ I DE L'OBRA ACABADA

CONTROL D'EXECUCIÓ. OPERACIONS DE CONTROL:
Les tasques de control a realitzar són les següents:
- Comprovació de la correcta implantació de les canalitzacions segons el traçat previst.
- Verificar que les dimensions de les canalitzacions s'adeqüen a l'especificat i al que li correspon segons el R.E.B.T., en funció dels conductors instal·lats.
- Verificar la correcta suportació i l'ús dels accessoris adequats.
- Verificar el grau de protecció IP
- Verificar els radis de curvatura, comprovant que no es provoquen reduccions de secció.
- Verificar la continuïtat elèctrica a canalitzacions metàl·liques i la seva posada a terra.
- Verificar la no existència d'encreuaments i paral·lelismes amb d'altres canalitzacions a distàncies inferiors a l'indicat al R.E.B.T.
- Verificar el correcte dimensionament de les caixes de connexió i l'ús dels accessoris adequats.
- Verificar la correcta implantació de registres per a un manteniment correcte.

CONTROL DE L'OBRA ACABADA. OPERACIONS DE CONTROL:
- Informe amb els resultats dels controls efectuats.

CRITERIS DE PRESA DE MOSTRES:
Es verificarà per mostreig diferents punts de la instal·lació.

INTERPRETACIÓ DE RESULTATS I ACTUACIONS EN CAS D'INCOMPLIMENT:
En cas d'incompliment de la Normativa vigent, es procedirà a la seva adequació.
En cas de deficiències de material o execució, es procedirà d'acord amb el que determini la DF.

FG - INSTAL·LACIONS ELÈCTRIQUES

FG3 - CABLES ELÈCTRICS PER A TENSIÓ BAIXA I SISTEMES DE DISTRIBUCIÓ ELÈCTRICA

FG31 - CABLES DE COURE DE 0,6/1 KV

0.- ELEMENTS QUE CONTEMPLA EL PLEC

FG319564.

1.- DEFINICIÓ I CONDICIONS DE LES PARTIDES D'OBRA EXECUTADES

Estesa i col·locació de cable elèctric destinat a sistemes de distribució en tensió baixa i instal·lacions en general, per a serveis fixes, amb conductor de coure, de tensió assignada 0,6/1kV.
S'han considerat els tipus següents:
- Cable flexible de designació RZ1-K (AS), amb aïllament de barreja de polietilè reticulat (XLPE) i coberta de poliolefines termoplàstiques , UNE 21123-4
- Cable flexible de designació RV-K amb aïllament de barreja de polietilè reticulat (XLPE) i coberta de barreja de policlorur de vinil (PVC), UNE 21123-2
- Cable flexible de designació RZ1-K (AS+), amb aïllament de barreja de polietilè reticulat (XLPE) + mica i coberta de poliolefines termoplàstiques , UNE 21123-4
- Cable flexible de designació SZ1-K (AS+), amb aïllament d'elastòmers vulcanitzats i coberta de poliolefines termoplàstiques , UNE 21123-4
- Cable rígid de designació RV, amb aïllament de barreja de polietilè reticulat (XLPE) i coberta de barreja de policlorur de vinil (PVC), UNE 21123-2
- Cable rígid de designació RZ, amb aïllament de barreja de polietilè reticulat (XLPE), UNE 21030
- Cable rígid de designació RVFV, amb armadura de fleix d'acer, aïllament de barreja de polietilè reticulat (XLPE) i coberta de barreja de policlorur de vinil (PVC), UNE 21123-2
- Cable flexible de designació ZZ-F (AS), amb aïllament i coberta d'elastòmers termoestables.

S'han considerat els tipus de col·locació següents:
- Col·locat superficialment
- Col·locat en tub
- Col·locat en canal o safata
- Col·locat aeri

L'execució de la unitat d'obra inclou les operacions següents:
- Estesa, col·locació i tibat del cable si es el cas

CONDICIONS GENERALS:
Els empalmaments i derivacions s'han de fer amb borns o regletes de connexió, prohibint-se expressament el fer-ho per simple recargolament o enrrotllament dels fils, de forma que es garanteixi tant la continuïtat elèctrica com la de l'aïllament.
El recorregut ha de ser l'indicat a la DT.
Els conductors han de quedar estesos de manera que les seves propietats no quedin danyades.
Els conductors han d'estar protegits contra els danys mecànics que puguin venir després de la seva instal·lació.
El conductor ha de penetrar dins les caixes de derivació i de mecanismes.
El cable ha de portar una identificació mitjançant anelles o brides del circuit al qual pertany, a la sortida del quadre de protecció.
No ha d'haver-hi empalmaments entre les caixes de derivació, ni entre aquestes i els mecanismes.
Penetració del conductor dins les caixes: >= 10 cm
Toleràncies d'instal·lació:
- Penetració del conductor dins les caixes: ± 10 mm

Distància mínima al terra en creuaments de vials públics:
- Sense transit rodat: >= 4 m
- Amb transit rodat: >= 6 m

COL·LOCAT SUPERFICIALMENT:
El cable ha de quedar fixat als paraments o al sostre mitjançant brides, collarins o abraçadores de forma que no en surti perjudicada la coberta.
Quan es col·loca muntat superficialment, la seva fixació al parament ha de quedar alineada paral·lelament al sostre o al paviment i la seva posició ha de ser la fixada al projecte.
Distància horitzontal entre fixacions: <= 80cm
Distància vertical entre fixacions: <= 150cm
En cables col·locats amb grapes sobre façanes s'aprofitarà, en la mesura del possible, les possibilitats d'ocultació que ofereixi aquesta.
El cable es subjectarà a la paret o sostre amb les grapes adequades. Les grapes han de ser resistents a la intempèrie i en cap cas han de malmetre el cable. Han d'estar fermament subjectes al suport amb tacs i cargols.
Quan el cable ha de recórrer un tram sense suports, com per exemple passar d'un edifici a un altre, es penjarà d'un cable fiador d'acer galvanitzat sòlidament subjectat pels extrems.
En els creuaments amb altres canalitzacions, elèctriques o no, es deixarà una distància mínima de 3 cm entre els cables i aquestes canalitzacions o be es disposarà un aïllament suplementari. Si l'encreuament es fa practicant un pont amb el mateix cable, els punts de fixació immediats han d'estar el suficientment propers per tal d'evitar que la distància indicada pugui deixar d'existir.

COL·LOCACIÓ AÈRIA:
El cable quedarà unit als suports pel neutre fiador que es el que aguantarà tot l'esforç de tracció. En cap cas està permes fer servir un conductor de fase per a subjectar el cable.
La unió del cable amb el suport es durà a terme amb una peça adient que empresoni el neutre fiador per la seva coberta aïllant sense malmètrela. Aquesta peça ha d'incorporar un sistema de tesat per tal de donar-li al cable la seva tensió de treball un cop estesa la línia. Ha de ser d'acer galvanitzat hi no ha de provocar cap retorciment al conductor neutre fiador en les operacions de tesat.

Tant les derivacions com els empalmaments es faran coincidir sempre amb un punt de fixació, ja sigui en xarxes sobre suports o en xarxes sobre façanes o be en combinacions d'aquestes.

COL·LOCAT EN TUBS:
Quan el cable passi de subterrani a aèri, es protegirà el cable soterrat des de 0,5 m per sota del paviment fins a 2,5 m per sobre amb un tub d'acer galvanitzat.
La connexió entre el cable soterrat i el que transcorre per la façana o suport es farà dintre d'una caixa de doble aïllament, situada a l'extrem del tub d'acer, resistent a la intempèrie i amb premsaestopes per a l'entrada i sortida de cables.
Els empalmaments i connexions es faran a l'interior de pericons o be en les caixes dels mecanismes.
Es duran a terme de manera que quedi garantida la continuitat tant elèctrica com de l'aïllament.
A la vegada ha de quedar assegurada la seva estanquitat i resistència a la corrossió.
El diàmetre interior dels tubs serà superior a dues vegades el diàmetre del conductor.
Si en un mateix tub hi ha més d'un cable, aleshores el diàmetre del tub ha de ser suficientment gran per evitar embussaments dels cables.

2.- CONDICIONS DEL PROCÉS D'EXECUCIÓ

CONDICIONS GENERALS:
L'instal·lador prendrà cura que no pateixi torsions ni danys a la seva coberta en treure'l de la bobina.
Es tindrà cura al treure el cable de la bobina per tal de no causar-li retorçaments ni coques.
Temperatura del conductor durant la seva instal·lació: >= 0°C
No ha de tenir contacte amb superfícies calentes, ni que desprenguin irradiacions.
Si l'estesa del cable es amb tensió, es a dir estirant per un extrem del cable mentre es va desentrrotllant de la bobina, es disposaran politges als suports i en els canvis de direcció per tal de no sobrepassar la tensió màxima admissible pel cable. El cable s'ha d'extreure de la bobina estirant per la part superior. Durant l'operació es vigilarà permanentment la tensió del cable.
Un cop el cable a dalt dels suports es procedirà a la fixació i tibat amb els tensors que incorporen les peces de suport.
Durant l'estesa del cable i sempre que es prevegin interrupcions de l'obra, els extrems es protegiran per tal de que no hi entri aigua.
La força màxima de tracció durant el procés d'instal·lació serà tal que no provoqui allargaments superiors al 0,2%. Per a cables amb conductor de coure, la tensió màxima admissible durant l'estesa serà de 50 N/mm2.
En el traçat de l'estesa del cable es disposaran rodets en els canvis de direcció i en general allí on es consideri necessari per tal de no provocar tensions massa grans al conductor.
Radi de curvatura mínim admissible durant l'estesa:
- Cables unipolars: Radi mínim de quinze vegades el diàmetre del cable.
- Cables multiconductors: Radi mínim de dotze vegades el diàmetre del cable.

CABLE COL.LOCAT EN TUB:
El tub de protecció ha d'estar instal·lat abans d'introduir els conductors.
El conductor s'ha d'introduir dins el tub de protecció mitjançant un cable guia prenent cura que no pateixi torsions ni danys a la seva coberta.

3.- UNITAT I CRITERIS D'AMIDAMENT

m de llargària instal·lada, amidada segons les especificacions del projecte, entre els eixos dels elements per connectar.
Aquest criteri inclou les pèrdues de material corresponents a retalls, així com l'excés previst per a les connexions.

4.- NORMATIVA DE COMPLIMENT OBLIGATORI

Real Decreto 842/2002 de 2 de agosto, por el que se aprueba el Reglamento Electrotécnico de Baja Tensión. REBT 2002.

5.- CONDICIONS DE CONTROL D'EXECUCIÓ I DE L'OBRA ACABADA

CONTROL D'EXECUCIÓ. OPERACIONS DE CONTROL:
Les tasques de control a realitzar són les següents:
- Comprovació de la correcta instal·lació dels conductors
- Verificar que els tipus i seccions dels conductors s'adeqüen a l'especificat al projecte
- Verificar la no existència d'empalmaments fora de les caixes
- Verificar a caixes la correcta execució dels empalmaments i l'ús de borns de connexió adequats
- Verificar l'ús adequat dels codis de colors
- Verificar les distàncies de seguretat respecte altres conduccions (aigua, gas, gasos cremats i senyals febles) segons cadascun dels reglaments d'aplicació.
- Assaigs segons REBT.

CONTROL DE L'OBRA ACABADA. OPERACIONS DE CONTROL:
Les tasques de control a realitzar són les següents:
- Realització i emissió d'informe amb resultats dels controls i assaigs realitzats, d'acord amb el que s'especifica a la taula d'assaigs i de quantificació dels mateixos.

CRITERIS DE PRESA DE MOSTRES:
Resistència d'aïllament: Es realitzarà a tots els circuits
Rigidesa dielèctrica: Es realitzarà a les línies principals
Caiguda de tensió: Es mesuraran els circuits més desfavorables i les línies que hagin sigut modificades el seu recorregut respecte projecte.

INTERPRETACIÓ DE RESULTATS I ACTUACIONS EN CAS D'INCOMPLIMENT:
En cas d'incompliment de la Normativa vigent, es procedirà a la seva substitució.
En cas de deficiències de material o execució, es procedirà d'acord amb el que determini la DF.

FG - INSTAL·LACIONS ELÈCTRIQUES

FG3 - CABLES ELÈCTRICS PER A TENSIÓ BAIXA I SISTEMES DE DISTRIBUCIÓ ELÈCTRICA

FG38 - CONDUCTORS DE COURE NUS

0.- ELEMENTS QUE CONTEMPLA EL PLEC

FG380902.

1.- DEFINICIÓ I CONDICIONS DE LES PARTIDES D'OBRA EXECUTADES

Conductor de coure nu, unipolar de fins a 240 mm2 de secció, muntat.
S'han considerat els tipus de col·locació següents:
- Muntat superficialment
- En malla de connexió a terra
L'execució de la unitat d'obra inclou les operacions següents:
- L'estesa i empalmament
- Connexionat a presa de terra

CONDICIONS GENERALS:
Les connexions del conductor s'han de fer per soldadura sense la utilització d'àcids, o amb peces de connexió de material inoxidable, per pressió de cargol, aquest últim mètode sempre en llocs visitables.
El cargol ha de portar un dispositiu per tal d'evitar que s'afluixi.
Les connexions entre metalls diferents no han de produir deteriorament per causes electroquímiques.
El circuit de terra no serà interromput per la col·locació de seccionadors, interruptors o fusibles.
El pas del conductor pel paviment, murs o d'altres elements constructius s'ha de fer dins d'un tub rígid d'acer galvanitzat.
El conductor no ha d'estar en contacte amb elements combustibles.
El recorregut ha de ser l'indicat a la DT.

COL·LOCAT SUPERFICIALMENT:

El conductor ha de quedar fixat mitjançant grapes al parament o sostre, o bé mitjançant brides en el cas de canals i safates.
Distància entre fixacions: <= 75 cm

EN MALLA DE CONNEXIÓ A TERRA:
El conductor ha de quedar instal·lat al fons de rases reblertes posteriorment amb terra garbellada i compactada.
El radi de curvatura mínim admès ha de ser 10 vegades el diàmetre exterior del cable en mm.

2.- CONDICIONS DEL PROCÉS D'EXECUCIÓ

L'instal·lador prendrà cura que el conductor no pateixi torsions ni danys en treure'l de la bobina.

3.- UNITAT I CRITERIS D'AMIDAMENT

m de llargària instal·lada, amidada segons les especificacions de la DT, entre els eixos dels elements o dels punts per connectar.
Aquest criteri inclou les pèrdues de material com a conseqüència dels retalls.

4.- NORMATIVA DE COMPLIMENT OBLIGATORI

Real Decreto 842/2002 de 2 de agosto, por el que se aprueba el Reglamento Electrotécnico de Baja Tensión. REBT 2002.

5.- CONDICIONS DE CONTROL D'EXECUCIÓ I DE L'OBRA ACABADA

CONTROL D'EXECUCIÓ. OPERACIONS DE CONTROL:
Les tasques de control a realitzar són les següents:
- Verificar la correcta ubicació dels punts de posada a terra.
- Verificar l'execució de pous de terra, col·locació d'elèctrodes, tubs de manteniment (si existeix), ús dels connectors adequats i acabat de l'arqueta.
- Verificar la continuïtat d'entre els conductors de protecció i dels elèctrodes de posada a terra.
- Verificar la posada a terra de les conduccions metàl·liques de l'edifici.
- Mesures de resistència de terra.

CONTROL DE L'OBRA ACABADA. OPERACIONS DE CONTROL:
Les tasques de control a realitzar són les següents:
- Realització i emissió d'informe amb resultats dels controls i mesures realitzades.

CRITERIS DE PRESA DE MOSTRES:
Es comprovarà globalment

INTERPRETACIÓ DE RESULTATS I ACTUACIONS EN CAS D'INCOMPLIMENT:
En cas de valors de resistència de terra superiors a l'especificat a REBT, es procedirà a la construcció de nous pous de terra o tractament del terreny, fins que s'arribi a obtenir la resistència adequada.
Els defectes d'instal·lació hauran de ser corregits.

FG - INSTAL·LACIONS ELÈCTRIQUES

FGD - ELEMENTS DE CONNEXIÓ A TERRA I PROTECCIÓ CATÒDICA

0.- ELEMENTS QUE CONTEMPLA EL PLEC

FGD2122D.

1.- DEFINICIÓ I CONDICIONS DE LES PARTIDES D'OBRA EXECUTADES

Elements per a formar una connexió a terra, col·locats soterrats en el terreny.
S'han considerat els elements següents:
- Placa de connexió a terra de coure o d'acer, soterrada
- Piqueta de connexió a terra, d'acer i recobriment de coure, clavada a terra.

L'execució de la unitat d'obra inclou les operacions següents:
- Col·locació i connexionat

CONDICIONS GENERALS:
Ha d'estar col·locat en posició vertical, enterrat dins del terreny.
La situació en el terreny ha de quedar fàcilment localitzable per a la realització periòdica de proves d'inspecció i control.
Han de quedar unides rígidament, assegurant un bon contacte elèctric amb els conductors dels circuits de terra mitjançant cargols, elements de compressió, soldadura d'alt punt de fusió, etc.
El contacte amb el conductor del circuit de terra ha d'estar net, sense humitat i fet de tal forma que s'evitin els efectes electroquímics.
Han d'estar clavades de tal forma que el punt superior quedi a 50 cm de profunditat.
En el cas d'enterrar dues piquetes en paral·lel, la distància entre ambdues ha de ser, com a mínim, igual a la seva longitud.

PLACA:
En el cas d'enterrar més d'una placa, la distància entre elles ha de ser com a mínim de 3 m.
Ha de tenir incorporat un tub de plàstic de 22 mm de diàmetre, aproximadament, al costat del cable per a la humectació periòdica del pou de terra.
Toleràncies d'execució:
- Posició: ± 50 mm

2.- CONDICIONS DEL PROCÉS D'EXECUCIÓ

Abans de començar els treballs de muntatge, s'ha de fer un replanteig que ha de ser aprovat per la DF.
S'ha de comprovar que les característiques del producte corresponen a les especificades al projecte.
Els materials s'han d'inspeccionar abans de la seva col·locació.
Un cop instal·lat, s'ha de procedir a la retirada de l'obra de tots els materials sobrants (embalatges, retalls de cables, etc.).

3.- UNITAT I CRITERIS D'AMIDAMENT

Unitat de quantitat instal·lada, mesurada segons les especificacions de la DT.

4.- NORMATIVA DE COMPLIMENT OBLIGATORI

Real Decreto 842/2002 de 2 de agosto, por el que se aprueba el Reglamento Electrotécnico de Baja Tensión. REBT 2002.

5.- CONDICIONS DE CONTROL D'EXECUCIÓ I DE L'OBRA ACABADA

CONTROL D'EXECUCIÓ. OPERACIONS DE CONTROL:
Les tasques de control a realitzar són les següents:
- Verificar la correcta ubicació dels punts de posada a terra.
- Verificar l'execució de pous de terra, col·locació d'elèctrodes, tubs de manteniment (si existeix), ús dels connectors adequats i acabat de l'arqueta.
- Verificar la continuïtat d'entre els conductors de protecció i dels elèctrodes de posada a terra.
- Verificar la posada a terra de les conduccions metàl·liques de l'edifici.
- Mesures de resistència de terra.

CONTROL DE L'OBRA ACABADA. OPERACIONS DE CONTROL:
Les tasques de control a realitzar són les següents:
- Realització i emissió d'informe amb resultats dels controls i mesures realitzades.

CRITERIS DE PRESA DE MOSTRES:

Es comprovarà globalment

INTERPRETACIÓ DE RESULTATS I ACTUACIONS EN CAS D'INCOMPLIMENT:
En cas de valors de resistència de terra superiors a l'especificat a REBT, es procedirà a la construcció de nous pous de terra o tractament del terreny, fins que s'arribi a obtenir la resistència adequada.
Els defectes d'instal·lació hauran de ser corregits.

FG - INSTAL·LACIONS ELÈCTRIQUES

FGK - CABLES ELÈCTRICS I TERMINALS DE TENSIÓ MITJA

FGK2 - CABLES ELÈCTRICS DE TENSIÓ MITJA AMB CONDUCTORS D'ALUMINI

0.- ELEMENTS QUE CONTEMPLA EL PLEC

FGK226C1.

1.- DEFINICIÓ I CONDICIONS DE LES PARTIDES D'OBRA EXECUTADES

Cables unipolars amb conductor d'alumini i aïllament sec, de tensions nominals 12/20 kV i 18/30 kV, per a xarxes de distribució en mitja tensió i seccions de 95, 150, 240 i 400 mm2.
S'han considerat els tipus següents:
- Cables amb aïllament de polietilè reticulat (XLPE), coberta de poliolefina termoplàstica i pantalla
- Cables amb aïllament d'etilè-polipropilè (EPR), coberta de poliolefina termoplàstica i pantalla

L'execució de la unitat d'obra inclou les operacions següents:
- Replanteig
- Estesa del cable
- Execució de les connexions elèctriques
- Retirada de l'obra de les restes d'embalatges i retalls de cables, etc.

CONDICIONS GENERALS:
El recorregut ha de ser l'indicat a la DT.
Els conductors han de quedar estesos de manera que les seves propietats no quedin danyades.
Els empalmaments i derivacions han d'estar fets amb elements de connexió normalitzats i compatibles amb els materials del cable. Per aquest motiu han d'estar fets amb els materials i accessoris subministrats pel fabricant o els expressament aprovats per aquest. Les connexions i empalmaments s'han de fer de manera que quedi garantida tant la continuïtat elèctrica com de la pantalla com de l'aïllament.
Els radis mínims de curvatura del cable col·locat han de ser superiors a 15 D (essent D el diàmetre exterior del cable).
El cable ha de portar una identificació del circuit al qual pertany.
Ha d'estar feta la prova de servei.

2.- CONDICIONS DEL PROCÉS D'EXECUCIÓ

Abans de començar les tasques d'estesa del cable, es farà un replanteig previ que ha de ser aprovat per la DF.
L'estesa del cable s'ha de fer seguint les instruccions tècniques del fabricant, les normes d'obligat compliment dels reglaments vigents i les normes pròpies i recomanacions de les companyies subministradores.
La seva instal·lació no ha d'alterar les característiques de l'element.
Es tindrà especial cura en treure el cable de la bobina de no causar-l'hi ni tensions ni deformacions innecessàries. L'extracció del cable es farà per la part superior de la bobina, controlant el gir amb algun sistema de frenada.
La bobina s'ha d'aixecar uns 15 cm de terra. Es tindrà cura de que el cable de la part inferior de la bobina no toqui a terra, ni fregui amb cap objecte.
S'ha d'inspeccionar la superfície interior de les tapes de la bobina per a eliminar qualsevol estella, clau o qualsevol altre element sortint hi pugui haver.
S'han de respectar els radis mínims de curvatura en els canvis de direcció. Durant l'estesa, els radis de curvatura han de ser superiors a 20 D (essent D el diàmetre exterior del cable).
Cal interrompre els treballs si la temperatura ambient es de 0ºC o inferior.
Els extrems del cable han d'estar protegits durant el procés d'instal·lació per tal d'evitar l'entrada d'humitat a l'interior. En cas d'interrompre les tasques d'instal·lació del cable, s'han de col·locar elements d'obturació als extrems.
Es deixaran els solapaments necessaris entre els cables que s'hagin d'empalmar.
L'estesa del cable s'ha de fer sense tensió a la línia.
S'ha de comprovar que les característiques del cable corresponen a les especificades al projecte.
Tots els elements s'han d'inspeccionar abans de la seva col·locació.
Un cop acabades els tasques de col·locació, es procedirà a la retirada de l'obra de tots els materials sobrants (embalatges, retalls de tubs, cables, etc.), així com dels equips i elements auxiliars que s'han fet servir durant l'estesa.

3.- UNITAT I CRITERIS D'AMIDAMENT

m de llargària realment instal·lat, amidat segons les especificacions de la DT, entre els eixos dels elements o dels punts per connectar.
Aquest criteri inclou les pèrdues de material com a conseqüència dels retalls.

4.- NORMATIVA DE COMPLIMENT OBLIGATORI

UNE-HD 620-5E:1996 Cables eléctricos de distribución con aislamiento extruido, de tensión asignada desde 3,6/6 (7,2) kV hasta 20,8/36 (42 kV). Parte 5: Cables unipolares y unipolares reunidos, con aislamiento de XLPE. Sección E-2: Cables reunidos en haz con fiador de acero para distribución aerea y servicio MT (tipo 5E-3)
UNE-HD 620-7E:1996 Cables eléctricos de distribución con aislamiento extruido, de tensión asignada desde 3,6/6 (7,2) kV hasta 20,8/36 (42 kV). Parte 7: Cables unipolares y unipolares reunidos, con aislamiento de EPR. Sección E-2: Cables reunidos en haz con fiador de acero para distribución aerea y servicio MT (tipo 7E-2)

FH - INSTAL·LACIONS D'ENLLUMENAT

FHG - EQUIPS DE COMANDAMENT, CONTROL I REGULACIÓ

0.- ELEMENTS QUE CONTEMPLA EL PLEC

FHGAU102.

1.- DEFINICIÓ I CONDICIONS DE LES PARTIDES D'OBRA EXECUTADES

Col·locació de centre de comandament dels equips d'enllumenat.
L'execució de la unitat d'obra inclou les operacions següents:
- Execució de la base d'ancoratge de formigó
- Col·locació i anivellació de l'armari
- Instal·lació de tots els equips i mòduls necessaris per a la connexió amb les línies d'enllumenat amb la central de regulació, amb els detectors o polsadors de vianants o amb d'altres reguladors, i execució de les connexions corresponents
- Programació, en el seu cas, del microcomputador
- Comprovació del funcionament del centre de comandament

CONDICIONS GENERALS:
La posició ha de ser la reflectida a la DT o, en el seu defecte, la indicada per la DF.
Tots els components de l'interior de l'armari han de quedar situats al seu lloc i amb les connexions fetes.

ARMARI:
L'armari ha de quedar fixat sòlidament al parament per un mínim de quatre punts.
La porta ha d'obrir i tancar correctament.

L'armari ha de quedar connectat al conductor de terra.
Toleràncies:
- Posició: ± 20 mm
- Aplomat: ± 2%

MÒDULS DE SORTIDES DE POTÈNCIA A LES LÍNIES D'ENLLUMENAT:
Un cop instal·lat, s'han de poder obrir i tancar els circuits de potència a les làmpades de forma ràpida, sense intervals, sense provocar vacil·lacions o oscil·lacions en les línies.
Les sortides de cada grup de lluminàries han d'estar situades i connectades de forma que s'identifiqui fàcilment, l'agrupació i el número de grup al que corresponen. El número de grup ha de quedar indicat en el connector corresponent.

ACTUADOR LOCAL:
Ha de quedar instal·lat dins de l'armari, amb els elements necessaris per a la seva connexió a l'alimentació elèctrica, a les sortides de potència a les línies d'enllumenat i als elements d'entrada d'informació i comunicació.
El regulador ha de quedar connectat dins del bucle tancat de la xarxa de comunicació central-regulador, ha de rebre dos fils d'entrada del bucle i han de sortir dos fils per a continuar el bucle.
Qualsevol byte rebut sense error pel regulador s'ha de retransmetre incondicionalment
Ha d'haver-hi un relé a l'entrada de línia de cada regulador que ha d'eliminar el bucle quan el regulador no tingui alimentació de corrent (connectant directament els fils d'entrada amb els de sortida).

2.- CONDICIONS DEL PROCÉS D'EXECUCIÓ

El formigonament dels daus d'ancoratge s'ha de fer a una temperatura entre 5°C i 40°C, sense pluja.
Abans de començar els treballs de muntatge, s'ha de fer un replanteig que ha de ser aprovat per la DF.
Les operacions de connexió s'han de fer sense tensió a la línia.
L'armari s'ha de manipular penjat d'una grua pels perns de suspensió ancorats a la seva part superior. Un cop instal·lat i fixat s'han de retirar els perns de suspensió.
Un cop instal·lat s'ha de comprovar el funcionament correcte de tots els mecanismes, (microcomputador, connexions, sistemes de protecció, comunicació, etc.).

3.- UNITAT I CRITERIS D'AMIDAMENT

Unitat de quantitat instal·lada, mesurada segons les especificacions de la DT.

4.- NORMATIVA DE COMPLIMENT OBLIGATORI

Real Decreto 842/2002 de 2 de agosto, por el que se aprueba el Reglamento Electrotécnico de Baja Tensión. REBT 2002.

5.- CONDICIONS DE CONTROL D'EXECUCIÓ I DE L'OBRA ACABADA

CONTROL D'EXECUCIÓ. OPERACIONS DE CONTROL:
Les tasques de control de qualitat de Quadres Generals, són les següents:
- Comprovació de la correcta implantació dels equips a l'obra.
- Comprovar la correcta identificació de fases, segons codi de colors
- Verificar el marcatge dels conductors a la sortida de línies de manera que s'identifiquin correctament tots els circuits.
- Verificar el marcatge amb materials adients, de tot el cablejat de comandament.
- Verificar la coherència entre la documentació escrita referent a la identificació de circuits i l'execució real.
- Verificar que les seccions dels conductors s'adeqüen a les proteccions i als requisits de projecte
- Verificar la connexió dels diferents circuits, comprovant la no existència de contactes fluixos, enllaços i unions no previstes.
- Comprovar que les longituds dels conductors siguin prou folgades per poder fer arranjaments futurs -sense necessitats d'enllaços.
- Verificar la correcta posada a terra de totes les parts metàl·liques del quadre.
- Verificar la correcta connexió dels conductors d'alimentació i sortides del quadre.
- Verificar la regulació de les proteccions (Intensitat, temps de retard) sigui d'acord a l'especificat.
- Assaigs a efectuar a l'obra en quadres generals segons les normes aplicables en cada cas:
  - Dispar de diferencials amb intensitat de defecte igual al nominal segons UNE-EN 61008 R.E.B.T
  - Mesura de tensions de contacte segons R.E.T.B
  - Mesura de resistència de bucle segons R.E.T.B

Aquests assaigs es realitzaran una vegada connectats tots els circuits de sortida i finalitzada la xarxa de terres.

CONTROL DE L'OBRA ACABADA. OPERACIONS DE CONTROL:
Les tasques de control a realitzar són les següents:
- Realització i emissió d'informe amb resultats dels controls i assaigs realitzats, d'acord amb el que s'especifica a la taula d'assaigs i de quantificació dels mateixos.

CRITERIS DE PRESA DE MOSTRES:
S'ha de comprovar la totalitat de la instal·lació.

INTERPRETACIÓ DE RESULTATS I ACTUACIONS EN CAS D'INCOMPLIMENT:
Es cas de deficiències de material o execució, si es pot esmenar sense canviar materials, es procedirà a fer-ho. En cas contrari es procedirà a canviar tot el material afectat.
En cas de manca d'elements o discrepàncies amb el projecte, es procedirà a l'adequació, d'acord amb el determini la DF.

FH - INSTAL·LACIONS D'ENLLUMENAT

FHM - ELEMENTS DE SUPORT PER A LLUMS EXTERIORS

0.- ELEMENTS QUE CONTEMPLA EL PLEC

FHM31MAA.

1.- DEFINICIÓ I CONDICIONS DE LES PARTIDES D'OBRA EXECUTADES

Suports metàl·lics per a llums exteriors, col·locats ancorats al paviment i els seus components acoblats a aquests.
S'han considerat els elements següents:
- Columnes d'acer galvanitzat de forma recta o troncocónica, ancorades amb un dau de formigó
- Bàcul troncocònic o amb braç de tub, de planxa d'acer galvanitzat, de fins a 10 m d'alçària i 2,5 m de sortint, d'un braç, amb base-platina i porta, col·locat sobre dau de formigó.
- Braç mural, parabòlic o recte, de tub d'acer galvanitzat, o braç mural recte de planxa d'acer troncopiramidal galvanitzat, de fins a 2 m de llargària, per a cantonada o no, fixat amb platina i cargols.
- Creueta d'acer, galvanitzat o amb imprimació antioxidant, de fins a 3 m de llargària, acoblada amb brida o amb platina a tub d'acer.

L'execució de la unitat d'obra inclou les operacions següents:
Suports verticals, ancorats al paviment:
- Formigonament del dau de base, amb les perns d'ancoratge
- L'hissat, fixació i anivellament
- Connexionat a la xarxa

Braç mural:
- Fixació i anivellament
- Connexionat a la xarxa

Creueta:
- Muntatge, fixació i anivellament

CONDICIONS GENERALS:
La posició ha de ser la reflectida a la DT o, en el seu defecte, la indicada per la DF.

SUPORTS VERTICALS:
S'ha d'instal·lar en posició vertical.

Ha de quedar fixada sòlidament a la base de formigó pels seus perns.
La fixació de la platina de base als perns s'ha de fer mitjançant volanderes, femelles i contrafemelles.
La situació de la porta del compartiment per a accessoris ha de ser la recomenada per l'UNE 72-402.
Ha de quedar connectat al conductor de terra mitjançant la pressió de terminal, cargol i femelles.
Toleràncies d'execució:
- Verticalitat: ± 10 mm/3 m
- Posició: ± 50 mm

BRAÇ MURAL:
El sobreeixidor ha de quedar fixat sòlidament a la paret pels seus perns.
La fixació de la platina de base als perns s'ha de fer mitjançant volanderes, femelles i contrafemelles.
Ha de quedar connectat al conductor de terra mitjançant la pressió de terminal, cargol i femelles.
Toleràncies d'execució:
- Posició: ± 20 mm

CREUETA:
Ha de quedar fixat sòlidament al fust de la columna mitjançant cargols(platina) o amb una brida(brida).
La fixació s'ha de fer pel punt central de la creueta.
L'accés dels cables d'alimentació i protecció a la creueta s'ha de fer pel punt central de la mateixa.
L'accés dels cables d'alimentació i protecció del llum s'ha de fer mitjançant la pràctica de taladres de diàmetre adequat a la creueta, just en el punt de subjecció del llum.
Toleràncies d'execució:
- Posició: ± 20 mm

2.- CONDICIONS DEL PROCÉS D'EXECUCIÓ

CONDICIONS GENERALS:
La instal·lació elèctrica s'ha de fer sense tensió a la línia.

SUPORTS VERTICALS:
S'ha d'utilitzar un camió-grua per descarregar i manipular el pal durant la seva fixació.
Durant el muntatge s'ha de deixar lliure i acotada una zona de radi igual a l'alçària del pal més 5 m.
Cal que la zona de treball quedi degudament senyalitzada amb una tanca i llums vermells durant la nit.

3.- UNITAT I CRITERIS D'AMIDAMENT

Unitat de quantitat instal·lada, mesurada segons les especificacions de la DT.

4.- NORMATIVA DE COMPLIMENT OBLIGATORI

NORMATIVA GENERAL:
Real Decreto 842/2002 de 2 de agosto, por el que se aprueba el Reglamento Electrotécnico de Baja Tensión. REBT 2002.

SUPORTS VERTICALS:
UNE-EN 40-2:2006 Columnas y báculos de alumbrado. Parte 2: Requisitos generales y dimensiones.
UNE-EN 40-5:2003 Columnas y báculos de alumbrado. Parte 5: Requisitos para las columnas y báculos de alumbrado de acero.

FH - INSTAL·LACIONS D'ENLLUMENAT

FHN - LLUMS PER A EXTERIORS

FHN1 - LLUMS ASIMÈTRICS PER A EXTERIORS, AMB LÀMPADES LED

0.- ELEMENTS QUE CONTEMPLA EL PLEC

FHN15EP1.

1.- DEFINICIÓ I CONDICIONS DE LES PARTIDES D'OBRA EXECUTADES

Llum per a exteriors, col·locat acoblat al suport o encastat.
S'han considerat les unitats d'obra següents:
- Llum led simètric i llum led asimètric per a vials, col·locat.

L'execució de la unitat d'obra inclou les operacions següents:
- Replanteig de la unitat d'obra
- Muntatge, fixació i anivellament
- Connexionat i col·locació de les làmpades
- Comprovació del funcionament
- Retirada de l'obra de les restes d'embalatges, retalls de tubs, cables, etc.

CONDICIONS GENERALS:
La posició ha de ser la reflectida a la DT o, en el seu defecte, la indicada per la DF.
Tots els materials que intervenen en la instal·lació han de ser compatibles entre si. Per aquest motiu, el muntatge i les connexions dels aparells han d'estar fets amb els materials i accessoris subministrats pel fabricant, o expressament aprovats per aquest.
Ha de quedar fixat sòlidament al suport, amb el sistema de fixació disposat pel fabricant.
Ha d'estar connectada a la xarxa d'alimentació elèctrica i a la línia de terra.
Cap part accessible de l'element instal·lat no ha d'estar en tensió, fora dels punts de connexió.
No s'han de transmetre esforços entre els elements de la instal·lació elèctrica (tubs i cables) i la lluminària.
Els cables han d'entrar al cos de la lluminària pels punts previstos pel fabricant.
La làmpada ha de quedar allotjada al portalàmpades i fent contacte amb aquest.
Un cop instal·lat ha de ser possible el desmuntatge de les parts del llum que necessitin manteniment.

2.- CONDICIONS DEL PROCÉS D'EXECUCIÓ

CONDICIONS GENERALS:
La instal·lació elèctrica s'ha de fer sense tensió a la línia.
Es tindrà cura de no embrutar el difusor ni els components de la òptica durant la col·locació del llum. Si s'embruten es netejaran adequadament.
La col·locació i connexionat de la lluminària s'han de fer seguint les instruccions del fabricant.
Abans de començar els treballs de muntatge, s'ha de fer un replanteig que ha de ser aprovat per la DF.
S'ha de comprovar que les característiques tècniques de l'aparell corresponguin a les especificades al projecte.
Tots els elements s'han d'inspeccionar abans de la seva col·locació.
La seva instal·lació no ha d'alterar les característiques de l'element.
Cal comprovar la idoneïtat de la tensió disponible amb la de l'equip de la lluminària.
Un cop instal·lat l'equip, es procedirà a la retirada de l'obra de tots els materials sobrants com ara embalatges, retalls de tubs, cables, etc.

3.- UNITAT I CRITERIS D'AMIDAMENT

Unitat de quantitat instal·lada, mesurada segons les especificacions de la DT.
La instal·lació inclou la làmpada i el cablejat interior del llum.
En les instal·lacions que ho especifica, també inclou l'equip complert d'encesa.

4.- NORMATIVA DE COMPLIMENT OBLIGATORI

NORMATIVA GENERAL:
Real Decreto 842/2002 de 2 de agosto, por el que se aprueba el Reglamento Electrotécnico de Baja Tensión. REBT 2002.
UNE-EN 60598-1:2009 Luminarias. Parte 1: Requisitos generales y ensayos.
UNE-EN 60598-2-3:2003 Luminarias. Parte 2-3: Requisitos particulares. Luminarias para alumbrado público.
UNE-EN 60238:2006 Portalámparas con rosca Edison.

LLUMS D'INSTAL·LACIONS D'ENLLUMENAT EXTERIOR SUPERIORS A 1 kW

Real Decreto 1890/2008, de 14 de noviembre, por el que se aprueba el Reglamento de eficiencia energética en instalaciones de alumbrado exterior y sus Instrucciones técnicas complementarias EA-01 a EA-07.

5.- CONDICIONS DE CONTROL D'EXECUCIÓ I DE L'OBRA ACABADA

CONTROL D'EXECUCIÓ. OPERACIONS DE CONTROL:
Les tasques de control a realitzar són les següents:
- Comprovació de la correcta instal·lació de les lluminàries.
- Control visual de la instal·lació (linealitat, suports).
- Verificar el funcionament de l'enllumenat, comprovant la correcta distribució de les enceses i l'equilibrat de fases, si és el cas.
- Mesurar nivells d'il·luminació

CONTROL DE L'OBRA ACABADA. OPERACIONS DE CONTROL:
Les tasques de control a realitzar són les següents:
- Realització i emissió d'informe amb resultats dels controls i mesures realitzades.

CRITERIS DE PRESA DE MOSTRES:
Es realitzarà el control visual i es verificarà el funcionament de tota la instal·lació.
Es comprovarà l'equilibrat de fases, si és el cas, de forma aleatòria en punts amb diferents distribució.
Es mesuraran els nivells d'il·luminació en cada local de característiques diferents.

INTERPRETACIÓ DE RESULTATS I ACTUACIONS EN CAS D'INCOMPLIMENT:
En cas d'incompliment de la Normativa vigent, es procedirà a la seva adequació.
En cas de deficiències de material o execució, es procedirà d'acord amb el que determini la DF.

FJ - EQUIPS PER A INSTAL·LACIONS D'AIGUA, REG I PISCINES

FJM - ELEMENTS DE MESURA, CONTROL I REGULACIÓ

FJM3 - VENTOSES

1.- DEFINICIÓ I CONDICIONS DE LES PARTIDES D'OBRA EXECUTADES

Ventoses de fosa muntades en un pericó de canalització soterrada.
S'han considerat els tipus de col·locació següents:
- Roscades
- Embridades

Es consideren incloses dins d'aquesta unitat d'obra les operacions següents:
Ventoses roscades:
- Neteja de l'interior dels tubs i rosques
- Preparació de les unions amb cintes d'estanquitat
- Connexió a la xarxa
- Prova d'estanquitat

Ventoses embridades:
- Neteja de l'interior dels tubs
- Connexió a la xarxa
- Prova d'estanquitat

CONDICIONS GENERALS:
Ha d'anar col·locada en els punts més alts de la xarxa al costat d'una clau de pas en derivació, dins d'un pericó, el qual ha de complir les condicions exigides a la seva partida d'obra.
L'eix de l'aparell ha de quedar vertical i ha de coincidir amb el centre del pericó.
Els eixos de la ventosa i de la clau de pas han de quedar alineats i han de ser perpendiculars a l'eix de la canonada principal.
La separació entre la ventosa i les parets del pericó ha de ser suficient per a permetre la seva manipulació.
No ha d'haver fuites entre la ventosa i la clau de pas.
S'ha de deixar connectada a la xarxa corresponent, en condicions de funcionament.
La posició ha de ser la reflectida a la DT o, en el seu defecte, la indicada per la DF.
Toleràncies d'instal·lació:
- Posició: ± 30 mm

2.- CONDICIONS DEL PROCÉS D'EXECUCIÓ

VENTOSES ROSCADES:
Les unions amb la canonada han de quedar segellades mitjançant cintes d'estanquitat adequades.
L'enroscada, en el seu cas, s'ha de fer sense forçar ni malmetre la rosca.
Abans de la instal·lació s'ha de netejar l'interior del tub i les rosques d'unió.
Els protectors de les rosques amb que va proveïda la ventosa, s'han de treure en el moment d'executar les unions.

VENTOSES EMBRIDADES:
L'estanquitat de les unions s'ha de realitzar mitjançant els junts adequats.

3.- UNITAT I CRITERIS D'AMIDAMENT

Unitat de quantitat instal·lada, mesurada segons les especificacions de la DT.

4.- NORMATIVA DE COMPLIMENT OBLIGATORI

* Orden de 23 de deciembre de 1975 por la que se aprueba la Norma Tecnológica NTE-IFA/1975, 'Instalaciones de Fontanería Abastecimiento'

FM - INSTAL·LACIONS CONTRA INCENDIS, PROTECCIÓ CONTRA DESCÀRREGUES ATMOSFÈRIQUES I SEGURETAT

FM2 - INSTAL·LACIONS D'EXTINCIÓ D'INCENDIS CON AGUA

1.- DEFINICIÓ I CONDICIONS DE LES PARTIDES D'OBRA EXECUTADES

Hidrant.
S'han considerat els tipus següents:
- De columna seca
- De columna humida
- Soterrat en pericó

L'execució de la unitat d'obra inclou les operacions següents:
Hidrants de columna seca:
- Fixació de la columna a la base
- Connexió a la xarxa d'alimentació
- Recobriment de protecció de la part soterrada

Hidrants de columna humida:
- Fixació de la columna a la base.
- Connexió a la xarxa d'alimentació.

Hidrants soterrats en pericó:
- Fixació del conjunt al fons del pericó.
- Connexió a la xarxa d'alimentació.

CONDICIONS GENERALS:
La posició ha de ser la reflectida a la DT o, en el seu defecte, la indicada per la DF.
Toleràncies d'instal·lació:
- Posició: ± 30 mm
- Aplomat: <= 5 mm

HIDRANTS DE COLUMNA SECA:

La columna ha de quedar vertical i fixada sòlidament a la base.
Només ha de sobresortir del paviment el cos superior.
La part soterrada ha de quedar protegida de la corrosió amb pintures, cintes asfàltiques, etc., que han de complir les condicions fixades en el plec de condicions de la seva partida d'obra.
El maniguet de ruptura de l'eix d'accionament de la vàlvula de tancament, ha de quedar dins de l'element intermedi.
El reblert immediat a la boca de buidatge cal que sigui porós, per a permetre l'absorció de l'aigua evacuada.

HIDRANTS DE COLUMNA HUMIDA:
La columna ha de quedar vertical i fixada sòlidament a la base.

HIDRANTS SOTERRATS EN PERICÓ:
L'eix d'enllaç ràpid ha de quedar vertical i encarat cap amunt. Tot el conjunt ha de quedar fixat sòlidament al fons del pericó, que ha de complir les condicions fixades en el plec de condicions de la seva partida d'obra.
La vàlvula de tancament i les unions han de ser estanques a la pressió de treball.
Ha d'anar connectat a la xarxa d'alimentació.
Les boques han de quedar tapades amb les tapes corresponents.

2.- CONDICIONS DEL PROCÉS D'EXECUCIÓ

No hi han condicions específiques del procés d'instal·lació.

3.- UNITAT I CRITERIS D'AMIDAMENT

Unitat de quantitat instal·lada, mesurada segons les especificacions de la DT.

4.- NORMATIVA DE COMPLIMENT OBLIGATORI

Real Decreto 1942/1993, de 5 de noviembre, por el que se aprueba el Reglamento de Instalaciones de Protección contra Incendios.
Resolució de 22 de març de 1995, de designació del laboratori general d'assaigs i investigacions com a organisme de control per la certificació de productes, d'acord amb el Reial Decret 1942/1993, que aprova el reglament CPI.

FN - VÀLVULES, FILTRES, BOMBES I GRUPS DE PRESSIÓ

FN1 - VÀLVULES DE COMPORTA

1.- DEFINICIÓ I CONDICIONS DE LES PARTIDES D'OBRA EXECUTADES

Vàlvules de comporta motoritzades o manuals, roscades, embridades o d'extrems ranurats, muntades.
S'han considerat els tipus de col·locació següents:
- Muntades superficialment
- Muntades en pericó de canalització soterrada

L'execució de la unitat d'obra inclou les operacions següents:
- Neteja de l'interior del tubs i de les unions
- Preparació de les unions amb els elements d'estanqueitat
- Connexió de la vàlvula als tubs
- Prova de servei

CONDICIONS GENERALS:
Els eixos de la vàlvula i de la canonada han de quedar alineats.
La maneta o volant de la vàlvula ha de ser accessible.
Les vàlvules s'han d'instal·lar situades de manera que es puguin realitzar tasques de manteniment de les diferents parts.
Tant el premsaestopes de la vàlvula com les connexions amb la canonada han de ser estanques a la pressió de treball.
S'ha de deixar connectada a la xarxa corresponent, en condicions de funcionament.
La pressió exercida pel premsaestopes sobre l'eix d'accionament no ha d'impedir la maniobra del volant amb la mà.
La posició ha de ser la reflectida a la DT o, en el seu defecte, la indicada per la DF.
Toleràncies d'instal·lació:
- Posició: ± 30 mm

MUNTADES SUPERFICIALMENT:
L'eix d'accionament ha de quedar horitzontal, o en qualsevol posició radial per sobre del pla horitzontal.
La distància entre la vàlvula i la paret ha de ser la necessària perque pugui girar el cos, un cop desmuntat l'eix d'accionament del sistema de tancament.

MUNTADES EN PERICÓ:
L'eix d'accionament ha de quedar vertical, amb el volant cap amunt, i ha de coincidir amb el centre del pericó.
La distància entre la vàlvula i el fons del pericó ha de ser la necessària perquè pugui girar el cos un cop desmuntat l'eix d'accionament del sistema de tancament.
La distància entre la vàlvula i el fons del pericó ha de ser la necessària perquè es puguin col·locar i treure tots els cargols de les brides.

VÀLVULA AMB MOTOR:
S'ha de connectar la vàlvula a xarxa corresponent i el motor a la xarxa elèctrica.

2.- CONDICIONS DEL PROCÉS D'EXECUCIÓ

CONDICIONS GENERALS:
Abans de la instal·lació de la vàlvula s'ha de netejar l'interior dels tubs.
Abans de realitzar la unió entre els tubs i les vàlvules cal fer la comprovació que extrems estan ben acabats, nets, sense rebaves i amb els condicions correctes per realitzar la unió.
La descàrrega i manipulació de les vàlvules s'ha de fer de forma que no rebin cops.
Les connexions dels diferents elements s'han de realitzar seguint les indicacions del fabricant i amb les eines adequades per tal de no malmetre les diferents peces.
L'estanquitat de les unions s'ha de realitzar mitjançant els junts adequats.
La unió entre els tubs i vàlvules s'ha de fer garantint la no transmissió de càrregues, la impermeabilitat i l'adherència amb les parets.
Un cop acabada la instal·lació, s'ha de netejar interiorment fent-hi passar aigua perquè arrossegui les brosses i els gasos destil·lats produïts pel lubricant o per l'adhesiu i el netejador. No s'ha de fer servir en aquesta operació cap tipus de dissolvent.
En el cas que la canonada sigui per abastament d'aigua, cal fer un tractament de depuració bacteriològic després de rentar-la.

VÀLVULES PER A COL·LOCAR ROSCADES:
Les unions amb la canonada han de quedar segellades mitjançant cintes d'estanquitat adequades.
L'enroscada, en el seu cas, s'ha de fer sense forçar ni malmetre la rosca.
Abans de la instal·lació de la vàlvula s'han de netejar l'interior dels tubs i les rosques d'unió.
Els protectors de les rosques amb que van proveïdes les vàlvules només s'han de treure en el moment d'executar les unions.

VÀLVULA AMB MOTOR:
La connexió de l'actuador ha de realitzar-se amb la xarxa elèctrica fora de servei.

3.- UNITAT I CRITERIS D'AMIDAMENT

Unitat de quantitat instal·lada, mesurada segons les especificacions de la DT.

4.- NORMATIVA DE COMPLIMENT OBLIGATORI

La normativa ha de ser l'específica a l'ús a què es destini.

VÀLVULA AMB MOTOR:

Real Decreto 842/2002 de 2 de agosto, por el que se aprueba el Reglamento Electrotécnico de Baja Tensión. REBT 2002.

FQ - MOBILIARI URBÀ

FQ2 - PAPERERES

FQ21 - PAPERERES TRABUCABLES

0.- ELEMENTS QUE CONTEMPLA EL PLEC

FQ21BC60.

1.- DEFINICIÓ I CONDICIONS DE LES PARTIDES D'OBRA EXECUTADES

Papereres trabucables de planxa pintada ancorades amb dau de formigó.
Es consideren incloses dins d'aquesta unitat d'obra les operacions següents:
- Formigonament dels daus d'ancoratge
- Ancoratge de la paperera

CONDICIONS GENERALS:
Els daus d'ancoratge de formigó no han de quedar visibles.
Un cop col·locada la paperera no ha de tenir deformacions, cops ni d'altres defectes visibles.
Alçària de la paperera: 80 cm
Ancoratge del braç de suport: >= 15 cm
Dimensions dels daus: >= 30 x 30 x 30 cm
Toleràncies d'execució:
- Alçària: ± 20 mm
- Verticalitat: ± 10 mm

2.- CONDICIONS DEL PROCÉS D'EXECUCIÓ

El formigonament dels daus d'ancoratge s'ha de fer a una temperatura entre 5°C i 40°C, sense pluja.
No s'ha d'utilitzar fins 48 h després de la seva col·locació.

3.- UNITAT I CRITERIS D'AMIDAMENT

Unitat mesurada segons les especificacions de la DT.

4.- NORMATIVA DE COMPLIMENT OBLIGATORI

No hi ha normativa de compliment obligatori.

5.- CONDICIONS DE CONTROL D'EXECUCIÓ I DE L'OBRA ACABADA

CONTROL D'EXECUCIÓ. OPERACIONS DE CONTROL:
Els punts de control més destacables són els següents:
- Inspecció visual del material abans de la seva col·locació, rebutjant les peces malmeses
- Replanteig de la ubicació.
- Comprovació del correcte anivellament, segons criteri de la DF.

CONTROL DE L'OBRA ACABADA. OPERACIONS DE CONTROL:
Els punts de control més destacables són els següents:
- Inspecció visual dels elements col·locats.

CRITERIS DE PRESA DE MOSTRES:
Els controls s'han de realitzar segons les instruccions de la DF.

INTERPRETACIÓ DE RESULTATS I ACTUACIONS EN CAS D'INCOMPLIMENT:
Correcció per part del contractista de les irregularitats observades.

Barcelona, novembre de 2018

ORIOL ADEMÀ / ALFONS CANELA / JAVIER COMELLA

ADEMÀ CANELA COMELLA
arquitectes associats S.L.P.

PROJECTE BÀSIC D'URBANITZACIÓ VIAL DE CONEXIÓ ENTRE ELS SECTORS 27 I 36
PALAFOLLS

PRESSUPOST

1. AMIDAMENTS

AMIDAMENTS

OBRA 01 _3 VERSIÓ_ PU 1804PALAFOLLS
CAPÍTOL 01 ENDERROCS

NUM.	CODI	UA	DESCRIPCIÓ

1 F22113L2 m2 Neteja i esbrossada del terreny realitzada amb pala carregadora i càrrega mecànica sobre camió

AMIDAMENT DIRECTE 8.500,000

2 F21R12A5 u Tala controlada cistella mecànica d'arbre de 6 a 10 m d'alçària, arrencant la soca, aplec de la brossa generada i càrrega sobre camió grua amb pinça, i transport de la mateixa a planta de compostatge (no més lluny de 20 km)

AMIDAMENT DIRECTE 6,000

3 F2192C06 m Demolició de vorada amb rigola de formigó col·locada sobre formigó amb martell trencador muntat sobre retroexcavadora i càrrega amb mitjans mecànics sobre camió o contenidor

Num.	Text	Tipus	[C]	[D]	[E]	[F]	TOTAL	Fórmula
1			25,000				25,000	C#*D#*E#*F#
2			31,000				31,000	C#*D#*E#*F#

TOTAL AMIDAMENT 56,000

4 F219FBC0 m Tall en paviment de mescla bituminosa de 15 cm de fondària com a mínim, amb màquina tallajunts amb disc de diamant, per a delimitar la zona a demolir

Num.	Text	Tipus	[C]	[D]	[E]	[F]	TOTAL	Fórmula
1			40,000				40,000	C#*D#*E#*F#
2	aigua		12,000	2,000			24,000	C#*D#*E#*F#
3	clv residuals		32,000	2,000			64,000	C#*D#*E#*F#
4	clv pluvials		12,000	2,000			24,000	C#*D#*E#*F#

TOTAL AMIDAMENT 152,000

5 F219FFC0 m Tall en paviment de formigó de 15 cm de fondària com a mínim, amb màquina tallajunts amb disc de diamant, per a delimitar la zona a demolir

Num.	Text	Tipus	[C]	[D]	[E]	[F]	TOTAL	Fórmula
1			2,500	2,000			5,000	C#*D#*E#*F#
2	aigua		60,000	2,000			120,000	C#*D#*E#*F#
3	clv residuals		2,500	4,000			10,000	C#*D#*E#*F#
4	clv pluvials		2,000	2,000			4,000	C#*D#*E#*F#

TOTAL AMIDAMENT 139,000

6 F2194AF5 m2 Demolició de paviment de formigó, de fins a 15 cm de gruix i fins a 2 m d'amplària amb retroexcavadora amb martell trencador i càrrega sobre camió

Num.	Text	Tipus	[C]	[D]	[E]	[F]	TOTAL	Fórmula
1			48,000				48,000	C#*D#*E#*F#
2			47,000				47,000	C#*D#*E#*F#

Urbanització del vial d´enllaç entre els sectors 27 i 33 a Palafolls
Projecte Bàsic
ADEMÀ CANELA COMELLA ARQUITECTES ASSOCIATS, S.L.P.

AMIDAMENTS

3	aigua		60,000	1,000			60,000	C#*D#*E#*F#
4	clv residuals		8,000	1,000			8,000	C#*D#*E#*F#
5	clv pluvials		3,000	1,000			3,000	C#*D#*E#*F#

TOTAL AMIDAMENT 166,000

7 F2194XL5 m2 Demolició de paviment de mescla bituminosa, de fins a 20 cm de gruix i més de 2 m d'amplària amb retroexcavadora amb martell trencador i càrrega sobre camió

Num.	Text	Tipus	[C]	[D]	[E]	[F]	TOTAL	Fórmula
1	entroncament		175,000				175,000	C#*D#*E#*F#
2	agua		12,000	1,000			12,000	C#*D#*E#*F#
3	clv residuals		32,000	1,000			32,000	C#*D#*E#*F#
4	clv pluvials		12,000	1,000			12,000	C#*D#*E#*F#

TOTAL AMIDAMENT 231,000

8 F2135323 m3 Enderroc de mur de contenció de formigó armat, amb compressor i càrrega manual i mecànica de runa sobre camió

Num.	Text	Tipus	[C]	[D]	[E]	[F]	TOTAL	Fórmula
1		C	Unitats	Longitud	Alçada	Gruix		
2	aletes		4,000	8,000	2,000	0,200	12,800	C#*D#*E#*F#
3	solera		4,000	3,700	1,500	0,200	4,440	C#*D#*E#*F#

TOTAL AMIDAMENT 17,240

OBRA 01 _3 VERSIÓ_ PU 1804PALAFOLLS
CAPÍTOL 02 MOVIMENT DE TERRES

NUM.	CODI	UA	DESCRIPCIÓ

1 F2212192 m3 Excavació per a rebaix en capa de terra vegetal, realitzada amb pala excavadora, transport fins al lloc d'aplec i formació de piles per a la seva conservació

Num.	Text	Tipus	[C]	[D]	[E]	[F]	TOTAL	Fórmula
1		C	Superficie	Longitud				
2	pk +0 - 69.80		6,130	69,800			427,874	C#*D#*E#*F#
3	pk +69.80 - 275.50		4,790	205,700			985,303	C#*D#*E#*F#
4	pk +275.50 - 771.91		4,860	495,450			2.407,887	C#*D#*E#*F#

TOTAL AMIDAMENT 3.821,064

2 F2213422 m3 Excavació per a rebaix en terreny compacte (SPT 20-50), realitzada amb pala excavadora i càrrega directa sobre camió

Num.	Text	Tipus	[C]	[D]	[E]	[F]	TOTAL	Fórmula
1		C	Superficie	Longitud				
2	pk +0 - 69.80		0,000	69,800			0,000	C#*D#*E#*F#
3	pk +69.80 - 275.50		4,980	205,700			1.024,386	C#*D#*E#*F#
4	pk +275.50 - 771.91		9,840	495,450			4.875,228	C#*D#*E#*F#

AMIDAMENTS

TOTAL AMIDAMENT 5.899,614

3 F2412033 m3 Transport de terres per a reutilitzar en obra, amb camió de 7 t i temps d'espera per a la càrrega amb mitjans mecànics, amb un recorregut de fins a 2 km

Num.	Text	Tipus	[C]	[D]	[E]	[F]	TOTAL	Fórmula
1		C	Superficie	Longitud				
2	pk +0 - 69.80		0,000	69,800			0,000	C#*D#*E#*F#
3	pk +69.80 - 275.50		4,980	205,700			1.024,386	C#*D#*E#*F#
4	pk +275.50 - 771.91		9,840	495,450			4.875,228	C#*D#*E#*F#

TOTAL AMIDAMENT 5.899,614

4 F2A16000 m3 Subministrament de terra tolerable d'aportació

Num.	Text	Tipus	[C]	[D]	[E]	[F]	TOTAL	Fórmula
1		C	Superficie	Longitud				
2	pk +0 - 69.80		30,480	69,800			2.127,504	C#*D#*E#*F#
3	pk +69.80 - 275.50		5,890	205,700			1.211,573	C#*D#*E#*F#
4	pk +275.50 - 771.91		6,730	495,450			3.334,379	C#*D#*E#*F#
7	a descontar excavació desmunt	C	Superficie	Longitud				
8	pk +69.80 - 275.50		-4,980	205,700			-1024,386	C#*D#*E#*F#
9	pk +275.50 - 771.91		-9,840	495,450			-4875,228	C#*D#*E#*F#

TOTAL AMIDAMENT 773,842

5 F226120F m3 Terraplenada i piconatge per a caixa de paviment amb material tolerable de la pròpia excavació, en tongades de fins a 25 cm, amb una compactació del 95 % del PM

Num.	Text	Tipus	[C]	[D]	[E]	[F]	TOTAL	Fórmula
1		C	Superficie	Longitud				
2	pk +0 - 69.80		30,480	69,800			2.127,504	C#*D#*E#*F#
3	pk +69.80 - 275.50		5,890	205,700			1.211,573	C#*D#*E#*F#
4	pk +275.50 - 771.91		6,730	495,450			3.334,379	C#*D#*E#*F#

TOTAL AMIDAMENT 6.673,456

6 F2A11000 m3 Subministrament de terra seleccionada d'aportació

Num.	Text	Tipus	[C]	[D]	[E]	[F]	TOTAL	Fórmula
1		C	Gruix	Longitud	amplada	sobreample		
2	esplanada calçada		1,000	770,950	7,000	1,200	6.475,980	C#*D#*E#*F#
3	esplanada voreres		0,300	770,950	4,000	1,000	925,140	C#*D#*E#*F#

TOTAL AMIDAMENT 7.401,120

7 F2261C0F m3 Terraplenada i piconatge per a caixa de paviment amb material seleccionat de la pròpia excavació, en tongades de fins a 25 cm, amb una compactació del 95 % del PM

Num.	Text	Tipus	[C]	[D]	[E]	[F]	TOTAL	Fórmula

Urbanització del vial d´enllaç entre els sectors 27 i 33 a Palafolls
Projecte Bàsic
ADEMÀ CANELA COMELLA ARQUITECTES ASSOCIATS, S.L.P.

AMIDAMENTS

1		C	Gruix	Longitud	amplada	sobreample		
2	esplanada calçada		1,000	770,950	7,000	1,200	6.475,980	C#*D#*E#*F#
3	esplanada voreres		0,300	770,950	4,000	1,000	925,140	C#*D#*E#*F#

TOTAL AMIDAMENT 7.401,120

8 F227T00F m2 Repàs i piconatge de caixa de paviment, amb compactació del 95% PM

Num.	Text	Tipus	[C]	[D]	[E]	[F]	TOTAL	Fórmula
1		C		Longitud	amplada	sobreample		
2	esplanada calçada			770,950	7,000	1,200	6.475,980	C#*D#*E#*F#
3	esplanada voreres			770,950	4,000	1,000	3.083,800	C#*D#*E#*F#

TOTAL AMIDAMENT 9.559,780

OBRA 01 _3 VERSIÓ_ PU 1804PALAFOLLS
CAPÍTOL 03 PAVIMENTS

NUM.	CODI	UA	DESCRIPCIÓ

1 F931201J m3 Base de tot-u artificial, amb estesa i piconatge del material al 98% del PM

Num.	Text	Tipus	[C]	[D]	[E]	[F]	TOTAL	Fórmula
1		C	Gruix	Longitud	amplada	sobreample		
2	caixa calçada		0,250	770,950	7,000	1,200	1.618,995	C#*D#*E#*F#
3	caixa voreres		0,150	770,950	4,000	1,000	462,570	C#*D#*E#*F#

TOTAL AMIDAMENT 2.081,565

2 F9G16445 m3 Paviment de formigó sense additius HA-30/B/20/IIa+E de consistència tova, grandària màxima del granulat, 20 mm, escampat des de camió, estesa i vibratge mecànic i acabat remolinat mecànic

Num.	Text	Tipus	[C]	[D]	[E]	[F]	TOTAL	Fórmula
1		C	Gruix	Longitud	amplada			
2	vorera nord		0,150	770,950	2,700		312,235	C#*D#*E#*F#

TOTAL AMIDAMENT 312,235

3 F9G26442 m3 Paviment de formigó HA-30/B/20/IIa+E de consistència tova, grandària màxima del granulat 20 mm, escampat des de camió, estesa i vibratge mecànic, remolinat mecànic afegint 2 kg/m2 de ciment portland

Num.	Text	Tipus	[C]	[D]	[E]	[F]	TOTAL	Fórmula
1		C	Gruix	Longitud	amplada			
2	vorera nord		0,150	770,950	1,300		150,335	C#*D#*E#*F#

TOTAL AMIDAMENT 150,335

4 F9J12E70 m2 Reg d'imprimació amb emulsió bituminosa catiònica tipus C50BF4 IMP, amb dotació 1,5 kg/m2

Num.	Text	Tipus	[C]	[D]	[E]	[F]	TOTAL	Fórmula
1		C		Longitud	amplada			

AMIDAMENTS

2	caixa calçada			770,950	7,000		5.396,650	C#*D#*E#*F#

TOTAL AMIDAMENT 5.396,650

5 F9H11K52 t

Paviment de mescla bituminosa contínua en calent tipus AC 32 base B 50/70 G, amb betum asfàltic de penetració, de granulometria grossa per a capa base i granulat calcari, estesa i compactada

Num.	Text	Tipus	[C]	[D]	[E]	[F]	TOTAL	Fórmula
1		C	Longitud	amplada	gruix	densitat		
2	caixa calçada		770,950	7,000	0,100	2,400	1.295,196	C#*D#*E#*F#

TOTAL AMIDAMENT 1.295,196

6 F9H11B52 t

Paviment de mescla bituminosa contínua en calent tipus AC 22 bin B 50/70 S, amb betum asfàltic de penetració, de granulometria semidensa per a capa intermèdia i granulat calcari, estesa i compactada

Num.	Text	Tipus	[C]	[D]	[E]	[F]	TOTAL	Fórmula
1		C	Longitud	amplada	gruix	densitat		
2	caixa calçada		770,950	7,000	0,090	2,400	1.165,676	C#*D#*E#*F#

TOTAL AMIDAMENT 1.165,676

7 F9J13J40 m2

Reg d'adherència amb emulsió bituminosa catiònica tipus C60B3/B2 ADH, amb dotació 1 kg/m2

Num.	Text	Tipus	[C]	[D]	[E]	[F]	TOTAL	Fórmula
1		C	Unitats	Longitud	amplada			
2	caixa calçada		2,000	770,950	7,000		10.793,300	C#*D#*E#*F#

TOTAL AMIDAMENT 10.793,300

8 F9H11251 t

Paviment de mescla bituminosa contínua en calent tipus AC 16 surf B 50/70 D, amb betum asfàltic de penetració, de granulometria densa per a capa de trànsit i granulat granític, estesa i compactada

Num.	Text	Tipus	[C]	[D]	[E]	[F]	TOTAL	Fórmula
1		C	Longitud	amplada	gruix	densitat		
2	caixa calçada		770,950	7,000	0,060	2,400	777,118	C#*D#*E#*F#

TOTAL AMIDAMENT 777,118

9 F96518DD m

Vorada recta de formigó, monocapa, amb secció normalitzada de calçada C6 de 25x12 cm segons UNE 127340, de classe climàtica B, classe resistent a l'abrasió H i classe resistent a flexió T (R-5 MPa) segons UNE-EN 1340, col·locada sobre base de formigó no estructural de 15 N/mm2 de resistència mínima a compressió i de 25 a 30 cm d'alçària, i rejuntada amb morter

Num.	Text	Tipus	[C]	[D]	[E]	[F]	TOTAL	Fórmula
1	vorera nord		521,000				521,000	C#*D#*E#*F#
2			270,000				270,000	C#*D#*E#*F#
3	vorera sud		208,000				208,000	C#*D#*E#*F#
4			305,000				305,000	C#*D#*E#*F#
5			270,000				270,000	C#*D#*E#*F#

TOTAL AMIDAMENT 1.574,000

Urbanització del vial d´enllaç entre els sectors 27 i 33 a Palafolls
Projecte Bàsic
ADEMÀ CANELA COMELLA ARQUITECTES ASSOCIATS, S.L.P.

AMIDAMENTS

10 F96512DD m

Vorada recta de formigó, monocapa, amb secció normalitzada per a vianants A2 de 20x10 cm segons UNE 127340, de classe climàtica B, classe resistent a l'abrasió H i classe resistent a flexió T (R-5 MPa) segons UNE-EN 1340, col·locada sobre base de formigó no estructural de 15 N/mm2 de resistència mínima a compressió i de 25 a 30 cm d'alçària, i rejuntada amb morter

Num.	Text	Tipus	[C]	[D]	[E]	[F]	TOTAL	Fórmula
1	vorera nord		252,000				252,000	C#*D#*E#*F#
2			66,000				66,000	C#*D#*E#*F#
3	vorera sud		270,000				270,000	C#*D#*E#*F#
4			206,000				206,000	C#*D#*E#*F#
5			305,000				305,000	C#*D#*E#*F#

TOTAL AMIDAMENT 1.099,000

11 F9715G11 m3

Base per a rigola amb formigó HM-20/P/20/I, de consistència plàstica i grandària màxima del granulat 20 mm, escampat des de camió, estesa i vibratge manual, acabat reglejat

Num.	Text	Tipus	[C]	[D]	[E]	[F]	TOTAL	Fórmula
1		C	Longitud	Ample	Gruix			
2	vorera nord		521,000	0,500	0,300		78,150	C#*D#*E#*F#
3			270,000	0,500	0,300		40,500	C#*D#*E#*F#
4	vorera sud		208,000	0,500	0,300		31,200	C#*D#*E#*F#
5			305,000	0,500	0,300		45,750	C#*D#*E#*F#
6			270,000	0,500	0,300		40,500	C#*D#*E#*F#

TOTAL AMIDAMENT 236,100

12 F97433EA m

Rigola de 30 cm d'amplària amb peces de morter de ciment de color blanc, de 30x30x8 cm, col·locades amb morter i rejuntades amb beurada de ciment blanc

Num.	Text	Tipus	[C]	[D]	[E]	[F]	TOTAL	Fórmula
1	vorera nord		521,000				521,000	C#*D#*E#*F#
2			270,000				270,000	C#*D#*E#*F#
3	vorera sud		208,000				208,000	C#*D#*E#*F#
4			305,000				305,000	C#*D#*E#*F#
5			270,000				270,000	C#*D#*E#*F#

TOTAL AMIDAMENT 1.574,000

13 F991A100 u

Escocell quadrat amb marc perimetral de formigó armat, de color gris granític amb acabat decapat i hidrofugat, de dos mòduls, de 100x100 cm i 75 cm de diàmetre interior, col·locat sobre base de formigó

AMIDAMENT DIRECTE 1,000

14 F9E1S01H m2

Paviment de panot per a pas de vianants de color amb tacs de 20x20x4 cm, sobre suport de 3 cm de sorra, col·locat a truc de maceta amb morter mixt 1:2:10 i beurada de color amb ciment blanc de ram de paleta

AMIDAMENT DIRECTE 18,000

AMIDAMENTS

15	F9E1P1U8	m2	Paviment de panot ratllat per a vorera amb pendent, de color gris, de 20x20x4 cm, classe 1a, preu superior, col·locat a l'estesa amb sorra-ciment de 200 kg/m3 de ciment pòrtland i beurada de ciment pòrtland

AMIDAMENT DIRECTE 22,000

16	FQ21BC60	u	Paperera de 60 l de capacitat, amb cubeta abatible de planxa d'acer perforada i suports laterals de tub d'acer, col·locada amb fixacions mecàniques

AMIDAMENT DIRECTE 4,000

OBRA 01 _3 VERSIÓ_ PU 1804PALAFOLLS
CAPÍTOL 04 SERVEIS
SUBCAPÍTOL 01 CLAVEGUERAM PLUVIALS

NUM.	CODI	UA	DESCRIPCIÓ
1	FDKR0010	u	Arranjament, col·locació a cota i anivellament d'arqueta de clavegueram o pou existent. Tot inclòs completament acabat.

AMIDAMENT DIRECTE 1,000

2	FDD0CLV0	u	Connexió de Col·lector nous a pou/col·lector existent. Inclou formació del forat en pou o col·lector, peces especials de connexionat i sellats, amb els mitjans necessaris i tots els materials i treballs necessaris per a la correcta execució de la partida, com també la càrrega manual de runa sobre camió o contenidor. Tot complet i acabat segons projecte.

AMIDAMENT DIRECTE 1,000

3	FJZZ0088	u	Fita de senyalització d'1,50 m escomeses a parcel·les D 20 reblerts de formigó (cal sortir del terra 0,50 m), inclou subministrament i col·locació. Tot inclòs completament acabat.

AMIDAMENT DIRECTE 3,000

4	F222KA22	m3	Excavació de pou aïllat de 2 a 4 m de fondària, en terreny no classificat, amb mitjans mecànics i càrrega mecànica del material excavat

Num.	Text	Tipus	[C]	[D]	[E]	[F]	TOTAL	Fórmula
1		C	Unitats	Longitud	base			
2	PLUVIALS		29,000	3,000	2,250		195,750	C#*D#*E#*F#

TOTAL AMIDAMENT 195,750

5	F2226243	m3	Excavació de rasa de fins a 2 m d'amplària i fins a 4 m de fondària, en terreny no classificat, amb pala excavadora i càrrega mecànica del material excavat

Num.	Text	Tipus	[C]	[D]	[E]	[F]	TOTAL	Fórmula
1		C	Longitud	Ample	Alçada			
2	PLUVIALS D630		43,000	1,000	2,500		107,500	C#*D#*E#*F#
3			134,000	1,000	2,500		335,000	C#*D#*E#*F#
4			182,000	1,000	2,500		455,000	C#*D#*E#*F#
5			242,000	1,000	2,500		605,000	C#*D#*E#*F#
6			100,000	1,000	2,500		250,000	C#*D#*E#*F#
7	PLUVIALS D800		53,000	1,500	3,000		238,500	C#*D#*E#*F#

Urbanització del vial d´enllaç entre els sectors 27 i 33 a Palafolls
Projecte Bàsic
ADEMÀ CANELA COMELLA ARQUITECTES ASSOCIATS, S.L.P.

AMIDAMENTS

8		C	Unitats	Longitud	Ample	Alçada		
9	EMBORNALS ESCOMESA		16,000	5,000	0,600	1,500	72,000	C#*D#*E#*F#
10	PARCEL.LA PLUVIALS		3,000	12,000	0,600	1,500	32,400	C#*D#*E#*F#

TOTAL AMIDAMENT 2.095,400

6	F228AB0F	m3	Rebliment i piconatge de rasa d'amplària més de 0,6 i fins a 1,5 m, amb material seleccionat de la pròpia excavació, en tongades de gruix de fins a 25 cm, utilitzant picó vibrant, amb compactació del 95% PM

Num.	Text	Tipus	[C]	[D]	[E]	[F]	TOTAL	Fórmula
1		C	Longitud	Ample	Alçada			
2	PLUVIALS D630		43,000	1,000	1,700		73,100	C#*D#*E#*F#
3			134,000	1,000	1,700		227,800	C#*D#*E#*F#
4			182,000	1,000	1,700		309,400	C#*D#*E#*F#
5			242,000	1,000	1,700		411,400	C#*D#*E#*F#
6			100,000	1,000	1,700		170,000	C#*D#*E#*F#
7	PLUVIALS D800		53,000	1,500	2,000		159,000	C#*D#*E#*F#
8		C	Unitats	Longitud	Ample	Alçada		
9	EMBORNALS ESCOMESA		16,000	5,000	0,600	1,000	48,000	C#*D#*E#*F#
10	PARCEL.LA PLUVIALS		3,000	12,000	0,600	1,000	21,600	C#*D#*E#*F#

TOTAL AMIDAMENT 1.420,300

7	F2A16000	m3	Subministrament de terra tolerable d'aportació

Num.	Text	Tipus	[C]	[D]	[E]	[F]	TOTAL	Fórmula
1		C	Longitud	Ample	Alçada			
2	PLUVIALS D630		43,000	1,000	1,700		73,100	C#*D#*E#*F#
3			134,000	1,000	1,700		227,800	C#*D#*E#*F#
4			182,000	1,000	1,700		309,400	C#*D#*E#*F#
5			242,000	1,000	1,700		411,400	C#*D#*E#*F#
6			100,000	1,000	1,700		170,000	C#*D#*E#*F#
7	PLUVIALS D800		53,000	1,500	2,000		159,000	C#*D#*E#*F#
8		C	Unitats	Longitud	Ample	Alçada		
9	EMBORNALS ESCOMESA		16,000	5,000	0,600	1,000	48,000	C#*D#*E#*F#
10	PARCEL.LA PLUVIALS		3,000	12,000	0,600	1,000	21,600	C#*D#*E#*F#

TOTAL AMIDAMENT 1.420,300

8	F227A00F	m2	Repàs i piconatge de sòl de rasa de més de 0,6 i menys d'1,5 m d'amplària, amb compactació del 95% PM

Num.	Text	Tipus	[C]	[D]	[E]	[F]	TOTAL	Fórmula
1		C	Longitud	Ample				
2	PLUVIALS D630		43,000	1,000			43,000	C#*D#*E#*F#
3			134,000	1,000			134,000	C#*D#*E#*F#
4			182,000	1,000			182,000	C#*D#*E#*F#
5			242,000	1,000			242,000	C#*D#*E#*F#
6			100,000	1,000			100,000	C#*D#*E#*F#

AMIDAMENTS

7	PLUVIALS D800		53,000	1,500			79,500	C#*D#*E#*F#
8		C	Unitats	Longitud	Ample			
9	EMBORNALS ESCOMESA		16,000	5,000	0,600		48,000	C#*D#*E#*F#
10	PARCEL.LA PLUVIALS		3,000	12,000	0,600		21,600	C#*D#*E#*F#

TOTAL AMIDAMENT 850,100

9 F31521H1 m3

Formigó per a rases i pous de fonaments, HM-20/B/20/I, de consistència tova i grandària màxima del granulat 20 mm, abocat des de camió

Num.	Text	Tipus	[C]	[D]	[E]	[F]	TOTAL	Fórmula
1		C	Longitud	Ample	Alçada			
2	PLUVIALS D630		43,000	1,000	0,800		34,400	C#*D#*E#*F#
3			134,000	1,000	0,800		107,200	C#*D#*E#*F#
4			182,000	1,000	0,800		145,600	C#*D#*E#*F#
5			242,000	1,000	0,800		193,600	C#*D#*E#*F#
6			100,000	1,000	0,800		80,000	C#*D#*E#*F#
7	PLUVIALS D800		53,000	1,500	1,000		79,500	C#*D#*E#*F#
8		C	Unitats	Longitud	Ample	Alçada		
9	EMBORNALS ESCOMESA		16,000	5,000	0,600	0,500	24,000	C#*D#*E#*F#
10	PARCEL.LA PLUVIALS		3,000	12,000	0,600	0,500	10,800	C#*D#*E#*F#

TOTAL AMIDAMENT 675,100

10 FD7JJ186 m

Claveguera amb tub de paret estructurada, amb paret interna llisa i externa corrugada, de polietilè HDPE, tipus B, àrea aplicació U, de diàmetre nominal exterior 315 mm, de rigidesa anular SN 8 kN/m2, segons la norma UNE-EN 13476-3, unió de maniguets, amb grau de dificultat mitja i col·locat al fons de la rasa

Num.	Text	Tipus	[C]	[D]	[E]	[F]	TOTAL	Fórmula
1		C	Unitats	Longitud				
2	EMBORNALS		16,000	5,000			80,000	C#*D#*E#*F#
3	PARCEL.LA PLUVIALS		3,000	12,000			36,000	C#*D#*E#*F#

TOTAL AMIDAMENT 116,000

11 FD7JQ186 m

Claveguera amb tub de paret estructurada, amb paret interna llisa i externa corrugada, de polietilè HDPE, tipus B, àrea aplicació U, de diàmetre nominal exterior 630 mm, de rigidesa anular SN 8 kN/m2, segons la norma UNE-EN 13476-3, unió de maniguets, amb grau de dificultat mitja i col·locat al fons de la rasa

Num.	Text	Tipus	[C]	[D]	[E]	[F]	TOTAL	Fórmula
1	PLUVIALS D630		43,000				43,000	C#*D#*E#*F#
2			134,000				134,000	C#*D#*E#*F#
3			182,000				182,000	C#*D#*E#*F#
4			242,000				242,000	C#*D#*E#*F#
5			100,000				100,000	C#*D#*E#*F#

TOTAL AMIDAMENT 701,000

Urbanització del vial d´enllaç entre els sectors 27 i 33 a Palafolls
Projecte Bàsic
ADEMÀ CANELA COMELLA ARQUITECTES ASSOCIATS, S.L.P.

AMIDAMENTS

12 FD7JS186 m

Claveguera amb tub de paret estructurada, amb paret interna llisa i externa corrugada, de polietilè HDPE, tipus B, àrea aplicació U, de diàmetre nominal exterior 800 mm, de rigidesa anular SN 8 kN/m2, segons la norma UNE-EN 13476-3, unió de maniguets, amb grau de dificultat mitja i col·locat al fons de la rasa

Num.	Text	Tipus	[C]	[D]	[E]	[F]	TOTAL	Fórmula
1	PLUVIALS		53,000				53,000	C#*D#*E#*F#

TOTAL AMIDAMENT 53,000

13 FDD1A094 m

Paret per a pou circular de D=100 cm de peces de formigó amb execució prefabricada, col·locades amb morter ciment 1:6

Num.	Text	Tipus	[C]	[D]	[E]	[F]	TOTAL	Fórmula
1		C	Unitats	Longitud				
2	PLUVIALS		29,000	3,000			87,000	C#*D#*E#*F#

TOTAL AMIDAMENT 87,000

14 FDDZS005 u

Graó per a pou de registre de polipropilè armat, de 250x350x250 mm i 3 kg de pes, col·locat amb morter de ciment 1:6, elaborat a l'obra

Num.	Text	Tipus	[C]	[D]	[E]	[F]	TOTAL	Fórmula
1		C	Unitats	Longitud	UT/M			
2	PLUVIALS		29,000	3,000	3,000		261,000	C#*D#*E#*F#

TOTAL AMIDAMENT 261,000

15 FDDZ6DD4 u

Bastiment circular de fosa dúctil per a pou de registre i tapa abatible i amb tanca, pas lliure de 600 mm de diàmetre i classe D400 segons norma UNE-EN 124, col·locat amb morter

Num.	Text	Tipus	[C]	[D]	[E]	[F]	TOTAL	Fórmula
1	PLUVIALS		29,000				29,000	C#*D#*E#*F#

TOTAL AMIDAMENT 29,000

16 FDB2746B u

Solera amb mitja canya de formigó HM-20/P/20/I de 15 cm de gruix mínim i de planta 1,2x1,2 m per a tub de diàmetre 50 cm

Num.	Text	Tipus	[C]	[D]	[E]	[F]	TOTAL	Fórmula
1	PLUVIALS		29,000				29,000	C#*D#*E#*F#

TOTAL AMIDAMENT 29,000

17 FD5J525E u

Caixa per a embornal de 70x30x85 cm, amb parets de 14 cm de gruix de maó calat, arrebossada i lliscada per dins amb morter mixt 1:2:10 sobre solera de 15 cm de formigó HM-20/P/20/I

AMIDAMENT DIRECTE 18,000

18 FD5Z9JC4 u

Bastiment i reixa de fosa dúctil, abatible i amb tanca, per a embornal, de 750x285x100 mm, classe C250 segons norma UNE-EN 124 i 9 dm2 de superfície d'absorció, col·locat amb morter

AMIDAMENT DIRECTE 18,000

AMIDAMENTS

19 FDZ40005 u

Broquet de desguàs protecció sortida tub de formigó clavegueram D 800-1000 mm format per base de formigó HA-25 i enmacat de pedra, aletes de formigó HA-25 i llinda de contenció de terres de formigó HA-25, incloent-hi excavació i reblert de terres i formigó HM-20 d'anivellament. Tot inclòs completament acabat.

AMIDAMENT DIRECTE 2,000

20 FD7Z0130 u

Connexió a pou o tub de sortida de drenatge existent, inclou enderroc i tall amb disc del tub, demolició de solera i canlització existent, excavació manual i/o mecànica, rebliment, base de formigó i feines de connexió. Tot inclòs completament acabat.

AMIDAMENT DIRECTE 4,000

21 FDE60006 u

Separador d'hidrocarburs prefabricat d'acer per a un cabal de 50 l/s. Subministrament i muntatge del separador d'hidrocarburs, de dimensions aproximades 2 x 1,5 x 5 m (alçada x amplada x llargada), amb obturador, decantador i cèl·lula coalescent. Classe I (<5 mg/l) i amb bypass. Inclou subministrament i col·locació de tots els materials i treballs necessaris per a la seva completa col·locació. Tot inclòs i completament acabat.

AMIDAMENT DIRECTE 1,000

OBRA 01 _3 VERSIÓ_ PU 1804PALAFOLLS
CAPÍTOL 04 SERVEIS
SUBCAPÍTOL 02 MITJA TENSIÓ

NUM.	CODI	UA	DESCRIPCIÓ

1 FGZZ1000 u

Redacció del projecte elèctric de legalització de la xarxa de mitja i baixa tensió per a la electrificació del sector, d'acord amb les normes tècniques particulars de la companyia elèctrica de subministrament i visat pel col·legi professional corresponent. Inclou memòria amb càlculs, plec de condicions tècniques, pressupost, plànols i estudi de seguretat i salut. Tot inclòs

AMIDAMENT DIRECTE 1,000

2 41631A7X u

Cala d'inspecció de serveis de fins a 100x100x150 cm amb enderroc de paviment, solera i excavació de terres amb mitjans manuals i mecànics i càrrega manual de runa sobre contenidor

AMIDAMENT DIRECTE 4,000

3 F2226123 m3

Excavació de rasa de fins a 1 m d'amplària i fins a 2 m de fondària, en terreny no classificat, amb retroexcavadora i càrrega mecànica del material excavat

Num.	Text	Tipus	[C]	[D]	[E]	[F]	TOTAL	Fórmula
1		C	Longitud	Ample	Alçada		Total	
2			290,000	0,400	0,900		104,400	C#*D#*E#*F#

TOTAL AMIDAMENT 104,400

4 F228U010 m3

Rebliment i piconatge de rasa de 0,60 m d'amplària, com a màxim, amb sauló sense garbellar per a protecció de conduccions, en tongades de 25 cm, com a màxim

Num.	Text	Tipus	[C]	[D]	[E]	[F]	TOTAL	Fórmula
1		C	Longitud	Ample	Alçada			
2			290,000	0,400	0,300		34,800	C#*D#*E#*F#

AMIDAMENTS

TOTAL AMIDAMENT 34,800

5 F2285B0F m3

Rebliment i piconatge de rasa d'amplària fins a 0,6 m, amb material seleccionat de la pròpia excavació, en tongades de gruix de fins a 25 cm, utilitzant picó vibrant, amb compactació del 95% PM

Num.	Text	Tipus	[C]	[D]	[E]	[F]	TOTAL	Fórmula
1		C	Longitud	Ample	Alçada			
2			290,000	0,400	0,600		69,600	C#*D#*E#*F#

TOTAL AMIDAMENT 69,600

6 F227A00F m2

Repàs i piconatge de sòl de rasa de més de 0,6 i menys d'1,5 m d'amplària, amb compactació del 95% PM

Num.	Text	Tipus	[C]	[D]	[E]	[F]	TOTAL	Fórmula
1		C	Longitud	Ample				
2			290,000	0,400			116,000	C#*D#*E#*F#

TOTAL AMIDAMENT 116,000

7 FDGZU010 m

Banda contínua de plàstic de color, de 30 cm d'amplària, col·locada al llarg de la rasa a 20 cm per sobre de la canonada, per a malla senyalitzadora

Num.	Text	Tipus	[C]	[D]	[E]	[F]	TOTAL	Fórmula
1		C	Longitud					
2			290,000				290,000	C#*D#*E#*F#

TOTAL AMIDAMENT 290,000

8 FDG54677 m

Canalització amb quatre tubs corbables corrugats de polietilè de 160 mm de diàmetre nominal, de doble capa, i dau de recobriment de 30x30 cm amb formigó HM-20/P/20/I

Num.	Text	Tipus	[C]	[D]	[E]	[F]	TOTAL	Fórmula
1			10,000				10,000	C#*D#*E#*F#
2			6,000				6,000	C#*D#*E#*F#

TOTAL AMIDAMENT 16,000

9 FGK226C1 m

Cable elèctric de tensió mitja (MT), de designació UNE RHZ1 18/30 kV, unipolar de 1x400 mm2 de secció, amb conductor d'alumini, aïllament de polietilè reticulat (XLPE), pantalla metàl·lica de fils de coure de 16 mm2 de secció i coberta exterior de poliolefina termoplàstica (Z1), soterrat

Num.	Text	Tipus	[C]	[D]	[E]	[F]	TOTAL	Fórmula
1		C	Longitud	Unitats				
2			290,000	2,000			580,000	C#*D#*E#*F#

TOTAL AMIDAMENT 580,000

OBRA 01 _3 VERSIÓ_ PU 1804PALAFOLLS
CAPÍTOL 04 SERVEIS
SUBCAPÍTOL 03 ENLLUMENAT PÚBLIC

NUM.	CODI	UA	DESCRIPCIÓ

AMIDAMENTS

1 FGZZE0010 u

Redacció del projecte de legalització elèctrica d'enllumenat, per a un armari de potència a legalitzar inferior o igual a 5 kW; visat per un col·legi professional incloent el certificat final d'obra; presentació a ICICT o ECA de tota la documentació necessària; lliurament de l'acta d'aprovació del projecte i de les instal·lacions. Tot inclòs.

AMIDAMENT DIRECTE 1,000

2 FGZZE0011 u

Subministre i instal.lació de centraleta sistema Smart Night PLC. Inclou mòdem GSM/GPRS + font d´alimentació + antena + trafos d´intensitat. Tot inclòs.

AMIDAMENT DIRECTE 1,000

3 FGZZE0012 u

Software sistema Smart Night PLC

AMIDAMENT DIRECTE 1,000

4 FHGAU102 u

Quadre de comandament i protecció d'enllumenat públic de tipus estàndard, sense caixa seccionadora i amb CGP segons normes companyia subministradora, de 2 sortides protegides amb diferencials rearmables, de doble nivell, amb mòdul electrònic de control i comunicacions, proteccions per a serveis del quadre i sortida monofàsica per a reg, s'inclou la bancada d'acer inoxidable de 300 mm d'alçària i tot el petit material auxiliar necessari de connexió i muntatge. Proteccions per una potència contractable de fins a 45 kVA (63 A/400 V), inclou ICP, IGA, relè de sobretensions permanents, il·luminació interior i pressa de corrent. Inclou presa i placa de terra, instal·lat

AMIDAMENT DIRECTE 1,000

5 F2226123 m3

Excavació de rasa de fins a 1 m d'amplària i fins a 2 m de fondària, en terreny no classificat, amb retroexcavadora i càrrega mecànica del material excavat

Num.	Text	Tipus	[C]	[D]	[E]	[F]	TOTAL	Fórmula
1		C	Longitud	Ample	Alçada		Total	
2	LÍNIA		102,000	0,400	0,600		24,480	C#*D#*E#*F#
3			565,000	0,400	0,600		135,600	C#*D#*E#*F#

TOTAL AMIDAMENT 160,080

6 F228U010 m3

Rebliment i piconatge de rasa de 0,60 m d'amplària, com a màxim, amb sauló sense garbellar per a protecció de conduccions, en tongades de 25 cm, com a màxim

Num.	Text	Tipus	[C]	[D]	[E]	[F]	TOTAL	Fórmula
1		C	Longitud	Ample	Alçada			
2	LÍNIA		102,000	0,400	0,300		12,240	C#*D#*E#*F#
3			565,000	0,400	0,300		67,800	C#*D#*E#*F#

TOTAL AMIDAMENT 80,040

7 F2285B0F m3

Rebliment i piconatge de rasa d'amplària fins a 0,6 m, amb material seleccionat de la pròpia excavació, en tongades de gruix de fins a 25 cm, utilitzant picó vibrant, amb compactació del 95% PM

Num.	Text	Tipus	[C]	[D]	[E]	[F]	TOTAL	Fórmula
1		C	Longitud	Ample	Alçada			
2	LÍNIA		102,000	0,400	0,300		12,240	C#*D#*E#*F#
3			565,000	0,400	0,300		67,800	C#*D#*E#*F#

Urbanització del vial d´enllaç entre els sectors 27 i 33 a Palafolls
Projecte Bàsic
ADEMÀ CANELA COMELLA ARQUITECTES ASSOCIATS, S.L.P.

AMIDAMENTS

TOTAL AMIDAMENT 80,040

8 F227A00F m2

Repàs i piconatge de sòl de rasa de més de 0,6 i menys d'1,5 m d'amplària, amb compactació del 95% PM

Num.	Text	Tipus	[C]	[D]	[E]	[F]	TOTAL	Fórmula
1		C	Longitud	Ample				
2	LÍNIA		102,000	0,400			40,800	C#*D#*E#*F#
3			565,000	0,400			226,000	C#*D#*E#*F#

TOTAL AMIDAMENT 266,800

9 FDGZU010 m

Banda contínua de plàstic de color, de 30 cm d'amplària, col·locada al llarg de la rasa a 20 cm per sobre de la canonada, per a malla senyalitzadora

Num.	Text	Tipus	[C]	[D]	[E]	[F]	TOTAL	Fórmula
1		C	Longitud					
2	LÍNIA		102,000				102,000	C#*D#*E#*F#
3			565,000				565,000	C#*D#*E#*F#

TOTAL AMIDAMENT 667,000

10 FDG52457 m

Canalització amb dos tubs corbables corrugats de polietilè de 110 mm de diàmetre nominal, de doble capa, i dau de recobriment de 30x20 cm amb formigó HM-20/P/20/I

AMIDAMENT DIRECTE 20,000

11 FDK282G9 u

Pericó de registre de fàbrica de maó de 60x60x60 cm, per a instal·lacions de serveis, amb parets de 15 cm de gruix de maó calat de 290x140x100 mm, arrebossada i lliscada interiorment amb morter mixt amb una proporció en volum 1:2:10, sobre solera de maó calat de 10 cm de gruix i reblert lateral amb terra de la mateixa excavació

AMIDAMENT DIRECTE 4,000

12 FDKZ3174 u

Bastiment i tapa per a pericó de serveis, de fosa grisa de 620x620x50 mm i de 52 kg de pes, col·locat amb morter

AMIDAMENT DIRECTE 4,000

13 FG22TK1K m

Tub corbable corrugat de polietilè, de doble capa, llisa la interior i corrugada l'exterior, de 110 mm de diàmetre nominal, aïllant i no propagador de la flama, resistència a l'impacte de 28 J, resistència a compressió de 450 N, muntat com a canalització soterrada

Num.	Text	Tipus	[C]	[D]	[E]	[F]	TOTAL	Fórmula
1	LÍNIA		102,000				102,000	C#*D#*E#*F#
2			565,000				565,000	C#*D#*E#*F#

TOTAL AMIDAMENT 667,000

14 FG319564 m

Cable amb conductor de coure de 0,6/1 kV de tensió assignada, amb designació RV-K, tetrapolar, de secció 4 x 10 mm2, amb coberta del cable de PVC, col·locat en tub

Num.	Text	Tipus	[C]	[D]	[E]	[F]	TOTAL	Fórmula
1	LÍNIA		102,000				102,000	C#*D#*E#*F#
2			565,000				565,000	C#*D#*E#*F#

AMIDAMENTS

3	COLUMNES		3,000	31,000			93,000	C#*D#*E#*F#

TOTAL AMIDAMENT 760,000

15 FG380902 m — Conductor de coure nu, unipolar de secció 1x35 mm2, muntat superficialment

Num.	Text	Tipus	[C]	[D]	[E]	[F]	TOTAL	Fórmula
1	LÍNIA		102,000				102,000	C#*D#*E#*F#
2			565,000				565,000	C#*D#*E#*F#

TOTAL AMIDAMENT 667,000

16 FGD2122D u — Placa de connexió a terra de coure, en forma d'estel (calada), de superfície 0,3 m2, de 3 mm de gruix i soterrada

AMIDAMENT DIRECTE 31,000

17 FHM31MAA u — Bàcul troncocònic de planxa d'acer galvanitzat, de 9 m d'alçària i 2 m de sortint, d'un braç amb base platina i porta, segons norma UNE-EN 40-5, col·locat sobre dau de formigó

AMIDAMENT DIRECTE 31,000

18 FHN15EP1 u — Llum LED per a vial de distribució simètrica amb difussor de vidre i cos d'alumini fos, equipat amb 1 mòdul de 32 LED estancs amb grau de protecció IP-66 i IK08, i un dispositiu d'alimentació i control no regulable de 71W de potència total, flux lluminós 5040 lumen, temperatura de color 3500 K, vida útil >= 83000 h, aïllament elèctric classe I, amb accessori per fixar vertical i acoblat a l' extrem del suport. Inclou node per sistema Smart Night PLC

AMIDAMENT DIRECTE 31,000

OBRA 01 _3 VERSIÓ_ PU 1804PALAFOLLS
CAPÍTOL 04 SERVEIS
SUBCAPÍTOL 04 TELECOMUNICACIONS

NUM.	CODI	UA	DESCRIPCIÓ

1 FP000010 u — Connexió amb la xarxa existent, inclòs cata per a localització de la fita existent, el mandrilat del últim tram construït i la col·locació del fil de guia, segons normes de la companyia, deixant la connexió totalment acabada i en perfecte funcionament.

AMIDAMENT DIRECTE 1,000

2 41631A7X u — Cala d'inspecció de serveis de fins a 100x100x150 cm amb enderroc de paviment, solera i excavació de terres amb mitjans manuals i mecànics i càrrega manual de runa sobre contenidor

AMIDAMENT DIRECTE 2,000

3 F2226123 m3 — Excavació de rasa de fins a 1 m d'amplària i fins a 2 m de fondària, en terreny no classificat, amb retroexcavadora i càrrega mecànica del material excavat

Num.	Text	Tipus	[C]	[D]	[E]	[F]	TOTAL	Fórmula
1		C	Longitud	Ample	Alçada			
2			788,000	0,600	0,900		425,520	C#*D#*E#*F#

AMIDAMENTS

TOTAL AMIDAMENT 425,520

4 F2285B0F m3 — Rebliment i piconatge de rasa d'amplària fins a 0,6 m, amb material seleccionat de la pròpia excavació, en tongades de gruix de fins a 25 cm, utilitzant picó vibrant, amb compactació del 95% PM

Num.	Text	Tipus	[C]	[D]	[E]	[F]	TOTAL	Fórmula
1		C	Longitud	Ample	Alçada			
2			788,000	0,600	0,600		283,680	C#*D#*E#*F#

TOTAL AMIDAMENT 283,680

5 F227A00F m2 — Repàs i piconatge de sòl de rasa de més de 0,6 i menys d'1,5 m d'amplària, amb compactació del 95% PM

Num.	Text	Tipus	[C]	[D]	[E]	[F]	TOTAL	Fórmula
1		C	Longitud	Ample				
2			788,000	0,600			472,800	C#*D#*E#*F#

TOTAL AMIDAMENT 472,800

6 FDGZU010 m — Banda contínua de plàstic de color, de 30 cm d'amplària, col·locada al llarg de la rasa a 20 cm per sobre de la canonada, per a malla senyalitzadora

Num.	Text	Tipus	[C]	[D]	[E]	[F]	TOTAL	Fórmula
1		C	Longitud					
2			788,000				788,000	C#*D#*E#*F#

TOTAL AMIDAMENT 788,000

7 FDG54477 m — Canalització amb quatre tubs corbables corrugats de polietilè de 110 mm de diàmetre nominal, de doble capa, i dau de recobriment de 30x30 cm amb formigó HM-20/P/20/I

Num.	Text	Tipus	[C]	[D]	[E]	[F]	TOTAL	Fórmula
1		C	Longitud					
2			788,000				788,000	C#*D#*E#*F#

TOTAL AMIDAMENT 788,000

8 FDK26J17 u — Pericó de registre de formigó prefabricat amb tapa tipus MF-II, per a instal·lacions de telefonia, col·locat sobre solera de formigó HM-20/B/40/I de 15 cm de gruix i reblert lateral amb terra de la mateixa excavació

AMIDAMENT DIRECTE 3,000

9 FDK26A17 u — Pericó de registre de formigó prefabricat amb tapa tipus DF-II, per a instal·lacions de telefonia, col·locat sobre solera de formigó HM-20/B/40/I de 15 cm de gruix i reblert lateral amb terra de la mateixa excavació

AMIDAMENT DIRECTE 4,000

OBRA 01 _3 VERSIÓ_ PU 1804PALAFOLLS
CAPÍTOL 05 SENYALITZACIÓ

NUM.	CODI	UA	DESCRIPCIÓ

AMIDAMENTS

1 FBBZA003 u

Base d'acer galvanitzat per a subjecció al fonament de tub de suport de senyals de trànsit de 90 mm de diàmetre, fixada a dau de formigó amb 4 perns roscats; inclou excavació, replanteig de la placa base i formigonament del dau

AMIDAMENT DIRECTE 8,000

2 FBBZ3011 m

Tub d'alumini extrusionat de 90 mm de diàmetre, per a suport de senyals de trànsit, fixat a la base

AMIDAMENT DIRECTE 8,000

3 FBB12121 u

Placa triangular per a senyals de trànsit, d'acer galvanitzat i pintat, de 90 cm de costat, acabada amb làmina retrorreflectora classe RA1, fixada mecànicament

AMIDAMENT DIRECTE 4,000

4 FBB12251 u

Placa circular per a senyals de trànsit, d'acer galvanitzat i pintat, de 60 cm de diàmetre, acabada amb làmina retrorreflectora classe RA1, fixada mecànicament

AMIDAMENT DIRECTE 4,000

5 FBB22201 u

Placa informativa per a senyals de trànsit d'acer galvanitzat i pintat, de 60x60 cm, acabada amb làmina retrorreflectora classe RA1, fixada mecànicament

AMIDAMENT DIRECTE 2,000

6 FBA27517 m

Pintat sobre paviment de marca vial transversal contínua per a ús permanent i retrorreflectant en sec, amb humitat i amb pluja, tipus P-RR, de 50 cm d'amplària, amb plàstic d'aplicació en fred de dos components de color blanc i microesferes de vidre, aplicada amb màquina d'accionament manual

Num.	Text	Tipus	[C]	[D]	[E]	[F]	TOTAL	Fórmula
1		C	Unitats	Franges	Longitud		Total	
2	pas vianats		2,000	6,000	4,000		48,000	C#*D#*E#*F#
3			1,000	6,000	4,500		27,000	C#*D#*E#*F#

TOTAL AMIDAMENT 75,000

7 FBA24517 m

Pintat sobre paviment de marca vial transversal contínua per a ús permanent i retrorreflectant en sec, amb humitat i amb pluja, tipus P-RR, de 40 cm d'amplària, amb plàstic d'aplicació en fred de dos components de color blanc i microesferes de vidre, aplicada amb màquina d'accionament manual

Num.	Text	Tipus	[C]	[D]	[E]	[F]	TOTAL	Fórmula
1	linia detenció pas vianats		2,000	3,500			7,000	C#*D#*E#*F#

TOTAL AMIDAMENT 7,000

8 FBA25517 m

Pintat sobre paviment de marca vial transversal discontínua per a ús permanent i retrorreflectant en sec, amb humitat i amb pluja, tipus P-RR, de 40 cm d'amplària i 0,8/0,4 de relació pintat/no pintat, amb plàstic d'aplicació en fred de dos components de color blanc i microesferes de vidre, aplicada amb màquina d'accionament manual

Num.	Text	Tipus	[C]	[D]	[E]	[F]	TOTAL	Fórmula
1	linia detenció		2,000	5,000			10,000	C#*D#*E#*F#

TOTAL AMIDAMENT 10,000

Urbanització del vial d´enllaç entre els sectors 27 i 33 a Palafolls
Projecte Bàsic
ADEMÀ CANELA COMELLA ARQUITECTES ASSOCIATS, S.L.P.

AMIDAMENTS

9 FBA31517 m2

Pintat sobre paviment de marca vial superficial per a ús permanent i retrorreflectant en sec, amb humitat i amb pluja, tipus P-RR, amb plàstic d'aplicació en fred de dos components de color blanc i microesferes de vidre, aplicada amb màquina d'accionament manual

Num.	Text	Tipus	[C]	[D]	[E]	[F]	TOTAL	Fórmula
1		C	Unitats	Superficie				
2	fletxes		16,000	0,360			5,760	C#*D#*E#*F#
3	cediu el pas		2,000	1,430			2,860	C#*D#*E#*F#
4	cebrat		2,000	12,000			24,000	C#*D#*E#*F#

TOTAL AMIDAMENT 32,620

10 FBA15511 m

Pintat sobre paviment de marca vial longitudinal discontínua per a ús permanent i retrorreflectant en sec, amb humitat i amb pluja, tipus P-RR, de 10 cm d'amplària i 2/1 de relació pintat/no pintat, amb pintura acrílica de color blanc i microesferes de vidre, aplicada mecànicament mitjançant polvorització

Num.	Text	Tipus	[C]	[D]	[E]	[F]	TOTAL	Fórmula
1	separació carrils		742,000				742,000	C#*D#*E#*F#
2	separació aparcament		480,000				480,000	C#*D#*E#*F#
3			236,000				236,000	C#*D#*E#*F#

TOTAL AMIDAMENT 1.458,000

OBRA 01 _3 VERSIÓ_ PU 1804PALAFOLLS
CAPÍTOL 06 GESTIÓ DE RESIDUS

NUM.	CODI	UA	DESCRIPCIÓ

1 F2R35069 m3

Transport de terres a instal·lació autoritzada de gestió de residus, amb camió de 12 t i temps d'espera per a la càrrega amb mitjans mecànics, amb un recorregut de més de 10 i fins a 15 km

Num.	Text	Tipus	[C]	[D]	[E]	[F]	TOTAL	Fórmula
1		C	Superficie	Longitud	esponjament			
2	terra vegetal							
3	pk +0 - 69.80		6,130	69,800	1,200		513,449	C#*D#*E#*F#
4	pk +69.80 - 275.50		4,790	205,700	1,200		1.182,364	C#*D#*E#*F#
5	pk +275.50 - 771.91		4,860	495,450	1,200		2.889,464	C#*D#*E#*F#
6	CLAVEGUERAM	C	Longitud	Ample	Alçada	esponjament		
7	PLUVIALS D630		43,000	1,000	2,500	1,200	129,000	C#*D#*E#*F#
8			134,000	1,000	2,500	1,200	402,000	C#*D#*E#*F#
9			182,000	1,000	2,500	1,200	546,000	C#*D#*E#*F#
10			242,000	1,000	2,500	1,200	726,000	C#*D#*E#*F#
11			100,000	1,000	2,500	1,200	300,000	C#*D#*E#*F#
12	PLUVIALS D800		53,000	1,500	3,000	1,200	286,200	C#*D#*E#*F#
13		C	Longitud	Ample	Alçada	esponjament		
14	EMBORNALS ESCOMESA		80,000	0,600	1,500	1,200	86,400	C#*D#*E#*F#
15	PARCEL.LA PLUVIALS		36,000	0,600	1,500	1,200	38,880	C#*D#*E#*F#
16	MT	C	Longitud	Ample	Alçada	esponjament		

AMIDAMENTS

17			290,000	0,400	0,300	1,200	41,760	C#*D#*E#*F#
18	TELECOS	C	Longitud	Ample	Alçada	esponjament		
19			788,000	0,600	0,400	1,200	226,944	C#*D#*E#*F#
20	EP	C	Longitud	Ample	Alçada	esponjament		
21			102,000	0,400	0,300	1,200	14,688	C#*D#*E#*F#
22			565,000	0,400	0,300	1,200	81,360	C#*D#*E#*F#

TOTAL AMIDAMENT 7.464,509

2 F2RA7LP0 m3 Deposició controlada a dipòsit autoritzat de residus de terra inerts amb una densitat 1,6 t/m3, procedents d'excavació, amb codi 170504 segons la Llista Europea de Residus (ORDEN MAM/304/2002)

Num.	Text	Tipus	[C]	[D]	[E]	[F]	TOTAL	Fórmula
1		C	Superficie	Longitud	esponjament			
2	terra vegetal							
3	pk +0 - 69.80		6,130	69,800	1,200		513,449	C#*D#*E#*F#
4	pk +69.80 - 275.50		4,790	205,700	1,200		1.182,364	C#*D#*E#*F#
5	pk +275.50 - 771.91		4,860	495,450	1,200		2.889,464	C#*D#*E#*F#
6	CLAVEGUERAM	C	Longitud	Ample	Alçada	esponjament		
7	PLUVIALS D630		43,000	1,000	2,500	1,200	129,000	C#*D#*E#*F#
8			134,000	1,000	2,500	1,200	402,000	C#*D#*E#*F#
9			182,000	1,000	2,500	1,200	546,000	C#*D#*E#*F#
10			242,000	1,000	2,500	1,200	726,000	C#*D#*E#*F#
11			100,000	1,000	2,500	1,200	300,000	C#*D#*E#*F#
12	PLUVIALS D800		53,000	1,500	3,000	1,200	286,200	C#*D#*E#*F#
13		C	Longitud	Ample	Alçada	esponjament		
14	EMBORNALS ESCOMESA		80,000	0,600	1,500	1,200	86,400	C#*D#*E#*F#
15	PARCEL.LA PLUVIALS		36,000	0,600	1,500	1,200	38,880	C#*D#*E#*F#
16	MT	C	Longitud	Ample	Alçada	esponjament		
17			290,000	0,400	0,300	1,200	41,760	C#*D#*E#*F#
18	TELECOS	C	Longitud	Ample	Alçada	esponjament		
19			788,000	0,600	0,400	1,200	226,944	C#*D#*E#*F#
20	EP	C	Longitud	Ample	Alçada	esponjament		
21			102,000	0,400	0,300	1,200	14,688	C#*D#*E#*F#
22			565,000	0,400	0,300	1,200	81,360	C#*D#*E#*F#

TOTAL AMIDAMENT 7.464,509

3 F2R24200 m3 Classificació a peu d'obra de residus de construcció o demolició en fraccions segons REAL DECRETO 105/2008, amb mitjans manuals

Num.	Text	Tipus	[C]	[D]	[E]	[F]	TOTAL	Fórmula
1		C	Longitud	Gruix	Ample	Esponjament		
2	vorada		56,000	0,300	0,300	1,200	6,048	C#*D#*E#*F#
3	asfalt		175,000	0,200		1,200	42,000	C#*D#*E#*F#
4	voreres		95,000	0,150		1,200	17,100	C#*D#*E#*F#
5	clv pluvials calçada		12,000	0,200	1,000	1,200	2,880	C#*D#*E#*F#

AMIDAMENTS

6	clv pluvials vorera		3,000	0,150	1,000	1,200	0,540	C#*D#*E#*F#
7		C	Unitats	Longitud	Alçada	Gruix		
8	aletes		4,000	8,000	2,000	0,200	12,800	C#*D#*E#*F#
9	solera		4,000	3,700	1,500	0,200	4,440	C#*D#*E#*F#

TOTAL AMIDAMENT 85,808

4 F2R54269 m3 Transport de residus a instal·lació autoritzada de gestió de residus, amb camió de 12 t i temps d'espera per a la càrrega a màquina, amb un recorregut de més de 10 i fins a 15 km

Num.	Text	Tipus	[C]	[D]	[E]	[F]	TOTAL	Fórmula
1		C	Longitud	Gruix	Ample	Esponjament		
2	vorada		56,000	0,300	0,300	1,200	6,048	C#*D#*E#*F#
3	asfalt		175,000	0,200		1,200	42,000	C#*D#*E#*F#
4	voreres		95,000	0,150		1,200	17,100	C#*D#*E#*F#
5	clv pluvials calçada		12,000	0,200	1,000	1,200	2,880	C#*D#*E#*F#
6	clv pluvials vorera		3,000	0,150	1,000	1,200	0,540	C#*D#*E#*F#
7		C	Unitats	Longitud	Alçada	Gruix		
8	aletes		4,000	8,000	2,000	0,200	12,800	C#*D#*E#*F#
9	solera		4,000	3,700	1,500	0,200	4,440	C#*D#*E#*F#

TOTAL AMIDAMENT 85,808

5 F2RA73G1 m3 Deposició controlada a dipòsit autoritzat, amb cànon sobre la deposició controlada dels residus de la construcció inclòs, segons la LLEI 8/2008, de residus barrejats inerts amb una densitat 1,0 t/m3, procedents de construcció o demolició, amb codi 170107 segons la Llista Europea de Residus (ORDEN MAM/304/2002)

Num.	Text	Tipus	[C]	[D]	[E]	[F]	TOTAL	Fórmula
1		C	Longitud	Gruix	Ample	Esponjament		
2	vorada		56,000	0,300	0,300	1,200	6,048	C#*D#*E#*F#
3	asfalt		175,000	0,200		1,200	42,000	C#*D#*E#*F#
4	voreres		95,000	0,150		1,200	17,100	C#*D#*E#*F#
5	clv pluvials calçada		12,000	0,200	1,000	1,200	2,880	C#*D#*E#*F#
6	clv pluvials vorera		3,000	0,150	1,000	1,200	0,540	C#*D#*E#*F#
7		C	Unitats	Longitud	Alçada	Gruix		
8	aletes		4,000	8,000	2,000	0,200	12,800	C#*D#*E#*F#
9	solera		4,000	3,700	1,500	0,200	4,440	C#*D#*E#*F#

TOTAL AMIDAMENT 85,808

6 F2RA9SB0 m3 Deposició controlada a planta de compostage de residus vegetals nets no perillosos amb una densitat 0,5 t/m3, procedents de poda o sega, amb codi 200201 segons la Llista Europea de Residus (ORDEN MAM/304/2002)

Num.	Text	Tipus	[C]	[D]	[E]	[F]	TOTAL	Fórmula
1	esbrossada		10.480,000	0,030			314,400	C#*D#*E#*F#

TOTAL AMIDAMENT 314,400

7 F2RA6890 m3 Deposició controlada a centre de reciclatge de residus de fusta no perillosos amb una densitat 0,19 t/m3, procedents de construcció o demolició, amb codi 170201 segons la Llista Europea de Residus (ORDEN MAM/304/2002)

AMIDAMENTS

			AMIDAMENT DIRECTE	**0,000**
8	F2RA6680	m3	Deposició controlada a centre de reciclatge de residus de metalls barrejats no perillosos amb una densitat 0,2 t/m3, procedents de construcció o demolició, amb codi 170407 segons la Llista Europea de Residus (ORDEN MAM/304/2002)	
			AMIDAMENT DIRECTE	**0,000**
9	F2RA6960	m3	Deposició controlada a centre de reciclatge de residus de paper i cartró no perillosos amb una densitat 0,04 t/m3, procedents de construcció o demolició, amb codi 150101 segons la Llista Europea de Residus (ORDEN MAM/304/2002)	
			AMIDAMENT DIRECTE	**0,000**
10	F2RA6770	m3	Deposició controlada a centre de reciclatge de residus de plàstic no perillosos amb una densitat 0,035 t/m3, procedents de construcció o demolició, amb codi 170203 segons la Llista Europea de Residus (ORDEN MAM/304/2002)	
			AMIDAMENT DIRECTE	**0,000**

OBRA 01 _3 VERSIÓ_ PU 1804PALAFOLLS
CAPÍTOL 07 SEGURETAT I SALUT

NUM.	CODI	UA	DESCRIPCIÓ	
1	SIS	pa	Partida alçada i d'abonament íntegre per la seguretat i salut de l'obra segons Estudi de seguretat i salut.	
			AMIDAMENT DIRECTE	**1,000**

2. PRESSUPOST

PRESSUPOST

OBRA 01 _3 VERSIÓ_ PU 1804PALAFOLLS
CAPÍTOL 01 ENDERROCS

NUM.	CODI	UA	DESCRIPCIÓ	PREU	AMIDAMENT	IMPORT
1	F22113L2	m2	Neteja i esbrossada del terreny realitzada amb pala carregadora i càrrega mecànica sobre camió (P - 9)	0,49	8.500,000	4.165,00
2	F21R12A5	u	Tala controlada cistella mecànica d'arbre de 6 a 10 m d'alçària, arrencant la soca, aplec de la brossa generada i càrrega sobre camió grua amb pinça, i transport de la mateixa a planta de compostatge (no més lluny de 20 km) (P - 8)	200,28	6,000	1.201,68
3	F2192C06	m	Demolició de vorada amb rigola de formigó col·locada sobre formigó amb martell trencador muntat sobre retroexcavadora i càrrega amb mitjans mecànics sobre camió o contenidor (P - 3)	4,06	56,000	227,36
4	F219FBC0	m	Tall en paviment de mescla bituminosa de 15 cm de fondària com a mínim, amb màquina tallajunts amb disc de diamant, per a delimitar la zona a demolir (P - 6)	4,54	152,000	690,08
5	F219FFC0	m	Tall en paviment de formigó de 15 cm de fondària com a mínim, amb màquina tallajunts amb disc de diamant, per a delimitar la zona a demolir (P - 7)	6,68	139,000	928,52
6	F2194AF5	m2	Demolició de paviment de formigó, de fins a 15 cm de gruix i fins a 2 m d'amplària amb retroexcavadora amb martell trencador i càrrega sobre camió (P - 4)	5,23	166,000	868,18
7	F2194XL5	m2	Demolició de paviment de mescla bituminosa, de fins a 20 cm de gruix i més de 2 m d'amplària amb retroexcavadora amb martell trencador i càrrega sobre camió (P - 5)	3,49	231,000	806,19
8	F2135323	m3	Enderroc de mur de contenció de formigó armat, amb compressor i càrrega manual i mecànica de runa sobre camió (P - 2)	46,56	17,240	802,69
TOTAL	CAPÍTOL		01.01			**9.689,70**

OBRA 01 _3 VERSIÓ_ PU 1804PALAFOLLS
CAPÍTOL 02 MOVIMENT DE TERRES

NUM.	CODI	UA	DESCRIPCIÓ	PREU	AMIDAMENT	IMPORT
1	F2212192	m3	Excavació per a rebaix en capa de terra vegetal, realitzada amb pala excavadora, transport fins al lloc d'aplec i formació de piles per a la seva conservació (P - 10)	5,64	3.821,064	21.550,80
2	F2213422	m3	Excavació per a rebaix en terreny compacte (SPT 20-50), realitzada amb pala excavadora i càrrega directa sobre camió (P - 11)	2,94	5.899,614	17.344,87
3	F2412033	m3	Transport de terres per a reutilitzar en obra, amb camió de 7 t i temps d'espera per a la càrrega amb mitjans mecànics, amb un recorregut de fins a 2 km (P - 22)	1,32	5.899,614	7.787,49
4	F2A16000	m3	Subministrament de terra tolerable d'aportació (P - 24)	3,46	773,842	2.677,49
5	F226120F	m3	Terraplenada i piconatge per a caixa de paviment amb material tolerable de la pròpia excavació, en tongades de fins a 25 cm, amb una compactació del 95 % del PM (P - 15)	5,49	6.673,456	36.637,27
6	F2A11000	m3	Subministrament de terra seleccionada d'aportació (P - 23)	8,51	7.401,120	62.983,53
7	F2261C0F	m3	Terraplenada i piconatge per a caixa de paviment amb material seleccionat de la pròpia excavació, en tongades de fins a 25 cm, amb una compactació del 95 % del PM (P - 16)	4,87	7.401,120	36.043,45
8	F227T00F	m2	Repàs i piconatge de caixa de paviment, amb compactació del 95% PM (P - 18)	1,21	9.559,780	11.567,33

Urbanització del vial d´enllaç entre els sectors 27 i 33 a Palafolls
Projecte Bàsic
ADEMÀ CANELA COMELLA ARQUITECTES ASSOCIATS, S.L.P.

PRESSUPOST

TOTAL	CAPÍTOL	01.02	**196.592,23**

OBRA 01 _3 VERSIÓ_ PU 1804PALAFOLLS
CAPÍTOL 03 PAVIMENTS

NUM.	CODI	UA	DESCRIPCIÓ	PREU	AMIDAMENT	IMPORT
1	F931201J	m3	Base de tot-u artificial, amb estesa i piconatge del material al 98% del PM (P - 36)	23,02	2.081,565	47.917,63
2	F9G16445	m3	Paviment de formigó sense additius HA-30/B/20/IIa+E de consistència tova, grandària màxima del granulat, 20 mm, escampat des de camió, estesa i vibratge mecànic i acabat remolinat mecànic (P - 44)	85,94	312,235	26.833,48
3	F9G26442	m3	Paviment de formigó HA-30/B/20/IIa+E de consistència tova, grandària màxima del granulat 20 mm, escampat des de camió, estesa i vibratge mecànic, remolinat mecànic afegint 2 kg/m2 de ciment portland (P - 45)	88,03	150,335	13.233,99
4	F9J12E70	m2	Reg d'imprimació amb emulsió bituminosa catiònica tipus C50BF4 IMP, amb dotació 1,5 kg/m2 (P - 49)	0,51	5.396,650	2.752,29
5	F9H11K52	t	Paviment de mescla bituminosa contínua en calent tipus AC 32 base B 50/70 G, amb betum asfàltic de penetració, de granulometria grossa per a capa base i granulat calcari, estesa i compactada (P - 48)	46,12	1.295,196	59.734,44
6	F9H11B52	t	Paviment de mescla bituminosa contínua en calent tipus AC 22 bin B 50/70 S, amb betum asfàltic de penetració, de granulometria semidensa per a capa intermèdia i granulat calcari, estesa i compactada (P - 47)	46,84	1.165,676	54.600,26
7	F9J13J40	m2	Reg d'adherència amb emulsió bituminosa catiònica tipus C60B3/B2 ADH, amb dotació 1 kg/m2 (P - 50)	0,36	10.793,300	3.885,59
8	F9H11251	t	Paviment de mescla bituminosa contínua en calent tipus AC 16 surf B 50/70 D, amb betum asfàltic de penetració, de granulometria densa per a capa de trànsit i granulat granític, estesa i compactada (P - 46)	49,87	777,118	38.754,87
9	F96518DD	m	Vorada recta de formigó, monocapa, amb secció normalitzada de calçada C6 de 25x12 cm segons UNE 127340, de classe climàtica B, classe resistent a l'abrasió H i classe resistent a flexió T (R-5 MPa) segons UNE-EN 1340, col·locada sobre base de formigó no estructural de 15 N/mm2 de resistència mínima a compressió i de 25 a 30 cm d'alçària, i rejuntada amb morter (P - 38)	20,63	1.574,000	32.471,62
10	F96512DD	m	Vorada recta de formigó, monocapa, amb secció normalitzada per a vianants A2 de 20x10 cm segons UNE 127340, de classe climàtica B, classe resistent a l'abrasió H i classe resistent a flexió T (R-5 MPa) segons UNE-EN 1340, col·locada sobre base de formigó no estructural de 15 N/mm2 de resistència mínima a compressió i de 25 a 30 cm d'alçària, i rejuntada amb morter (P - 37)	21,74	1.099,000	23.892,26
11	F9715G11	m3	Base per a rigola amb formigó HM-20/P/20/I, de consistència plàstica i grandària màxima del granulat 20 mm, escampat des de camió, estesa i vibratge manual, acabat reglejat (P - 39)	75,21	236,100	17.757,08
12	F97433EA	m	Rigola de 30 cm d'amplària amb peces de morter de ciment de color blanc, de 30x30x8 cm, col·locades amb morter i rejuntades amb beurada de ciment blanc (P - 40)	14,20	1.574,000	22.350,80
13	F991A100	u	Escocell quadrat amb marc perimetral de formigó armat, de color gris granític amb acabat decapat i hidrofugat, de dos mòduls, de 100x100 cm i 75 cm de diàmetre interior, col·locat sobre base de formigó (P - 41)	158,48	1,000	158,48

PRESSUPOST

14	F9E1S01H	m2	Paviment de panot per a pas de vianants de color amb tacs de 20x20x4 cm, sobre suport de 3 cm de sorra, col·locat a truc de maceta amb morter mixt 1:2:10 i beurada de color amb ciment blanc de ram de paleta (P - 43)	38,44	18,000	691,92
15	F9E1P1U8	m2	Paviment de panot ratllat per a vorera amb pendent, de color gris, de 20x20x4 cm, classe 1a, preu superior, col·locat a l'estesa amb sorra-ciment de 200 kg/m3 de ciment pòrtland i beurada de ciment pòrtland (P - 42)	25,44	22,000	559,68
16	FQ21BC60	u	Paperera de 60 l de capacitat, amb cubeta abatible de planxa d'acer perforada i suports laterals de tub d'acer, col·locada amb fixacions mecàniques (P - 97)	70,39	4,000	281,56
TOTAL	CAPÍTOL		01.03			**345.875,95**

OBRA 01 _3 VERSIÓ_ PU 1804PALAFOLLS
CAPÍTOL 04 SERVEIS
SUBCAPÍTOL 01 CLAVEGUERAM PLUVIALS

NUM.	CODI	UA	DESCRIPCIÓ	PREU	AMIDAMENT	IMPORT
1	FDKR0010	u	Arranjament, col·locació a cota i anivellament d'arqueta de clavegueram o pou existent. Tot inclòs completament acabat. (P - 80)	111,97	1,000	111,97
2	FDD0CLV0	u	Connexió de Col·lector nous a pou/col·lector existent. Inclou formació del forat en pou o col·lector, peces especials de connexionat i sellats, amb els mitjans necessaris i tots els materials i treballs necessaris per a la correcta execució de la partida, com també la càrrega manual de runa sobre camió o contenidor. Tot complet i acabat segons projecte. (P - 68)	326,26	1,000	326,26
3	FJZZ0088	u	Fita de senyalització d'1,50 m escomeses a parcel·les D 20 reblerts de formigó (cal sortir del terra 0,50 m), inclou subministrament i col·locació. Tot inclòs completament acabat. (P - 95)	12,27	3,000	36,81
4	F222KA22	m3	Excavació de pou aïllat de 2 a 4 m de fondària, en terreny no classificat, amb mitjans mecànics i càrrega mecànica del material excavat (P - 14)	12,29	195,750	2.405,77
5	F2226243	m3	Excavació de rasa de fins a 2 m d'amplària i fins a 4 m de fondària, en terreny no classificat, amb pala excavadora i càrrega mecànica del material excavat (P - 13)	9,61	2.095,400	20.136,79
6	F228AB0F	m3	Rebliment i piconatge de rasa d'amplària més de 0,6 i fins a 1,5 m, amb material seleccionat de la pròpia excavació, en tongades de gruix de fins a 25 cm, utilitzant picó vibrant, amb compactació del 95% PM (P - 20)	10,30	1.420,300	14.629,09
7	F2A16000	m3	Subministrament de terra tolerable d'aportació (P - 24)	3,46	1.420,300	4.914,24
8	F227A00F	m2	Repàs i piconatge de sòl de rasa de més de 0,6 i menys d'1,5 m d'amplària, amb compactació del 95% PM (P - 17)	2,28	850,100	1.938,23
9	F31521H1	m3	Formigó per a rases i pous de fonaments, HM-20/B/20/I, de consistència tova i grandària màxima del granulat 20 mm, abocat des de camió (P - 35)	64,30	675,100	43.408,93
10	FD7JJ186	m	Claveguera amb tub de paret estructurada, amb paret interna llisa i externa corrugada, de polietilè HDPE, tipus B, àrea aplicació U, de diàmetre nominal exterior 315 mm, de rigidesa anular SN 8 kN/m2, segons la norma UNE-EN 13476-3, unió de maniguets, amb grau de dificultat mitja i col·locat al fons de la rasa (P - 63)	19,22	116,000	2.229,52
11	FD7JQ186	m	Claveguera amb tub de paret estructurada, amb paret interna llisa i externa corrugada, de polietilè HDPE, tipus B, àrea	59,71	701,000	41.856,71

Urbanització del vial d´enllaç entre els sectors 27 i 33 a Palafolls
Projecte Bàsic
ADEMÀ CANELA COMELLA ARQUITECTES ASSOCIATS, S.L.P.

PRESSUPOST

			aplicació U, de diàmetre nominal exterior 630 mm, de rigidesa anular SN 8 kN/m2, segons la norma UNE-EN 13476-3, unió de maniguets, amb grau de dificultat mitja i col·locat al fons de la rasa (P - 64)			
12	FD7JS186	m	Claveguera amb tub de paret estructurada, amb paret interna llisa i externa corrugada, de polietilè HDPE, tipus B, àrea aplicació U, de diàmetre nominal exterior 800 mm, de rigidesa anular SN 8 kN/m2, segons la norma UNE-EN 13476-3, unió de maniguets, amb grau de dificultat mitja i col·locat al fons de la rasa (P - 65)	101,77	53,000	5.393,81
13	FDD1A094	m	Paret per a pou circular de D=100 cm de peces de formigó amb execució prefabricada, col·locades amb morter ciment 1:6 (P - 69)	86,61	87,000	7.535,07
14	FDDZS005	u	Graó per a pou de registre de polipropilè armat, de 250x350x250 mm i 3 kg de pes, col·locat amb morter de ciment 1:6, elaborat a l'obra (P - 71)	16,40	261,000	4.280,40
15	FDDZ6DD4	u	Bastiment circular de fosa dúctil per a pou de registre i tapa abatible i amb tanca, pas lliure de 600 mm de diàmetre i classe D400 segons norma UNE-EN 124, col·locat amb morter (P - 70)	151,70	29,000	4.399,30
16	FDB2746B	u	Solera amb mitja canya de formigó HM-20/P/20/I de 15 cm de gruix mínim i de planta 1,2x1,2 m per a tub de diàmetre 50 cm (P - 67)	44,83	29,000	1.300,07
17	FD5J525E	u	Caixa per a embornal de 70x30x85 cm, amb parets de 14 cm de gruix de maó calat, arrebossada i lliscada per dins amb morter mixt 1:2:10 sobre solera de 15 cm de formigó HM-20/P/20/I (P - 61)	127,83	18,000	2.300,94
18	FD5Z9JC4	u	Bastiment i reixa de fosa dúctil, abatible i amb tanca, per a embornal, de 750x285x100 mm, classe C250 segons norma UNE-EN 124 i 9 dm2 de superfície d'absorció, col·locat amb morter (P - 62)	77,25	18,000	1.390,50
19	FDZ40005	u	Broquet de desguàs protecció sortida tub de formigó clavegueram D 800-1000 mm format per base de formigó HA-25 i enmacat de pedra, aletes de formigó HA-25 i llinda de contenció de terres de formigó HA-25, incloent-hi excavació i reblert de terres i formigó HM-20 d'anivellament. Tot inclòs completament acabat. (P - 82)	582,62	2,000	1.165,24
20	FD7Z0130	u	Connexió a pou o tub de sortida de drenatge existent, inclou enderroc i tall amb disc del tub, demolició de solera i canlització existent, excavació manual i/o mecànica, rebliment, base de formigó i feines de connexió. Tot inclòs completament acabat. (P - 66)	750,00	4,000	3.000,00
21	FDE60006	u	Separador d'hidrocarburs prefabricat d'acer per a un cabal de 50 l/s. Subministrament i muntatge del separador d'hidrocarburs, de dimensions aproximades 2 x 1,5 x 5 m (alçada x amplada x llargada), amb obturador, decantador i cèl·lula coalescent. Classe I (<5 mg/l) i amb bypass. Inclou subministrament i col·locació de tots els materials i treballs necessaris per a la seva completa col·locació. Tot inclòs i completament acabat. (P - 72)	12.514,30	1,000	12.514,30
TOTAL	SUBCAPÍTOL		01.04.01			**175.273,95**

OBRA 01 _3 VERSIÓ_ PU 1804PALAFOLLS
CAPÍTOL 04 SERVEIS
SUBCAPÍTOL 02 MITJA TENSIÓ

NUM.	CODI	UA	DESCRIPCIÓ	PREU	AMIDAMENT	IMPORT
1	FGZZ1000	u	Redacció del projecte elèctric de legalització de la xarxa de mitja i baixa tensió per a la electrificació del sector, d'acord amb les normes tècniques particulars de la companyia elèctrica de	3.180,00	1,000	3.180,00

PRESSUPOST

			subministrament i visat pel col·legi professional corresponent. Inclou memòria amb càlculs, plec de condicions tècniques, pressupost, plànols i estudi de seguretat i salut. Tot inclòs (P - 88)			
2	41631A7X	u	Cala d'inspecció de serveis de fins a 100x100x150 cm amb enderroc de paviment, solera i excavació de terres amb mitjans manuals i mecànics i càrrega manual de runa sobre contenidor (P - 1)	250,20	4,000	1.000,80
3	F2226123	m3	Excavació de rasa de fins a 1 m d'amplària i fins a 2 m de fondària, en terreny no classificat, amb retroexcavadora i càrrega mecànica del material excavat (P - 12)	8,91	104,400	930,20
4	F228U010	m3	Rebliment i piconatge de rasa de 0,60 m d'amplària, com a màxim, amb sauló sense garbellar per a protecció de conduccions, en tongades de 25 cm, com a màxim (P - 21)	27,84	34,800	968,83
5	F2285B0F	m3	Rebliment i piconatge de rasa d'amplària fins a 0,6 m, amb material seleccionat de la pròpia excavació, en tongades de gruix de fins a 25 cm, utilitzant picó vibrant, amb compactació del 95% PM (P - 19)	16,36	69,600	1.138,66
6	F227A00F	m2	Repàs i piconatge de sòl de rasa de més de 0,6 i menys d'1,5 m d'amplària, amb compactació del 95% PM (P - 17)	2,28	116,000	264,48
7	FDGZU010	m	Banda contínua de plàstic de color, de 30 cm d'amplària, col·locada al llarg de la rasa a 20 cm per sobre de la canonada, per a malla senyalitzadora (P - 76)	0,31	290,000	89,90
8	FDG54677	m	Canalització amb quatre tubs corbables corrugats de polietilè de 160 mm de diàmetre nominal, de doble capa, i dau de recobriment de 30x30 cm amb formigó HM-20/P/20/I (P - 75)	19,29	16,000	308,64
9	FGK226C1	m	Cable elèctric de tensió mitja (MT), de designació UNE RHZ1 18/30 kV, unipolar de 1x400 mm2 de secció, amb conductor d'alumini, aïllament de polietilè reticulat (XLPE), pantalla metàl·lica de fils de coure de 16 mm2 de secció i coberta exterior de poliolefina termoplàstica (Z1), soterrat (P - 87)	19,96	580,000	11.576,80
TOTAL	SUBCAPÍTOL		01.04.02			**19.458,31**

OBRA 01 _3 VERSIÓ_ PU 1804PALAFOLLS
CAPÍTOL 04 SERVEIS
SUBCAPÍTOL 03 ENLLUMENAT PÚBLIC

NUM.	CODI	UA	DESCRIPCIÓ	PREU	AMIDAMENT	IMPORT
1	FGZZE0010	u	Redacció del projecte de legalització elèctrica d'enllumenat, per a un armari de potència a legalitzar inferior o igual a 5 kW; visat per un col·legi professional incloent el certificat final d'obra; presentació a ICICT o ECA de tota la documentació necessària; lliurament de l'acta d'aprovació del projecte i de les instal·lacions. Tot inclòs. (P - 89)	1.339,26	1,000	1.339,26
2	FGZZE0011	u	Subministre i instal.lació de centraleta sistema Smart Night PLC. Inclou mòdem GSM/GPRS + font d´alimentació + antena + trafos d´intensitat. Tot inclòs. (P - 90)	2.750,00	1,000	2.750,00
3	FGZZE0012	u	Software sistema Smart Night PLC (P - 91)	1.950,00	1,000	1.950,00
4	FHGAU102	u	Quadre de comandament i protecció d'enllumenat públic de tipus estàndard, sense caixa seccionadora i amb CGP segons normes companyia subministradora, de 2 sortides protegides amb diferencials rearmables, de doble nivell, amb mòdul electrònic de control i comunicacions, proteccions per a serveis del quadre i sortida monofàsica per a reg, s'inclou la bancada d'acer inoxidable de 300 mm d'alçària i tot el petit material auxiliar necessari de connexió i muntatge. Proteccions per una potència	7.501,49	1,000	7.501,49

Urbanització del vial d´enllaç entre els sectors 27 i 33 a Palafolls
Projecte Bàsic
ADEMÀ CANELA COMELLA ARQUITECTES ASSOCIATS, S.L.P.

PRESSUPOST

			contractable de fins a 45 kVA (63 A/400 V), inclou ICP, IGA, relè de sobretensions permanents, il·luminació interior i pressa de corrent. Inclou presa i placa de terra, instal·lat (P - 92)			
5	F2226123	m3	Excavació de rasa de fins a 1 m d'amplària i fins a 2 m de fondària, en terreny no classificat, amb retroexcavadora i càrrega mecànica del material excavat (P - 12)	8,91	160,080	1.426,31
6	F228U010	m3	Rebliment i piconatge de rasa de 0,60 m d'amplària, com a màxim, amb sauló sense garbellar per a protecció de conduccions, en tongades de 25 cm, com a màxim (P - 21)	27,84	80,040	2.228,31
7	F2285B0F	m3	Rebliment i piconatge de rasa d'amplària fins a 0,6 m, amb material seleccionat de la pròpia excavació, en tongades de gruix de fins a 25 cm, utilitzant picó vibrant, amb compactació del 95% PM (P - 19)	16,36	80,040	1.309,45
8	F227A00F	m2	Repàs i piconatge de sòl de rasa de més de 0,6 i menys d'1,5 m d'amplària, amb compactació del 95% PM (P - 17)	2,28	266,800	608,30
9	FDGZU010	m	Banda contínua de plàstic de color, de 30 cm d'amplària, col·locada al llarg de la rasa a 20 cm per sobre de la canonada, per a malla senyalitzadora (P - 76)	0,31	667,000	206,77
10	FDG52457	m	Canalització amb dos tubs corbables corrugats de polietilè de 110 mm de diàmetre nominal, de doble capa, i dau de recobriment de 30x20 cm amb formigó HM-20/P/20/I (P - 73)	7,94	20,000	158,80
11	FDK282G9	u	Pericó de registre de fàbrica de maó de 60x60x60 cm, per a instal·lacions de serveis, amb parets de 15 cm de gruix de maó calat de 290x140x100 mm, arrebossada i lliscada interiorment amb morter mixt amb una proporció en volum 1:2:10, sobre solera de maó calat de 10 cm de gruix i reblert lateral amb terra de la mateixa excavació (P - 79)	115,73	4,000	462,92
12	FDKZ3174	u	Bastiment i tapa per a pericó de serveis, de fosa grisa de 620x620x50 mm i de 52 kg de pes, col·locat amb morter (P - 81)	53,81	4,000	215,24
13	FG22TK1K	m	Tub corbable corrugat de polietilè, de doble capa, llisa la interior i corrugada l'exterior, de 110 mm de diàmetre nominal, aïllant i no propagador de la flama, resistència a l'impacte de 28 J, resistència a compressió de 450 N, muntat com a canalització soterrada (P - 83)	3,00	667,000	2.001,00
14	FG319564	m	Cable amb conductor de coure de 0,6/1 kV de tensió assignada, amb designació RV-K, tetrapolar, de secció 4 x 10 mm2, amb coberta del cable de PVC, col·locat en tub (P - 84)	5,64	760,000	4.286,40
15	FG380902	m	Conductor de coure nu, unipolar de secció 1x35 mm2, muntat superficialment (P - 85)	6,62	667,000	4.415,54
16	FGD2122D	u	Placa de connexió a terra de coure, en forma d'estel (calada), de superfície 0,3 m2, de 3 mm de gruix i soterrada (P - 86)	103,39	31,000	3.205,09
17	FHM31MAA	u	Bàcul troncocònic de planxa d'acer galvanitzat, de 9 m d'alçària i 2 m de sortint, d'un braç amb base platina i porta, segons norma UNE-EN 40-5, col·locat sobre dau de formigó (P - 93)	575,25	31,000	17.832,75
18	FHN15EP1	u	Llum LED per a vial de distribució simètrica amb difussor de vidre i cos d'alumini fos, equipat amb 1 mòdul de 32 LED estancs amb grau de protecció IP-66 i IK08, i un dispositiu d'alimentació i control no regulable de 71W de potència total, flux lluminós 5040 lumen, temperatura de color 3500 K, vida útil >= 83000 h, aïllament elèctric classe I, amb accessori per fixar vertical i acoblat a l' extrem del suport. Inclou node per sistema Smart Night PLC (P - 94)	941,75	31,000	29.194,25
TOTAL	SUBCAPÍTOL		01.04.03			**81.091,88**

PRESSUPOST

OBRA 01 _3 VERSIÓ_ PU 1804PALAFOLLS
CAPÍTOL 04 SERVEIS
SUBCAPÍTOL 04 TELECOMUNICACIONS

NUM.	CODI	UA	DESCRIPCIÓ	PREU	AMIDAMENT	IMPORT
1	FP000010	u	Connexió amb la xarxa existent, inclòs cata per a localització de la fita existent, el mandrilat del últim tram construït i la col·locació del fil de guia, segons normes de la companyia, deixant la connexió totalment acabada i en perfecte funcionament. (P - 96)	152,36	1,000	152,36
2	41631A7X	u	Cala d'inspecció de serveis de fins a 100x100x150 cm amb enderroc de paviment, solera i excavació de terres amb mitjans manuals i mecànics i càrrega manual de runa sobre contenidor (P - 1)	250,20	2,000	500,40
3	F2226123	m3	Excavació de rasa de fins a 1 m d'amplària i fins a 2 m de fondària, en terreny no classificat, amb retroexcavadora i càrrega mecànica del material excavat (P - 12)	8,91	425,520	3.791,38
4	F2285B0F	m3	Rebliment i piconatge de rasa d'amplària fins a 0,6 m, amb material seleccionat de la pròpia excavació, en tongades de gruix de fins a 25 cm, utilitzant picó vibrant, amb compactació del 95% PM (P - 19)	16,36	283,680	4.641,00
5	F227A00F	m2	Repàs i piconatge de sòl de rasa de més de 0,6 i menys d'1,5 m d'amplària, amb compactació del 95% PM (P - 17)	2,28	472,800	1.077,98
6	FDGZU010	m	Banda contínua de plàstic de color, de 30 cm d'amplària, col·locada al llarg de la rasa a 20 cm per sobre de la canonada, per a malla senyalitzadora (P - 76)	0,31	788,000	244,28
7	FDG54477	m	Canalització amb quatre tubs corbables corrugats de polietilè de 110 mm de diàmetre nominal, de doble capa, i dau de recobriment de 30x30 cm amb formigó HM-20/P/20/I (P - 74)	13,68	788,000	10.779,84
8	FDK26J17	u	Pericó de registre de formigó prefabricat amb tapa tipus MF-II, per a instal·lacions de telefonia, col·locat sobre solera de formigó HM-20/B/40/I de 15 cm de gruix i reblert lateral amb terra de la mateixa excavació (P - 78)	175,04	3,000	525,12
9	FDK26A17	u	Pericó de registre de formigó prefabricat amb tapa tipus DF-II, per a instal·lacions de telefonia, col·locat sobre solera de formigó HM-20/B/40/I de 15 cm de gruix i reblert lateral amb terra de la mateixa excavació (P - 77)	765,82	4,000	3.063,28
TOTAL	SUBCAPÍTOL		01.04.04			**24.775,64**

OBRA 01 _3 VERSIÓ_ PU 1804PALAFOLLS
CAPÍTOL 05 SENYALITZACIÓ

NUM.	CODI	UA	DESCRIPCIÓ	PREU	AMIDAMENT	IMPORT
1	FBBZA003	u	Base d'acer galvanitzat per a subjecció al fonament de tub de suport de senyals de trànsit de 90 mm de diàmetre, fixada a dau de formigó amb 4 perns roscats; inclou excavació, replanteig de la placa base i formigonament del dau (P - 60)	103,92	8,000	831,36
2	FBBZ3011	m	Tub d'alumini extrusionat de 90 mm de diàmetre, per a suport de senyals de trànsit, fixat a la base (P - 59)	29,37	8,000	234,96
3	FBB12121	u	Placa triangular per a senyals de trànsit, d'acer galvanitzat i pintat, de 90 cm de costat, acabada amb làmina retrorreflectora classe RA1, fixada mecànicament (P - 56)	54,86	4,000	219,44
4	FBB12251	u	Placa circular per a senyals de trànsit, d'acer galvanitzat i pintat, de 60 cm de diàmetre, acabada amb làmina retrorreflectora classe RA1, fixada mecànicament (P - 57)	52,58	4,000	210,32
5	FBB22201	u	Placa informativa per a senyals de trànsit d'acer galvanitzat i	52,30	2,000	104,60

Urbanització del vial d´enllaç entre els sectors 27 i 33 a Palafolls
Projecte Bàsic
ADEMÀ CANELA COMELLA ARQUITECTES ASSOCIATS, S.L.P.

PRESSUPOST

			pintat, de 60x60 cm, acabada amb làmina retrorreflectora classe RA1, fixada mecànicament (P - 58)			
6	FBA27517	m	Pintat sobre paviment de marca vial transversal contínua per a ús permanent i retrorreflectant en sec, amb humitat i amb pluja, tipus P-RR, de 50 cm d'amplària, amb plàstic d'aplicació en fred de dos components de color blanc i microesferes de vidre, aplicada amb màquina d'accionament manual (P - 54)	2,54	75,000	190,50
7	FBA24517	m	Pintat sobre paviment de marca vial transversal contínua per a ús permanent i retrorreflectant en sec, amb humitat i amb pluja, tipus P-RR, de 40 cm d'amplària, amb plàstic d'aplicació en fred de dos components de color blanc i microesferes de vidre, aplicada amb màquina d'accionament manual (P - 52)	2,11	7,000	14,77
8	FBA25517	m	Pintat sobre paviment de marca vial transversal discontínua per a ús permanent i retrorreflectant en sec, amb humitat i amb pluja, tipus P-RR, de 40 cm d'amplària i 0,8/0,4 de relació pintat/no pintat, amb plàstic d'aplicació en fred de dos components de color blanc i microesferes de vidre, aplicada amb màquina d'accionament manual (P - 53)	3,03	10,000	30,30
9	FBA31517	m2	Pintat sobre paviment de marca vial superficial per a ús permanent i retrorreflectant en sec, amb humitat i amb pluja, tipus P-RR, amb plàstic d'aplicació en fred de dos components de color blanc i microesferes de vidre, aplicada amb màquina d'accionament manual (P - 55)	7,04	32,620	229,64
10	FBA15511	m	Pintat sobre paviment de marca vial longitudinal discontínua per a ús permanent i retrorreflectant en sec, amb humitat i amb pluja, tipus P-RR, de 10 cm d'amplària i 2/1 de relació pintat/no pintat, amb pintura acrílica de color blanc i microesferes de vidre, aplicada mecànicament mitjançant polvorització (P - 51)	0,45	1.458,000	656,10
TOTAL	CAPÍTOL		01.05			**2.721,99**

OBRA 01 _3 VERSIÓ_ PU 1804PALAFOLLS
CAPÍTOL 06 GESTIÓ DE RESIDUS

NUM.	CODI	UA	DESCRIPCIÓ	PREU	AMIDAMENT	IMPORT
1	F2R35069	m3	Transport de terres a instal·lació autoritzada de gestió de residus, amb camió de 12 t i temps d'espera per a la càrrega amb mitjans mecànics, amb un recorregut de més de 10 i fins a 15 km (P - 26)	5,08	7.464,509	37.919,71
2	F2RA7LP0	m3	Deposició controlada a dipòsit autoritzat de residus de terra inerts amb una densitat 1,6 t/m3, procedents d'excavació, amb codi 170504 segons la Llista Europea de Residus (ORDEN MAM/304/2002) (P - 33)	2,87	7.464,509	21.423,14
3	F2R24200	m3	Classificació a peu d'obra de residus de construcció o demolició en fraccions segons REAL DECRETO 105/2008, amb mitjans manuals (P - 25)	18,09	85,808	1.552,27
4	F2R54269	m3	Transport de residus a instal·lació autoritzada de gestió de residus, amb camió de 12 t i temps d'espera per a la càrrega a màquina, amb un recorregut de més de 10 i fins a 15 km (P - 27)	6,06	85,808	520,00
5	F2RA73G1	m3	Deposició controlada a dipòsit autoritzat, amb cànon sobre la deposició controlada dels residus de la construcció inclòs, segons la LLEI 8/2008, de residus barrejats inerts amb una densitat 1,0 t/m3, procedents de construcció o demolició, amb codi 170107 segons la Llista Europea de Residus (ORDEN MAM/304/2002) (P - 32)	19,16	85,808	1.644,08
6	F2RA9SB0	m3	Deposició controlada a planta de compostage de residus vegetals nets no perillosos amb una densitat 0,5 t/m3, procedents de poda o sega, amb codi 200201 segons la Llista Europea de Residus (ORDEN MAM/304/2002) (P - 34)	20,53	314,400	6.454,63

PRESSUPOST

7	F2RA6890	m3	Deposició controlada a centre de reciclatge de residus de fusta no perillosos amb una densitat 0,19 t/m3, procedents de construcció o demolició, amb codi 170201 segons la Llista Europea de Residus (ORDEN MAM/304/2002) (P - 30)	6,94	0,000	0,00
8	F2RA6680	m3	Deposició controlada a centre de reciclatge de residus de metalls barrejats no perillosos amb una densitat 0,2 t/m3, procedents de construcció o demolició, amb codi 170407 segons la Llista Europea de Residus (ORDEN MAM/304/2002) (P - 28)	-22,82	0,000	0,00
9	F2RA6960	m3	Deposició controlada a centre de reciclatge de residus de paper i cartró no perillosos amb una densitat 0,04 t/m3, procedents de construcció o demolició, amb codi 150101 segons la Llista Europea de Residus (ORDEN MAM/304/2002) (P - 31)	0,00	0,000	0,00
10	F2RA6770	m3	Deposició controlada a centre de reciclatge de residus de plàstic no perillosos amb una densitat 0,035 t/m3, procedents de construcció o demolició, amb codi 170203 segons la Llista Europea de Residus (ORDEN MAM/304/2002) (P - 29)	0,00	0,000	0,00
TOTAL	CAPÍTOL		01.06			**69.513,83**

OBRA 01 _3 VERSIÓ_ PU 1804PALAFOLLS
CAPÍTOL 07 SEGURETAT I SALUT

NUM.	CODI	UA	DESCRIPCIÓ	PREU	AMIDAMENT	IMPORT
1	SIS	pa	Partida alçada i d'abonament íntegre per la seguretat i salut de l'obra segons Estudi de seguretat i salut. (P - 98)	40.166,99	1,000	40.166,99
TOTAL	CAPÍTOL		01.07			**40.166,99**

3. RESUM DE PRESSUPOST

RESUM DE PRESSUPOST

NIVELL 3: SUBCAPÍTOL			Import
Subcapítol	01.04.01	Clavegueram pluvials	175.273,95
Subcapítol	01.04.02	Mitja tensió	19.458,31
Subcapítol	01.04.03	Enllumenat públic	81.091,88
Subcapítol	01.04.04	Telecomunicacions	24.775,64
Capítol	**01.04**	**Serveis**	**300.599,78**
			300.599,78

NIVELL 2: CAPÍTOL			Import
Capítol	01.01	Enderrocs	9.689,70
Capítol	01.02	Moviment de terres	196.592,23
Capítol	01.03	Paviments	345.875,95
Capítol	01.04	Serveis	300.599,78
Capítol	01.05	Senyalització	2.721,99
Capítol	01.06	Gestió de residus	69.513,83
Capítol	01.07	Seguretat i salut	40.166,99
Obra	**01**	**_3 Versió_ PU 1804PALAFOLLS**	**965.160,47**
			965.160,47

NIVELL 1: OBRA			Import
Obra	01	_3 Versió_ PU 1804PALAFOLLS	965.160,47
			965.160,47

PRESSUPOST D'EXECUCIÓ PER CONTRACTE

PRESSUPOST D'EXECUCIÓ MATERIAL		965.160,47
13 % DESPESES GENERALS SOBRE 965.160,47		125.470,86
6 % BENEFICI INDUSTRIAL SOBRE 965.160,47		57.909,63
Subtotal		1.148.540,96
21 % IVA SOBRE 1.148.540,96		241.193,60
TOTAL PRESSUPOST PER CONTRACTE	€	1.389.734,56

Aquest pressupost d'execució per contracte puja a la quantitat de:

(UN MILIÓ TRES-CENTS VUITANTA-NOU MIL SET-CENTS TRENTA-QUATRE EUROS AMB CINQUANTA-SIS CÈNTIMS)

Barcelona, novembre de 2018

ORIOL ADEMÀ / ALFONS CANELA / JAVIER COMELLA
ADEMÀ CANELA COMELLA
arquitectes associats S.L.P.

PRESSUPOST OBRES INCLOSES AL PEI

1. AMIDAMENTS

AMIDAMENTS

OBRA 01 1804PALAFOLLS - 3 VERSIÓ_PEI
CAPÍTOL 01 CLAVEGUERAM RESIDUALS

NUM.	CODI	UA	DESCRIPCIÓ
1	FDKR0010	u	Arranjament, col·locació a cota i anivellament d'arqueta de clavegueram o pou existent. Tot inclòs completament acabat.

AMIDAMENT DIRECTE 1,000

2 FDD0CLV0 u

Connexió de Col·lector nous a pou/col·lector existent. Inclou formació del forat en pou o col·lector, peces especials de connexionat i sellats, amb els mitjans necessaris i tots els materials i treballs necessaris per a la correcta execució de la partida, com també la càrrega manual de runa sobre camió o contenidor. Tot complet i acabat segons projecte.

AMIDAMENT DIRECTE 1,000

3 FJZZ0088 u

Fita de senyalització d'1,50 m escomeses a parcel·les D 20 reblerts de formigó (cal sortir del terra 0,50 m), inclou subministrament i col·locació. Tot inclòs completament acabat.

AMIDAMENT DIRECTE 3,000

4 F222KA22 m3

Excavació de pou aïllat de 2 a 4 m de fondària, en terreny no classificat, amb mitjans mecànics i càrrega mecànica del material excavat

Num.	Text	Tipus	[C]	[D]	[E]	[F]	TOTAL	Fórmula
1		C	Unitats	Longitud	base			
2	RESIDUALS		19,000	3,000	2,250		128,250	C#*D#*E#*F#

TOTAL AMIDAMENT 128,250

5 F2226243 m3

Excavació de rasa de fins a 2 m d'amplària i fins a 4 m de fondària, en terreny no classificat, amb pala excavadora i càrrega mecànica del material excavat

Num.	Text	Tipus	[C]	[D]	[E]	[F]	TOTAL	Fórmula
1		C	Longitud	Ample	Alçada			
2	RESIDUALS D500		32,000	0,800	2,500		64,000	C#*D#*E#*F#
3			40,000	0,800	2,500		80,000	C#*D#*E#*F#
4			140,600	0,800	2,500		281,200	C#*D#*E#*F#
5			200,000	0,800	2,500		400,000	C#*D#*E#*F#
6			150,000	0,800	2,500		300,000	C#*D#*E#*F#
7			264,000	0,800	2,500		528,000	C#*D#*E#*F#
8		C	Unitats	Longitud	Ample	Alçada		
9	PARCEL.LA RESIDUALS		3,000	6,000	0,600	1,500	16,200	C#*D#*E#*F#

TOTAL AMIDAMENT 1.669,400

6 F228AB0F m3

Rebliment i piconatge de rasa d'amplària més de 0,6 i fins a 1,5 m, amb material seleccionat de la pròpia excavació, en tongades de gruix de fins a 25 cm, utilitzant picó vibrant, amb compactació del 95% PM

Num.	Text	Tipus	[C]	[D]	[E]	[F]	TOTAL	Fórmula
1		C	Longitud	Ample	Alçada			
2	RESIDUALS D500		32,000	0,800	1,800		46,080	C#*D#*E#*F#

Pla Especial d´Infraestructures
Vial d´enllaç entre els sectors 27 i 33 a Palafolls
Projecte Bàsic

3			40,000	0,800	1,800		57,600	C#*D#*E#*F#
4			140,600	0,800	1,800		202,464	C#*D#*E#*F#
5			200,000	0,800	1,800		288,000	C#*D#*E#*F#
6			150,000	0,800	1,800		216,000	C#*D#*E#*F#
7			264,000	0,800	1,800		380,160	C#*D#*E#*F#
8		C	Unitats	Longitud	Ample	Alçada		
9	PARCEL.LA RESIDUALS		3,000	6,000	0,600	1,000	10,800	C#*D#*E#*F#

TOTAL AMIDAMENT 1.201,104

7 F2A16000 m3

Subministrament de terra tolerable d'aportació

Num.	Text	Tipus	[C]	[D]	[E]	[F]	TOTAL	Fórmula
1		C	Longitud	Ample	Alçada			
2	RESIDUALS D500		32,000	0,800	1,800		46,080	C#*D#*E#*F#
3			40,000	0,800	1,800		57,600	C#*D#*E#*F#
4			140,600	0,800	1,800		202,464	C#*D#*E#*F#
5			200,000	0,800	1,800		288,000	C#*D#*E#*F#
6			150,000	0,800	1,800		216,000	C#*D#*E#*F#
7			264,000	0,800	1,800		380,160	C#*D#*E#*F#
8		C	Unitats	Longitud	Ample	Alçada		
9	PARCEL.LA RESIDUALS		3,000	6,000	0,600	1,000	10,800	C#*D#*E#*F#

TOTAL AMIDAMENT 1.201,104

8 F227A00F m2

Repàs i piconatge de sòl de rasa de més de 0,6 i menys d'1,5 m d'amplària, amb compactació del 95% PM

Num.	Text	Tipus	[C]	[D]	[E]	[F]	TOTAL	Fórmula
1		C	Longitud	Ample				
2	RESIDUALS D500		32,000	0,800			25,600	C#*D#*E#*F#
3			40,000	0,800			32,000	C#*D#*E#*F#
4			140,600	0,800			112,480	C#*D#*E#*F#
5			200,000	0,800			160,000	C#*D#*E#*F#
6			150,000	0,800			120,000	C#*D#*E#*F#
7			264,000	0,800			211,200	C#*D#*E#*F#
8		C	Unitats	Longitud	Ample			
9	PARCEL.LA RESIDUALS		3,000	6,000	0,600		10,800	C#*D#*E#*F#

TOTAL AMIDAMENT 672,080

9 F31521H1 m3

Formigó per a rases i pous de fonaments, HM-20/B/20/I, de consistència tova i grandària màxima del granulat 20 mm, abocat des de camió

Num.	Text	Tipus	[C]	[D]	[E]	[F]	TOTAL	Fórmula
1		C	Longitud	Ample	Alçada			
2	RESIDUALS D500		32,000	0,800	0,700		17,920	C#*D#*E#*F#
3			40,000	0,800	0,700		22,400	C#*D#*E#*F#
4			140,600	0,800	0,700		78,736	C#*D#*E#*F#

AMIDAMENTS

5			200,000	0,800	0,700		112,000	C#*D#*E#*F#
6			150,000	0,800	0,700		84,000	C#*D#*E#*F#
7			264,000	0,800	0,700		147,840	C#*D#*E#*F#
8		C	Unitats	Longitud	Ample	Alçada		
9	PARCEL.LA RESIDUALS		3,000	6,000	0,600	0,500	5,400	C#*D#*E#*F#

TOTAL AMIDAMENT 468,296

10 FD7JJ186 m

Claveguera amb tub de paret estructurada, amb paret interna llisa i externa corrugada, de polietilè HDPE, tipus B, àrea aplicació U, de diàmetre nominal exterior 315 mm, de rigidesa anular SN 8 kN/m2, segons la norma UNE-EN 13476-3, unió de maniguets, amb grau de dificultat mitja i col·locat al fons de la rasa

Num.	Text	Tipus	[C]	[D]	[E]	[F]	TOTAL	Fórmula
1		C	Unitats	Longitud				
2	PARCEL.LA RESIDUALS		3,000	6,000			18,000	C#*D#*E#*F#

TOTAL AMIDAMENT 18,000

11 FD7JN186 m

Claveguera amb tub de paret estructurada, amb paret interna llisa i externa corrugada, de polietilè HDPE, tipus B, àrea aplicació U, de diàmetre nominal exterior 500 mm, de rigidesa anular SN 8 kN/m2, segons la norma UNE-EN 13476-3, unió de maniguets, amb grau de dificultat mitja i col·locat al fons de la rasa

Num.	Text	Tipus	[C]	[D]	[E]	[F]	TOTAL	Fórmula
1	RESIDUALS		32,000				32,000	C#*D#*E#*F#
2			40,000				40,000	C#*D#*E#*F#
3			140,600				140,600	C#*D#*E#*F#
4			200,000				200,000	C#*D#*E#*F#
5			150,000				150,000	C#*D#*E#*F#
6			264,000				264,000	C#*D#*E#*F#

TOTAL AMIDAMENT 826,600

12 FDD1A094 m

Paret per a pou circular de D=100 cm de peces de formigó amb execució prefabricada, col·locades amb morter ciment 1:6

Num.	Text	Tipus	[C]	[D]	[E]	[F]	TOTAL	Fórmula
1		C	Unitats	Longitud				
2	RESIDUALS		19,000	3,000			57,000	C#*D#*E#*F#

TOTAL AMIDAMENT 57,000

13 FDDZS005 u

Graó per a pou de registre de polipropilè armat, de 250x350x250 mm i 3 kg de pes, col·locat amb morter de ciment 1:6, elaborat a l'obra

Num.	Text	Tipus	[C]	[D]	[E]	[F]	TOTAL	Fórmula
1		C	Unitats	Longitud	UT/M			
2	RESIDUALS		19,000	3,000	3,000		171,000	C#*D#*E#*F#

TOTAL AMIDAMENT 171,000

14 FDDZ6DD4 u

Bastiment circular de fosa dúctil per a pou de registre i tapa abatible i amb tanca, pas lliure de 600 mm de diàmetre i classe D400 segons norma UNE-EN 124, col·locat amb morter

Pla Especial d´Infraestructures
Vial d´enllaç entre els sectors 27 i 33 a Palafolls
Projecte Bàsic

AMIDAMENTS

Num.	Text	Tipus	[C]	[D]	[E]	[F]	TOTAL	Fórmula
1	RESIDUALS		19,000				19,000	C#*D#*E#*F#

TOTAL AMIDAMENT 19,000

15 FDB2746B u

Solera amb mitja canya de formigó HM-20/P/20/I de 15 cm de gruix mínim i de planta 1,2x1,2 m per a tub de diàmetre 50 cm

Num.	Text	Tipus	[C]	[D]	[E]	[F]	TOTAL	Fórmula
1	RESIDUALS		19,000				19,000	C#*D#*E#*F#

TOTAL AMIDAMENT 19,000

OBRA 01 1804PALAFOLLS - 3 VERSIÓ_PEI
CAPÍTOL 02 AIGUA POTABLE

NUM.	CODI	UA	DESCRIPCIÓ

1 FJZ10001 u

Connexió a la xarxa existent, inclou enllaços de polietilè, vàlvula de presa en càrrega, vàlvula de retenció, matxó doble de llautó, joc d'aixetes complerts, drets de connexió, arqueta segons especificacions companyia d'aigues, amb verificació oficial. Tot inclòs completament acabat.

AMIDAMENT DIRECTE 1,000

2 41631A7X u

Cala d'inspecció de serveis de fins a 100x100x150 cm amb enderroc de paviment, solera i excavació de terres amb mitjans manuals i mecànics i càrrega manual de runa sobre contenidor

AMIDAMENT DIRECTE 2,000

3 F2226123 m3

Excavació de rasa de fins a 1 m d'amplària i fins a 2 m de fondària, en terreny no classificat, amb retroexcavadora i càrrega mecànica del material excavat

Num.	Text	Tipus	[C]	[D]	[E]	[F]	TOTAL	Fórmula
1		C	Longitud	Ample	Alçada		Total	
2			840,000	0,600	0,900		453,600	C#*D#*E#*F#

TOTAL AMIDAMENT 453,600

4 F228U010 m3

Rebliment i piconatge de rasa de 0,60 m d'amplària, com a màxim, amb sauló sense garbellar per a protecció de conduccions, en tongades de 25 cm, com a màxim

Num.	Text	Tipus	[C]	[D]	[E]	[F]	TOTAL	Fórmula
1		C	Longitud	Ample	Alçada			
2			840,000	0,600	0,600		302,400	C#*D#*E#*F#

TOTAL AMIDAMENT 302,400

5 F2285B0F m3

Rebliment i piconatge de rasa d'amplària fins a 0,6 m, amb material seleccionat de la pròpia excavació, en tongades de gruix de fins a 25 cm, utilitzant picó vibrant, amb compactació del 95% PM

Num.	Text	Tipus	[C]	[D]	[E]	[F]	TOTAL	Fórmula
1		C	Longitud	Ample	Alçada			

2			840,000	0,600	0,400		201,600	C#*D#*E#*F#

TOTAL AMIDAMENT 201,600

6 F227A00F m2 Repàs i piconatge de sòl de rasa de més de 0,6 i menys d'1,5 m d'amplària, amb compactació del 95% PM

Num.	Text	Tipus	[C]	[D]	[E]	[F]	TOTAL	Fórmula
1		C	Longitud	Ample				
2			840,000	0,600			504,000	C#*D#*E#*F#

TOTAL AMIDAMENT 504,000

7 FDGZU010 m Banda contínua de plàstic de color, de 30 cm d'amplària, col·locada al llarg de la rasa a 20 cm per sobre de la canonada, per a malla senyalitzadora

Num.	Text	Tipus	[C]	[D]	[E]	[F]	TOTAL	Fórmula
1		C	Longitud					
2			840,000				840,000	C#*D#*E#*F#

TOTAL AMIDAMENT 840,000

8 FFB1T425 m Tub de polietilè de designació PE 100, de 400 mm de diàmetre nominal, de 10 bar de pressió nominal, sèrie SDR 17, UNE-EN 12201-2, soldat, amb grau de dificultat mitjà, utilitzant accessoris de plàstic i col·locat al fons de la rasa

Num.	Text	Tipus	[C]	[D]	[E]	[F]	TOTAL	Fórmula
1		C	Longitud					
2			840,000				840,000	C#*D#*E#*F#

TOTAL AMIDAMENT 840,000

9 FDG22AG1 m Canalització amb un tub de formigó de D=60 cm i dau de recobriment de 80x80 cm amb formigó HM-20/P/20/I

Num.	Text	Tipus	[C]	[D]	[E]	[F]	TOTAL	Fórmula
1			10,000	3,000			30,000	C#*D#*E#*F#

TOTAL AMIDAMENT 30,000

10 FN12A6L4 u Vàlvula de comporta manual amb brides, de cos llarg, de 400 mm de diàmetre nominal, de 16 bar de PN, cos de fosa nodular EN-GJS-500-7 (GGG50) i tapa de fosa nodular EN-GJS-500-7 (GGG50), amb revestiment de resina epoxi (250 micres), comporta de fosa+EPDM i tancament de seient elàstic, eix d'acer inoxidable 1.4021 (AISI 420), amb accionament per volant de fosa, muntada en pericó de canalització soterrada

AMIDAMENT DIRECTE 4,000

11 FM21U100 u Hidrant per a soterrar, amb una sortida de 100 mm de diàmetre amb racord Bombers, amb tap antirrobatori, connexió a la canonada de 4´´ de diàmetre, muntat en pericó soterrat

AMIDAMENT DIRECTE 4,000

12 FJM30172 u Ventosa D400/100 mm, per a una PN 16 bar, amb unió gibault en T i arqueta. Inclou subministrament, instal·lació i muntatge. Tot inclòs completament acabat.

AMIDAMENT DIRECTE 2,000

13 FN120001 u Vàlvula de comporta de fosa dúctil per una PN de 16 bar de D60 mm; vàlvula antiretorn de fosa dúctil per una PN de 16 bar de D60 mm; arqueta de registre amb marc i tapa; tub de fosa D60 mm, inclou subministrament, col·locació, muntatge, unions, p.p. de peces especials i connexió al clavegueram. Tot inclòs completament acabat.

AMIDAMENT DIRECTE 1,000

14 FDK282J9 u Pericó de registre de fàbrica de maó de 75x75x70 cm, per a instal·lacions de serveis, amb parets de 15 cm de gruix de maó calat de 290x140x100 mm, arrebossada i lliscada interiorment amb morter mixt amb una proporció en volum 1:2:10, sobre solera de maó calat de 10 cm de gruix i reblert lateral amb terra de la mateixa excavació

AMIDAMENT DIRECTE 11,000

15 FDKZ3174 u Bastiment i tapa per a pericó de serveis, de fosa grisa de 620x620x50 mm i de 52 kg de pes, col·locat amb morter

AMIDAMENT DIRECTE 11,000

OBRA 01 1804PALAFOLLS - 3 VERSIÓ_PEI
CAPÍTOL 03 GESTIÓ DE RESIDUS

NUM. CODI UA DESCRIPCIÓ

1 F2R35069 m3 Transport de terres a instal·lació autoritzada de gestió de residus, amb camió de 12 t i temps d'espera per a la càrrega amb mitjans mecànics, amb un recorregut de més de 10 i fins a 15 km

Num.	Text	Tipus	[C]	[D]	[E]	[F]	TOTAL	Fórmula
1	CLAVEGUERAM	C	Longitud	Ample	Alçada	esponjament		
2	RESIDUALS D500		32,000	0,800	2,500	1,200	76,800	C#*D#*E#*F#
3			40,000	0,800	2,500	1,200	96,000	C#*D#*E#*F#
4			140,600	0,800	2,500	1,200	337,440	C#*D#*E#*F#
5			200,000	0,800	2,500	1,200	480,000	C#*D#*E#*F#
6			150,000	0,800	2,500	1,200	360,000	C#*D#*E#*F#
7			264,000	0,800	2,500	1,200	633,600	C#*D#*E#*F#
8		C	Longitud	Ample	Alçada	esponjament		
9	PARCEL.LA RESIDUALS		18,000	6,000	1,500	1,200	194,400	C#*D#*E#*F#
10	AIGUA	C	Longitud	Ample	Alçada	esponjament		
11			840,000	0,600	0,600	1,200	362,880	C#*D#*E#*F#

TOTAL AMIDAMENT 2.541,120

2 F2RA7LP0 m3 Deposició controlada a dipòsit autoritzat de residus de terra inerts amb una densitat 1,6 t/m3, procedents d'excavació, amb codi 170504 segons la Llista Europea de Residus (ORDEN MAM/304/2002)

Num.	Text	Tipus	[C]	[D]	[E]	[F]	TOTAL	Fórmula
1	CLAVEGUERAM	C	Longitud	Ample	Alçada	esponjament		
2	RESIDUALS D500		32,000	0,800	2,500	1,200	76,800	C#*D#*E#*F#
3			40,000	0,800	2,500	1,200	96,000	C#*D#*E#*F#
4			140,600	0,800	2,500	1,200	337,440	C#*D#*E#*F#

AMIDAMENTS

5			200,000	0,800	2,500	1,200	480,000	C#*D#*E#*F#
6			150,000	0,800	2,500	1,200	360,000	C#*D#*E#*F#
7			264,000	0,800	2,500	1,200	633,600	C#*D#*E#*F#
8		C	Longitud	Ample	Alçada	esponjament		
9	PARCEL.LA RESIDUALS		18,000	6,000	1,500	1,200	194,400	C#*D#*E#*F#
10	AIGUA	C	Longitud	Ample	Alçada	esponjament		
11			840,000	0,600	0,600	1,200	362,880	C#*D#*E#*F#

TOTAL AMIDAMENT **2.541,120**

3 F2R24200 m3 Classificació a peu d'obra de residus de construcció o demolició en fraccions segons REAL DECRETO 105/2008, amb mitjans manuals

Num.	Text	Tipus	[C]	[D]	[E]	[F]	TOTAL	Fórmula
1		C	Longitud	Gruix	Ample	Esponjament		
2	aigua		12,000	0,200	1,000	1,200	2,880	C#*D#*E#*F#
3	aigua		60,000	0,150	1,000	1,200	10,800	C#*D#*E#*F#
4	clv residuals calçada		32,000	0,200	1,000	1,200	7,680	C#*D#*E#*F#
5	clv residuals vorera		8,000	0,150	1,000	1,200	1,440	C#*D#*E#*F#

TOTAL AMIDAMENT **22,800**

4 F2R54269 m3 Transport de residus a instal·lació autoritzada de gestió de residus, amb camió de 12 t i temps d'espera per a la càrrega a màquina, amb un recorregut de més de 10 i fins a 15 km

Num.	Text	Tipus	[C]	[D]	[E]	[F]	TOTAL	Fórmula
1		C	Longitud	Gruix	Ample	Esponjament		
2	aigua		12,000	0,200	1,000	1,200	2,880	C#*D#*E#*F#
3	aigua		60,000	0,150	1,000	1,200	10,800	C#*D#*E#*F#
4	clv residuals calçada		32,000	0,200	1,000	1,200	7,680	C#*D#*E#*F#
5	clv residuals vorera		8,000	0,150	1,000	1,200	1,440	C#*D#*E#*F#

TOTAL AMIDAMENT **22,800**

5 F2RA73G1 m3 Deposició controlada a dipòsit autoritzat, amb cànon sobre la deposició controlada dels residus de la construcció inclòs, segons la LLEI 8/2008, de residus barrejats inerts amb una densitat 1,0 t/m3, procedents de construcció o demolició, amb codi 170107 segons la Llista Europea de Residus (ORDEN MAM/304/2002)

Num.	Text	Tipus	[C]	[D]	[E]	[F]	TOTAL	Fórmula
1		C	Longitud	Gruix	Ample	Esponjament		
2	aigua		12,000	0,200	1,000	1,200	2,880	C#*D#*E#*F#
3	aigua		60,000	0,150	1,000	1,200	10,800	C#*D#*E#*F#
4	clv residuals calçada		32,000	0,200	1,000	1,200	7,680	C#*D#*E#*F#
5	clv residuals vorera		8,000	0,150	1,000	1,200	1,440	C#*D#*E#*F#

TOTAL AMIDAMENT **22,800**

6 F2RA9SB0 m3 Deposició controlada a planta de compostage de residus vegetals nets no perillosos amb una densitat 0,5 t/m3, procedents de poda o sega, amb codi 200201 segons la Llista Europea de Residus (ORDEN MAM/304/2002)

Pla Especial d´Infraestructures
Vial d´enllaç entre els sectors 27 i 33 a Palafolls
Projecte Bàsic

AMIDAMENTS

AMIDAMENT DIRECTE **0,000**

7 F2RA6890 m3 Deposició controlada a centre de reciclatge de residus de fusta no perillosos amb una densitat 0,19 t/m3, procedents de construcció o demolició, amb codi 170201 segons la Llista Europea de Residus (ORDEN MAM/304/2002)

AMIDAMENT DIRECTE **0,000**

8 F2RA6680 m3 Deposició controlada a centre de reciclatge de residus de metalls barrejats no perillosos amb una densitat 0,2 t/m3, procedents de construcció o demolició, amb codi 170407 segons la Llista Europea de Residus (ORDEN MAM/304/2002)

AMIDAMENT DIRECTE **0,000**

9 F2RA6960 m3 Deposició controlada a centre de reciclatge de residus de paper i cartró no perillosos amb una densitat 0,04 t/m3, procedents de construcció o demolició, amb codi 150101 segons la Llista Europea de Residus (ORDEN MAM/304/2002)

AMIDAMENT DIRECTE **0,000**

10 F2RA6770 m3 Deposició controlada a centre de reciclatge de residus de plàstic no perillosos amb una densitat 0,035 t/m3, procedents de construcció o demolició, amb codi 170203 segons la Llista Europea de Residus (ORDEN MAM/304/2002)

AMIDAMENT DIRECTE **0,000**

2. PRESSUPOST

PRESSUPOST

OBRA 01 1804PALAFOLLS - 3 VERSIÓ_PEI
CAPÍTOL 01 CLAVEGUERAM RESIDUALS

NUM.	CODI	UA	DESCRIPCIÓ	PREU	AMIDAMENT	IMPORT
1	FDKR0010	u	Arranjament, col·locació a cota i anivellament d'arqueta de clavegueram o pou existent. Tot inclòs completament acabat. (P - 31)	111,97	1,000	111,97
2	FDD0CLV0	u	Connexió de Col·lector nous a pou/col·lector existent. Inclou formació del forat en pou o col·lector, peces especials de connexionat i sellats, amb els mitjans necessaris i tots els materials i treballs necessaris per a la correcta execució de la partida, com també la càrrega manual de runa sobre camió o contenidor. Tot complet i acabat segons projecte. (P - 24)	326,26	1,000	326,26
3	FJZZ0088	u	Fita de senyalització d'1,50 m escomeses a parcel·les D 20 reblerts de formigó (cal sortir del terra 0,50 m), inclou subministrament i col·locació. Tot inclòs completament acabat. (P - 36)	12,27	3,000	36,81
4	F222KA22	m3	Excavació de pou aïllat de 2 a 4 m de fondària, en terreny no classificat, amb mitjans mecànics i càrrega mecànica del material excavat (P - 4)	12,29	128,250	1.576,19
5	F2226243	m3	Excavació de rasa de fins a 2 m d'amplària i fins a 4 m de fondària, en terreny no classificat, amb pala excavadora i càrrega mecànica del material excavat (P - 3)	9,61	1.669,400	16.042,93
6	F228AB0F	m3	Rebliment i piconatge de rasa d'amplària més de 0,6 i fins a 1,5 m, amb material seleccionat de la pròpia excavació, en tongades de gruix de fins a 25 cm, utilitzant picó vibrant, amb compactació del 95% PM (P - 7)	10,30	1.201,104	12.371,37
7	F2A16000	m3	Subministrament de terra tolerable d'aportació (P - 9)	3,46	1.201,104	4.155,82
8	F227A00F	m2	Repàs i piconatge de sòl de rasa de més de 0,6 i menys d'1,5 m d'amplària, amb compactació del 95% PM (P - 5)	2,28	672,080	1.532,34
9	F31521H1	m3	Formigó per a rases i pous de fonaments, HM-20/B/20/I, de consistència tova i grandària màxima del granulat 20 mm, abocat des de camió (P - 20)	64,30	468,296	30.111,43
10	FD7JJ186	m	Claveguera amb tub de paret estructurada, amb paret interna llisa i externa corrugada, de polietilè HDPE, tipus B, àrea aplicació U, de diàmetre nominal exterior 315 mm, de rigidesa anular SN 8 kN/m2, segons la norma UNE-EN 13476-3, unió de maniguets, amb grau de dificultat mitja i col·locat al fons de la rasa (P - 21)	19,22	18,000	345,96
11	FD7JN186	m	Claveguera amb tub de paret estructurada, amb paret interna llisa i externa corrugada, de polietilè HDPE, tipus B, àrea aplicació U, de diàmetre nominal exterior 500 mm, de rigidesa anular SN 8 kN/m2, segons la norma UNE-EN 13476-3, unió de maniguets, amb grau de dificultat mitja i col·locat al fons de la rasa (P - 22)	41,34	826,600	34.171,64
12	FDD1A094	m	Paret per a pou circular de D=100 cm de peces de formigó amb execució prefabricada, col·locades amb morter ciment 1:6 (P - 25)	86,61	57,000	4.936,77
13	FDDZS005	u	Graó per a pou de registre de polipropilè armat, de 250x350x250 mm i 3 kg de pes, col·locat amb morter de ciment 1:6, elaborat a l'obra (P - 27)	16,40	171,000	2.804,40
14	FDDZ6DD4	u	Bastiment circular de fosa dúctil per a pou de registre i tapa abatible i amb tanca, pas lliure de 600 mm de diàmetre i classe D400 segons norma UNE-EN 124, col·locat amb morter (P - 26)	151,70	19,000	2.882,30
15	FDB2746B	u	Solera amb mitja canya de formigó HM-20/P/20/I de 15 cm de gruix mínim i de planta 1,2x1,2 m per a tub de diàmetre 50 cm (P - 23)	44,83	19,000	851,77

TOTAL CAPÍTOL 01.01 **112.257,96**

Pla Especial d´Infraestructures
Vial d´enllaç entre els sectors 27 i 33 a Palafolls
Projecte Bàsic

PRESSUPOST

OBRA 01 1804PALAFOLLS - 3 VERSIÓ_PEI
CAPÍTOL 02 AIGUA POTABLE

NUM.	CODI	UA	DESCRIPCIÓ	PREU	AMIDAMENT	IMPORT
1	FJZ10001	u	Connexió a la xarxa existent, inclou enllaços de polietilè, vàlvula de presa en càrrega, vàlvula de retenció, matxó doble de llautó, joc d'aixetes complerts, drets de connexió, arqueta segons especificacions companyia d'aigues, amb verificació oficial. Tot inclòs completament acabat. (P - 35)	2.294,97	1,000	2.294,97
2	41631A7X	u	Cala d'inspecció de serveis de fins a 100x100x150 cm amb enderroc de paviment, solera i excavació de terres amb mitjans manuals i mecànics i càrrega manual de runa sobre contenidor (P - 1)	250,20	2,000	500,40
3	F2226123	m3	Excavació de rasa de fins a 1 m d'amplària i fins a 2 m de fondària, en terreny no classificat, amb retroexcavadora i càrrega mecànica del material excavat (P - 2)	8,91	453,600	4.041,58
4	F228U010	m3	Rebliment i piconatge de rasa de 0,60 m d'amplària, com a màxim, amb sauló sense garbellar per a protecció de conduccions, en tongades de 25 cm, com a màxim (P - 8)	27,84	302,400	8.418,82
5	F2285B0F	m3	Rebliment i piconatge de rasa d'amplària fins a 0,6 m, amb material seleccionat de la pròpia excavació, en tongades de gruix de fins a 25 cm, utilitzant picó vibrant, amb compactació del 95% PM (P - 6)	16,36	201,600	3.298,18
6	F227A00F	m2	Repàs i piconatge de sòl de rasa de més de 0,6 i menys d'1,5 m d'amplària, amb compactació del 95% PM (P - 5)	2,28	504,000	1.149,12
7	FDGZU010	m	Banda contínua de plàstic de color, de 30 cm d'amplària, col·locada al llarg de la rasa a 20 cm per sobre de la canonada, per a malla senyalitzadora (P - 29)	0,31	840,000	260,40
8	FFB1T425	m	Tub de polietilè de designació PE 100, de 400 mm de diàmetre nominal, de 10 bar de pressió nominal, sèrie SDR 17, UNE-EN 12201-2, soldat, amb grau de dificultat mitjà, utilitzant accessoris de plàstic i col·locat al fons de la rasa (P - 33)	279,79	840,000	235.023,60
9	FDG22AG1	m	Canalització amb un tub de formigó de D=60 cm i dau de recobriment de 80x80 cm amb formigó HM-20/P/20/I (P - 28)	56,33	30,000	1.689,90
10	FN12A6L4	u	Vàlvula de comporta manual amb brides, de cos llarg, de 400 mm de diàmetre nominal, de 16 bar de PN, cos de fosa nodular EN-GJS-500-7 (GGG50) i tapa de fosa nodular EN-GJS-500-7 (GGG50), amb revestiment de resina epoxi (250 micres), comporta de fosa+EPDM i tancament de seient elàstic, eix d'acer inoxidable 1.4021 (AISI 420), amb accionament per volant de fosa, muntada en pericó de canalització soterrada (P - 39)	2.325,97	4,000	9.303,88
11	FM21U100	u	Hidrant per a soterrar, amb una sortida de 100 mm de diàmetre amb racord Bombers, amb tap antirrobatori, connexió a la canonada de 4´´ de diàmetre, muntat en pericó soterrat (P - 37)	305,87	4,000	1.223,48
12	FJM30172	u	Ventosa D400/100 mm, per a una PN 16 bar, amb unió gibault en T i arqueta. Inclou subministrament, instal·lació i muntatge. Tot inclòs completament acabat. (P - 34)	1.562,50	2,000	3.125,00
13	FN120001	u	Vàlvula de comporta de fosa dúctil per una PN de 16 bar de D60 mm; vàlvula antiretorn de fosa dúctil per una PN de 16 bar de D60 mm; arqueta de registre amb marc i tapa; tub de fosa D60 mm, inclou subministrament, col·locació, muntatge, unions, p.p. de peces especials i connexió al clavegueram. Tot inclòs	922,34	1,000	922,34

			completament acabat. (P - 38)			
14	FDK282J9	u	Pericó de registre de fàbrica de maó de 75x75x70 cm, per a instal·lacions de serveis, amb parets de 15 cm de gruix de maó calat de 290x140x100 mm, arrebossada i lliscada interiorment amb morter mixt amb una proporció en volum 1:2:10, sobre solera de maó calat de 10 cm de gruix i reblert lateral amb terra de la mateixa excavació (P - 30)	162,33	11,000	1.785,63
15	FDKZ3174	u	Bastiment i tapa per a pericó de serveis, de fosa grisa de 620x620x50 mm i de 52 kg de pes, col·locat amb morter (P - 32)	53,81	11,000	591,91
TOTAL	CAPÍTOL		01.02			**273.629,21**

OBRA 01 1804PALAFOLLS - 3 VERSIÓ_PEI
CAPÍTOL 03 GESTIÓ DE RESIDUS

NUM.	CODI	UA	DESCRIPCIÓ	PREU	AMIDAMENT	IMPORT
1	F2R35069	m3	Transport de terres a instal·lació autoritzada de gestió de residus, amb camió de 12 t i temps d'espera per a la càrrega amb mitjans mecànics, amb un recorregut de més de 10 i fins a 15 km (P - 11)	5,08	2.541,120	12.908,89
2	F2RA7LP0	m3	Deposició controlada a dipòsit autoritzat de residus de terra inerts amb una densitat 1,6 t/m3, procedents d'excavació, amb codi 170504 segons la Llista Europea de Residus (ORDEN MAM/304/2002) (P - 18)	2,87	2.541,120	7.293,01
3	F2R24200	m3	Classificació a peu d'obra de residus de construcció o demolició en fraccions segons REAL DECRETO 105/2008, amb mitjans manuals (P - 10)	18,09	22,800	412,45
4	F2R54269	m3	Transport de residus a instal·lació autoritzada de gestió de residus, amb camió de 12 t i temps d'espera per a la càrrega a màquina, amb un recorregut de més de 10 i fins a 15 km (P - 12)	6,06	22,800	138,17
5	F2RA73G1	m3	Deposició controlada a dipòsit autoritzat, amb cànon sobre la deposició controlada dels residus de la construcció inclòs, segons la LLEI 8/2008, de residus barrejats inerts amb una densitat 1,0 t/m3, procedents de construcció o demolició, amb codi 170107 segons la Llista Europea de Residus (ORDEN MAM/304/2002) (P - 17)	19,16	22,800	436,85
6	F2RA9SB0	m3	Deposició controlada a planta de compostage de residus vegetals nets no perillosos amb una densitat 0,5 t/m3, procedents de poda o sega, amb codi 200201 segons la Llista Europea de Residus (ORDEN MAM/304/2002) (P - 19)	20,53	0,000	0,00
7	F2RA6890	m3	Deposició controlada a centre de reciclatge de residus de fusta no perillosos amb una densitat 0,19 t/m3, procedents de construcció o demolició, amb codi 170201 segons la Llista Europea de Residus (ORDEN MAM/304/2002) (P - 15)	6,94	0,000	0,00
8	F2RA6680	m3	Deposició controlada a centre de reciclatge de residus de metalls barrejats no perillosos amb una densitat 0,2 t/m3, procedents de construcció o demolició, amb codi 170407 segons la Llista Europea de Residus (ORDEN MAM/304/2002) (P - 13)	-22,82	0,000	0,00
9	F2RA6960	m3	Deposició controlada a centre de reciclatge de residus de paper i cartró no perillosos amb una densitat 0,04 t/m3, procedents de construcció o demolició, amb codi 150101 segons la Llista Europea de Residus (ORDEN MAM/304/2002) (P - 16)	0,00	0,000	0,00
10	F2RA6770	m3	Deposició controlada a centre de reciclatge de residus de plàstic no perillosos amb una densitat 0,035 t/m3, procedents de construcció o demolició, amb codi 170203 segons la Llista Europea de Residus (ORDEN MAM/304/2002) (P - 14)	0,00	0,000	0,00
TOTAL	CAPÍTOL		01.03			**21.189,37**

Pla Especial d´Infraestructures
Vial d´enllaç entre els sectors 27 i 33 a Palafolls
Projecte Bàsic

3. RESUM DE PRESSUPOST

RESUM DE PRESSUPOST

NIVELL 2: CAPÍTOL			Import
Capítol	01.01	Clavegueram residuals	112.257,96
Capítol	01.02	Aigua potable	273.629,21
Capítol	01.03	Gestió de residus	21.189,37
Obra	**01**	**1804PALAFOLLS - 3 VERSIÓ_PEI**	**407.076,54**
			407.076,54

NIVELL 1: OBRA			Import
Obra	01	1804PALAFOLLS - 3 VERSIÓ_PEI	407.076,54
			407.076,54

PRESSUPOST D'EXECUCIÓ PER CONTRACTE

PRESSUPOST D'EXECUCIÓ MATERIAL		407.076,54
13 % DESPESES GENERALS SOBRE 407.076,54		52.919,95
6 % BENEFICI INDUSTRIAL SOBRE 407.076,54		24.424,59
Subtotal		484.421,08
21 % IVA SOBRE 484.421,08		101.728,43
TOTAL PRESSUPOST PER CONTRACTE	€	586.149,51

Aquest pressupost d'execució per contracte puja a la quantitat de:

(CINC-CENTS VUITANTA-SIS MIL CENT QUARANTA-NOU EUROS AMB CINQUANTA-UN CÈNTIMS)

Barcelona, novembre de 2018

ORIOL ADEMÀ / ALFONS CANELA / JAVIER COMELLA
ADEMÀ CANELA COMELLA
arquitectes associats S.L.P.

PRESSUPOST PEL CONEIXEMENT DE L’ADMINISTRACIÓ

CAPÍTOLS		PROJECTE URBANITZACIÓ	OBRES INCLOSES PEI	PROJECTE URBANITZACIÓ i PEI
01	ENDERROCS	9.689,70 €		9.689,70 €
02	MOVIMENT DE TERRES	196.592,23 €		196.592,23 €
03	PAVIMENTS	345.875,95 €		345.875,95 €
04	SERVEIS			
01	CLAVEGUERAM RESIDUALS		112.257,96 €	112.257,96 €
02	CLAVEGUERAM PLUVIALS	175.273,95 €		175.273,95 €
03	AIGUA POTABLE		273.629,21 €	273.629,21 €
04	MITJA TENSIÓ	19.458,31 €		19.458,31 €
05	ENLLUMENAT PÚBLIC	71.955,78 €		71.955,78 €
06	TELECOMUNICACIONS	24.775,64 €		24.775,64 €
05	SENYALITZACIÓ	2.721,99 €		2.721,99 €
06	GESTIÓ DE RESIDUS	73.816,92 €	21.189,37 €	95.006,29 €
07	SEGURETAT I SALUT	45.000,00 €		45.000,00 €
PRESSUPOST EXECUCIÓ MATERIAL		965.160,47 €	407.076,54 €	1.372.237,01 €

PRESSUPOST EXECUCIÓ MATERIAL	965.160,47 €	407.076,54 €	1.372.237,01 €
DESPESES GENERALS (13 %)	125.470,86 €	52.919,95 €	178.390,81 €
BENEFICI INDUSTRIAL (6 %)	57.909,63 €	24.424,59 €	82.334,22 €
PRESSUPOST EXECUCIÓ PER CONTRACTE	1.148.540,96 €	484.421,08 €	1.632.962,04 €
21 % IVA	241.193,60 €	101.728,43 €	342.922,03 €
PRESSUPOST PER CONTRACTE (IVA inclòs)	1.389.734,56 €	586.149,51 €	1.975.884,07 €

Barcelona, novembre de 2018

ORIOL ADEMÀ / ALFONS CANELA / JAVIER COMELLA
ADEMÀ CANELA COMELLA
arquitectes associats S.L.P.

Barcelona, novembre de 2018

Per l'equip redactor:

ORIOL ADEMÀ / ALFONS CANELA / JAVIER COMELLA
ADEMÀ CANELA COMELLA
arquitectes associats S.L.P.